Sistema di cassette per lettere da incasso 12x3 in acciaio inox BASIC Plus 382XU UP - acciaio inox lucido - 12 parti | Profondità 100 mm | con 12 cassette postali (4x3) | Acciaio inossidabile, spazzolato



Product number 382XU-VA-12-100

Product description

Impianto cassette postali da incasso 12 pezzi 4x3 in acciaio inox BASIC Plus 382XU UP - acciaio inox spazzolato - 12 unità

Moderna cassetta postale da incasso per 12 unità - made in Germany by Briefkasten Manufaktur.

La cassetta postale è completamente in acciaio inox V2A, spazzolato. La lavorazione di altissima qualità e il concetto ben pensato rendono questa cassetta da incasso uno dei nostri best seller. Un bordo di deflusso per la protezione ottimale dall'acqua, una guarnizione continua in gomma per un inserimento silenzioso, la solida targhetta porta-nome intercambiabile, un pratico fermaposta e la serratura molto robusta sono le caratteristiche distintive di questa cassetta da incasso. La cornice da incasso in acciaio inox V2A è dotata di una guarnizione in gomma spugnosa e garantisce un'elevata durata nel tempo.

Le installazioni di cassette postali della collezione BASIC Plus si distinguono per l'uso coerente di acciaio inox V2A. Il risultato è una durata e sostenibilità molto elevate. La costruzione è stata sviluppata dai nostri ingegneri tenendo conto dell'elevata flessibilità e modularità, della semplice sostituzione dei pezzi di ricambio e del montaggio fai-da-te senza complicazioni. Per tutti gli impianti BASIC Plus i pezzi di ricambio sono direttamente disponibili.

Briefkasten Manufaktur Lippe GmbH
Werler Straße 60
32105 Bad Salzuflen

www.briefkasten-manufaktur.de
info@briefkasten-manufaktur.de
Tel.: +49 5222 807110

Geschäftsführer Oliver Woineck
Ust.ID.Nr. DE303690847
Handelsregister Amtsgericht Lemgo, HRB 8618

- Impianto per 12 cassette da incasso completamente in acciaio inox V2A 1.4301, grana 240 spazzolata.
- L'impianto è prodotto dalla Briefkasten Manufaktur. Produzione di qualità tedesca "Made in Germany".
- Le cassette postali sono conformi alla DIN/EN 13724. Dimensione dell'apertura (3,5 cm x 32,5 cm) per C4 in orizzontale, qui entrano anche lettere grandi senza piegarsi.
- Sportello d'inserimento con guarnizione in gomma fonoassorbente per un inserimento della posta molto silenzioso.
- La porta si apre da sinistra a destra.
- Incl. 2 chiavi con numero chiave, targhetta porta-nome intercambiabile (Tipo 2) sotto lo sportello d'inserimento e fermaposta.
- Grande capacità grazie alla profondità opzionale della cassetta +50 mm = ca. 17 l. Adatto per aziende e famiglie con un volume di posta molto elevato.
- Cornice di finitura in profilo angolare in acciaio inox 25 x 58 mm, grana 240 spazzolata.

Informazione importante:

La posta è protetta dall'umidità e dallo sporco solo in caso di inserimento completo e sportello chiuso. In determinate condizioni meteorologiche estreme può comunque entrare acqua (secondo DIN EN 13724 fino a 1 cc). Questo non costituisce motivo di reclamo.

Product properties

Serie	BASE
Scatola singola a volume	Normale > 10 litri
Etichettatura dei nomi	Etichetta con il nome
Materiale di base	Acciaio inox V2A 1.4301
Ritiro dell'articolo	Lato anteriore
Superficie/colore	Terra
Tipo di montaggio	Montaggio ad incasso
Numero di scatole	con 12 cassette per le lettere

Dimensions

Altezza della singola scatola in mm	330,0
Larghezza della singola scatola in mm	355,0
Volume in litri	12,0 | 17,0
Altezza della fessura per le lettere in mm	35,0
Larghezza della fessura per le lettere in mm	325,0
Altezza del sistema di cassette per le lettere in mm	1040,0
Larghezza del sistema di cassette per le lettere in mm	1470,0
Profondità in mm	100,0 | 150,0
Peso in kg	48
Condizioni di consegna	Consegna parzialmente smontata (2 blocchi)

Briefkasten Manufaktur Lippe GmbH
Werler Straße 60
32105 Bad Salzuflen

www.briefkasten-manufaktur.de
info@briefkasten-manufaktur.de
Tel.: +49 5222 807110

Geschäftsführer Oliver Woineck
Ust.ID.Nr. DE303690847
Handelsregister Amtsgericht Lemgo, HRB 8618

More images





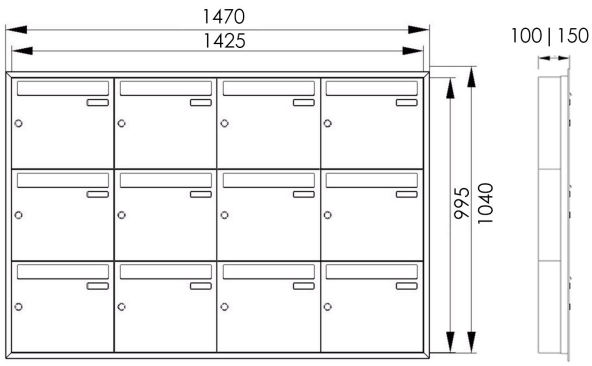



Briefkasten Manufaktur Lippe GmbH
Werler Straße 60
32105 Bad Salzuflen

www.briefkasten-manufaktur.de
info@briefkasten-manufaktur.de
Tel.: +49 5222 807110

Geschäftsführer Oliver Woineck
Ust.ID.Nr. DE303690847
Handelsregister Amtsgericht Lemgo, HRB 8618





Briefkasten Manufaktur Lippe GmbH
Werler Straße 60
32105 Bad Salzuflen

www.briefkasten-manufaktur.de
info@briefkasten-manufaktur.de
Tel.: +49 5222 807110

Geschäftsführer Oliver Woineck
Ust.ID.Nr. DE303690847
Handelsregister Amtsgericht Lemgo, HRB 8618