Sistema di cassette postali 4 unità (1x4), autoportante GOETHE ST-Q-400 - RAL a scelta | Profondità 400 mm | con 4 cassette postali



Product number 215-STQ-4S-400

Product description

Sistema di cassette postali 4er 1x4 autoportante GOETHE ST-Q-400 - RAL a scelta

Sistema di cassette postali autoportante a 4 moduli con cassette orizzontali da 400 mm di profondità ed eleganti elementi di supporto a sezione rettangolare. L'elegante cassetta postale GOETHE è ideale per ingressi di pregio. La linea pulita senza serratura visibile conferisce a questa cassetta un aspetto particolarmente raffinato.

Le dimensioni delle singole cassette consentono una capacità di circa 32 litri; l'ampia bocca di inserimento garantisce che anche buste DIN-C4 e riviste non vengano piegate, anche dopo periodi di assenza prolungata. L'innovativa serratura Push-Key è nascosta all'interno della cassetta. La chiave viene semplicemente inserita nell'apposita apertura (non è necessario ruotarla) e lo sportello si apre. Grazie alla posizione della serratura, questa cassetta è progettata in modo che lo sportello di prelievo impedisca che la posta Le cada addosso. La posta interna è protetta dalle intemperie tramite bordi di deflusso. Lo sportello d'inserimento è dotato di ammortizzatori di alta qualità, garantendo una chiusura silenziosa e senza fastidiosi colpi dovuti alle intemperie. Le targhette portanome intercambiabili in plexiglass sono accessibili frontalmente; per un'ottima resa estetica raccomandiamo la targhetta a filo con incisione al laser (vedi Accessori). La seconda targhetta porta-nome è dotata dell'inserto pubblicità Sì/No.

I sistemi di cassette postali della collezione GOETHE si distinguono per l'uso coerente di acciaio inossidabile e alluminio. Il risultato è un'elevata durata e sostenibilità. La costruzione è stata sviluppata dai nostri ingegneri con particolare attenzione a elevata flessibilità/modularità, montaggio semplice dei ricambi e montaggio fai-da-te senza complicazioni. Per tutti i sistemi GOETHE i ricambi sono disponibili direttamente nel nostro shop.

Grazie al tipo di costruzione, il montaggio fai-da-te risulta semplice e intuitivo.

Modello d'utilità protetto secondo DPMA, numero di pratica DE: 20 2021 101 679.5

Briefkasten Manufaktur Lippe GmbH
Werler Straße 60
32105 Bad Salzuflen

www.briefkasten-manufaktur.de
info@briefkasten-manufaktur.de
Tel.: +49 5222 807110

Geschäftsführer Oliver Woineck
Ust.ID.Nr. DE303690847
Handelsregister Amtsgericht Lemgo, HRB 8618

- Sistema di cassette a colonna 4 unità in acciaio inossidabile e alluminio.
- Cassette in acciaio inossidabile 1.4016 (acciaio inossidabile magnetico), verniciate a polvere nel colore RAL a scelta.
- Produzione di qualità - Made in Germany by Briefkasten Manufaktur Lippe.
- Serratura Push-Key innovativa con 2 chiavi per ciascuna unità.
- Inserimento della corrispondenza e prelievo frontali. Sportello d'inserimento con ammortizzatori di alta qualità per un inserimento della posta molto silenzioso.
- Le cassette sono conformi alla DIN/EN 13724. Dimensione di inserimento (3,5 cm x 36,0 cm) per C4 in orizzontale; anche le buste grandi possono essere inserite senza piegarsi.
- Gli sportelli di prelievo si aprono dall'alto verso il basso. In questo modo la posta non può cadere addosso a Lei.
- Targhetta portanome in plexiglass per la personalizzazione e seconda targhetta porta-nome con inserto pubblicità Sì/No per ciascuna unità.
- Protezione ottimale dalla pioggia grazie a bordi di deflusso e a un tetto antipioggia in alluminio da 3 mm AlMg3 W19, verniciato a polvere nel colore RAL a scelta.
- Rivestimento laterale in alluminio da 3 mm AlMg3 W19, verniciato a polvere nel colore RAL a scelta.
- Pannello posteriore in acciaio inossidabile da 1 mm V2A 1.4301, verniciato a polvere nel colore RAL a scelta.
- Le colonne portanti L 40 mm x P 80 mm sono realizzate in acciaio inossidabile da 2 mm V2A 1.4301, verniciate a polvere nel colore RAL, per interramento (getto in calcestruzzo) o per montaggio a vite.

Informazione importante:

Per garantire una protezione ottimale della Sua posta dall'acqua, la cassetta o il sistema di cassette dovrebbe, se possibile, essere posizionato sotto un portico.

La corrispondenza è protetta dall'acqua solo quando è inserita completamente nella cassetta e lo sportello d'inserimento è chiuso. La posta parzialmente inserita permette l'ingresso di umidità e sporco nella cassetta. Questo impianto è protetto contro l'infiltrazione d'acqua secondo DIN EN 13724. L'ingresso dell'acqua non costituisce motivo valido per reclamo.

Product properties

Superficie/colore	RAL 9005 nero profondo, RAL 3004 rosso porpora, DB 703 minerale di ferro micaceo, RAL 7016 grigio antracite, RAL a scelta (secondo la tabella colori), Alluminio grigio RAL 9007, RAL 9016 bianco traffico
Serie	GOETHE
Numero di scatole	con 4 cassette per le lettere
Etichettatura dei nomi	Etichetta con il nome
Materiale di base	Alluminio AlMg3 W19, Acciaio inox V2A 1.4301, Acciaio inox 1.4016 (acciaio inox magnetico)
Tipo di montaggio	Indipendente
Ritiro dell'articolo	Lato anteriore
Scatola singola a volume	Grande > 16 litri

Dimensions

Larghezza in mm	1
Altezza in mm	1
Altezza della singola scatola in mm	200,0
Larghezza della singola scatola in mm	400,0
Volume in litri	32
Altezza della fessura per le lettere in mm	35,0
Larghezza della fessura per le lettere in mm	360,0
Altezza del sistema di cassette per le lettere in mm	800,0
Larghezza del sistema di cassette per le lettere in mm	400,0
Altezza complessiva in mm	1500,0 | 1700,0 + 23,0
Larghezza totale in mm	488,0
Profondità in mm	400,0 + 25,0 Tetto antipioggia
Peso in kg	60
Condizioni di consegna	Fornito in blocchi, elementi di supporto / cassetta per le lettere suddivisi

Dimension drawing

Briefkasten Manufaktur Lippe GmbH
Werler Straße 60
32105 Bad Salzuflen

www.briefkasten-manufaktur.de
info@briefkasten-manufaktur.de
Tel.: +49 5222 807110

Geschäftsführer Oliver Woineck
Ust.ID.Nr. DE303690847
Handelsregister Amtsgericht Lemgo, HRB 8618

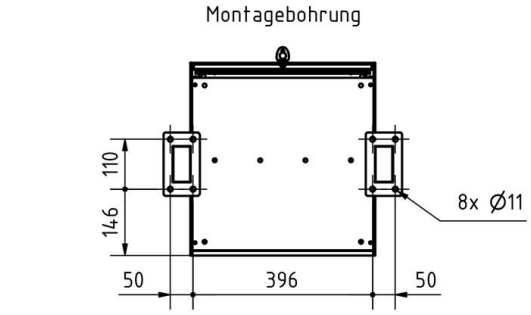

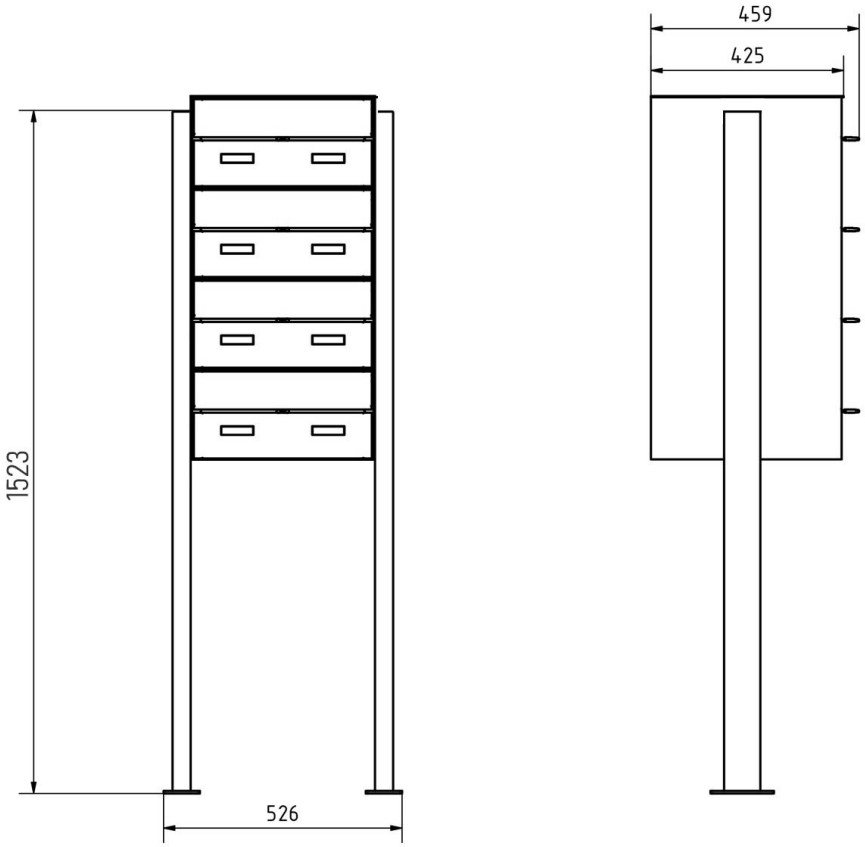

Briefkasten Manufaktur Lippe GmbH
Werler Straße 60
32105 Bad Salzuflen

www.briefkasten-manufaktur.de
info@briefkasten-manufaktur.de
Tel.: +49 5222 807110

Geschäftsführer Oliver Woineck
Ust.ID.Nr. DE303690847
Handelsregister Amtsgericht Lemgo, HRB 8618

More images

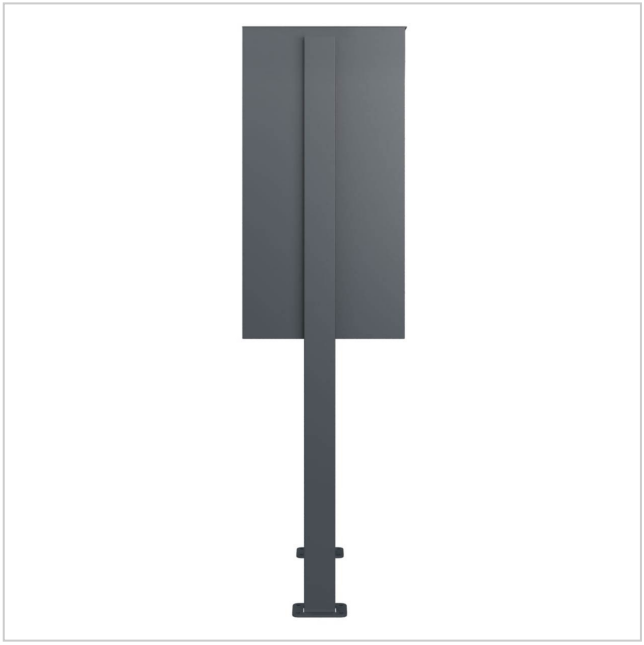





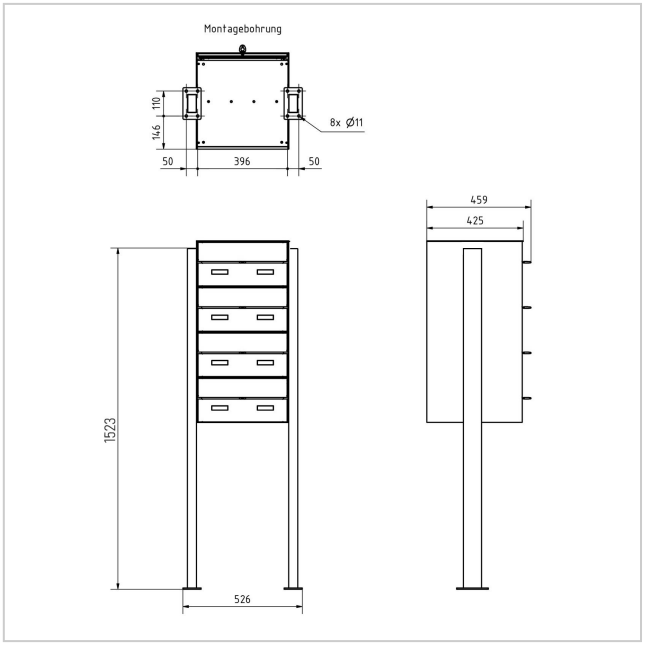

Briefkasten Manufaktur Lippe GmbH
Werler Straße 60
32105 Bad Salzuflen

www.briefkasten-manufaktur.de
info@briefkasten-manufaktur.de
Tel.: +49 5222 807110

Geschäftsführer Oliver Woineck
Ust.ID.Nr. DE303690847
Handelsregister Amtsgericht Lemgo, HRB 8618







Briefkasten Manufaktur Lippe GmbH
Werler Straße 60
32105 Bad Salzuflen

www.briefkasten-manufaktur.de
info@briefkasten-manufaktur.de
Tel.: +49 5222 807110

Geschäftsführer Oliver Woineck
Ust.ID.Nr. DE303690847
Handelsregister Amtsgericht Lemgo, HRB 8618