Impianto cassette postali da incasso per 4 BASIC 382U UP con scatola campanello laterale - RAL 7016 grigio antracite | RAL 7016 grigio antracite, struttura fine opaca | Collegamenti | Profondità 100 mm | con 4 cassette postali



Product number 382U-7016-4-SPS-L-100

Product description

Impianto cassetta postale da incasso per 4 unità BASIC 382U UP con cassetto campanello laterale - RAL 7016 grigio antracite

Moderna cassetta postale da incasso per 4 condomini - made in Germany by Briefkasten Manufaktur.

La cassetta postale è realizzata in acciaio zincato, verniciato a polvere in RAL 7016 grigio antracite. La lavorazione di altissima qualità e il concetto ben studiato rendono questa cassetta postale da incasso il nostro best seller. Un bordo di scarico per la pioggia per una protezione ottimale dall’acqua, una guarnizione in gomma continua per un inserimento silenzioso, la targhetta porta-nome sostituibile solida, un pratico gancio fermaposta e la serratura molto robusta caratterizzano questa cassetta da incasso. Il telaio da incasso in acciaio inox V2A è dotato di guarnizione in gomma piuma e garantisce una durata molto elevata.

Grazie al tipo di costruzione, il montaggio fai-da-te risulta semplice.

Briefkasten Manufaktur Lippe GmbH
Werler Straße 60
32105 Bad Salzuflen

www.briefkasten-manufaktur.de
info@briefkasten-manufaktur.de
Tel.: +49 5222 807110

Geschäftsführer Oliver Woineck
Ust.ID.Nr. DE303690847
Handelsregister Amtsgericht Lemgo, HRB 8618

- **Impianto cassetta postale da incasso a 4 posti in acciaio zincato, verniciato a polvere in RAL 7016 grigio antracite**
- L’impianto viene prodotto dalla Briefkasten Manufaktur. Produzione di qualità tedesca "Made in Germany".
- Le cassette postali sono conformi alla DIN/EN 13724. Dimensione della fessura d’introduzione (3,5 cm x 32,5 cm) per C4 in orizzontale, qui anche le buste grandi entrano senza piegarsi.
- Sportello d’introduzione con guarnizione in gomma fonoassorbente per un inserimento della posta molto silenzioso.
- La porta si apre da sinistra a destra.
- Inclusi 2 chiavi con numero identificativo, targhetta porta-nome intercambiabile (Tipo 2) sotto lo sportello d’introduzione e gancio fermaposta.
- Grande capacità grazie alla profondità opzionale della cassetta +50 mm = ca. 17 l. Adatto per aziende e famiglie con un volume di posta molto elevato.
- **Cassetto campanello in acciaio zincato, verniciato a polvere in RAL 7016 grigio antracite**
- Apertura per citofono con adattatore universale. (Impianto citofonico/altoparlante da incasso non inclusi nella consegna). Disponibile anche senza apertura per citofono.
- L’adattatore universale è compatibile con tutti gli altoparlanti da incasso di uso comune (Siedle, Ritto, TCS, Busch-Jäger, Gira, Legrand Bticino, ELCOM, Auerswald, Comelit ecc.).
- 4x pulsanti campanello rotondi in acciaio inox.
- Cornice di copertura per intonaco in profilo angolare in acciaio inox 25 x 58 mm, verniciata a polvere nel colore RAL.

Informazioni importanti

Preparazione per telecamera o postazione citofonica

Gli impianti citofonici devono essere collegati da un elettricista. Per la pianificazione, installazione e messa in servizio rivolgetevi all’elettricista di vostra fiducia.

Protezione dall'acqua

La posta è protetta dall’umidità e dallo sporco solo quando è stata inserita completamente e lo sportello è chiuso. In determinate condizioni atmosferiche estreme può comunque entrare acqua (secondo DIN EN 13724 fino a 1 ccm). Ciò non costituisce motivo di reclamo.

Briefkasten Manufaktur Lippe GmbH
Werler Straße 60
32105 Bad Salzuflen

www.briefkasten-manufaktur.de
info@briefkasten-manufaktur.de
Tel.: +49 5222 807110

Geschäftsführer Oliver Woineck
Ust.ID.Nr. DE303690847
Handelsregister Amtsgericht Lemgo, HRB 8618

Product properties

Materiale di base	Acciaio, zincato
Serie	BASE
Numero di pulsanti del campanello	4 pulsanti
Funzioni	Interruttore della luce, Stazione interfonica
Scatola delle funzioni preparata per il produttore	GIRA, Busch Jaeger, Siedle, Elettronica STR, ELCOM, TCS, Ritto, ALGO, Telegärtner, Auerswald, Legrand Bticino, Comelite
Numero di scatole	con 4 scatole per pacchi
Scatola singola a volume	Normale > 10 litri
Etichettatura dei nomi	Etichetta con il nome
Ritiro dell'articolo	Lato anteriore
Superficie/colore	Terra
Tipo di montaggio	Montaggio ad incasso

Dimensions

Altezza della singola scatola in mm	330,0
Larghezza della singola scatola in mm	355,0
Volume in litri	12,0 | 17,0
Altezza della fessura per le lettere in mm	35,0
Larghezza della fessura per le lettere in mm	325,0
Altezza del sistema di cassette per le lettere in mm	710,0
Larghezza del sistema di cassette per le lettere in mm	930,0
Larghezza totale in mm	930,0
Profondità in mm	100,0 | 150,0
Peso in kg	34
Condizioni di consegna	La consegna viene effettuata completamente montata.

Briefkasten Manufaktur Lippe GmbH
Werler Straße 60
32105 Bad Salzuflen

www.briefkasten-manufaktur.de
info@briefkasten-manufaktur.de
Tel.: +49 5222 807110

Geschäftsführer Oliver Woineck
Ust.ID.Nr. DE303690847
Handelsregister Amtsgericht Lemgo, HRB 8618

More images



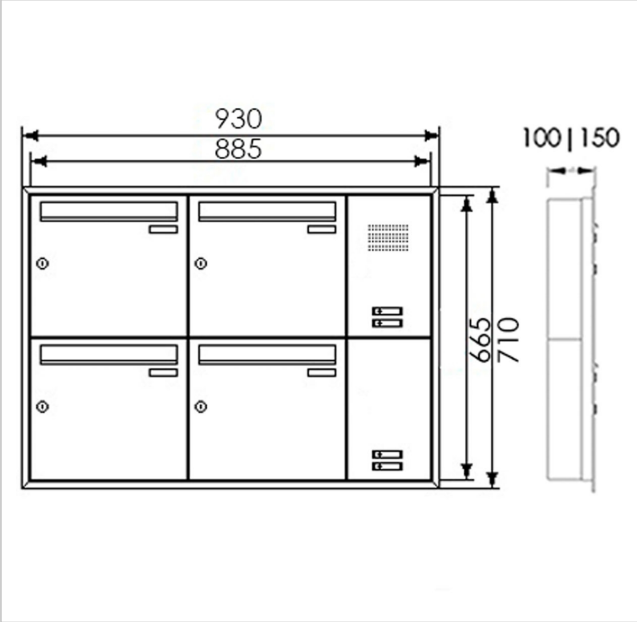

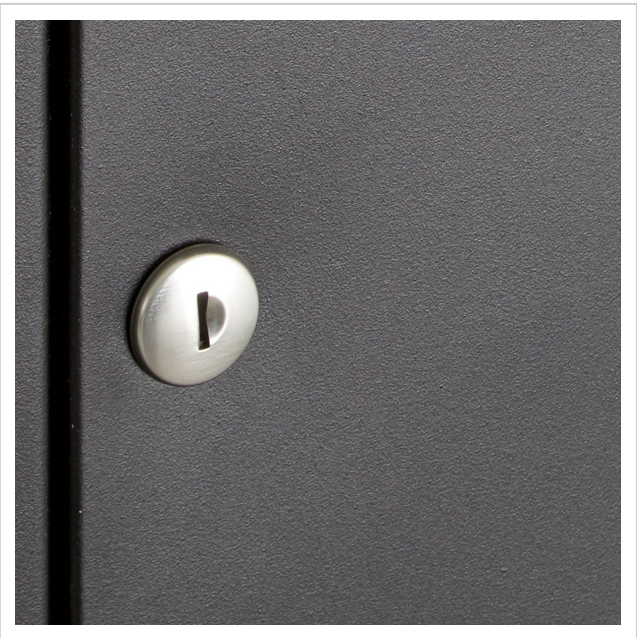



Briefkasten Manufaktur Lippe GmbH
Werler Straße 60
32105 Bad Salzuflen

www.briefkasten-manufaktur.de
info@briefkasten-manufaktur.de
Tel.: +49 5222 807110

Geschäftsführer Oliver Woineck
Ust.ID.Nr. DE303690847
Handelsregister Amtsgericht Lemgo, HRB 8618







Briefkasten Manufaktur Lippe GmbH
Werler Straße 60
32105 Bad Salzuflen

www.briefkasten-manufaktur.de
info@briefkasten-manufaktur.de
Tel.: +49 5222 807110

Geschäftsführer Oliver Woineck
Ust.ID.Nr. DE303690847
Handelsregister Amtsgericht Lemgo, HRB 8618