Piedistallo per campanello di design - acciaio inox V2A lucido con predisposizione per 2N Verso - 2N Solo | senza | 2N Verso/Solo preparato per 1 modulo | 130 cm | Acciaio inossidabile, spazzolato



Product number 870-VA-2N-1FACH-130

Product description

Colonna campanello di design - acciaio inox V2A, lucido, preparato con 2N Verso - 2N Solo

Colonna campanello di alta qualità realizzata interamente in acciaio inox V2A, lucido, da Briefkasten Manufaktur. Questa colonna campanello è adatta all'integrazione dei modelli 2N IP VERSO, 2N IP SOLO e 2N LTE VERSO in versione da incasso. Il videocitofono 2N può essere integrato perfettamente nel design da incasso e sostituito in qualsiasi momento. I nostri prodotti hanno un'alta qualità, una funzionalità affidabile e un'identità unica. Prodotto da Briefkasten Manufaktur.

- Colonna campanello in acciaio inox V2A da 1,5 mm, lucidato a 240 grani.
- Il sistema è prodotto da Briefkasten Manufaktur. Produzione di qualità tedesca "Made in Germany".
- La parte vocale è realizzata in acciaio inox V2A da 2 mm _##########_0__, lucidato. Dimensioni: L 190 mm x H 640 mm x P 110 mm.
- Incl. 6x viti in acciaio inox V2A, lucidate, in modo che le viti per il fissaggio del pannello frontale non siano visibili. Vedere le immagini.
- Il piedistallo completamente saldato è realizzato in acciaio inox V2A da 1,5 mm, lucidato. L'altezza di costruzione è di 1,30 m o 1,60 m.
- Il piedistallo è dotato di una piastra di base VA. Questa ha uno spessore di 10 mm ed è rifinita con una piastra di copertura. Vedere le immagini.
- È possibile il passaggio invisibile dei cavi attraverso il corpo.
- **La predisposizione è prevista per 1-3 moduli 2N. SENZA componenti di sistema 2N!**

Informazioni importanti

Protezione dall'acqua

Briefkasten Manufaktur Lippe GmbH
Werler Straße 60
32105 Bad Salzuflen

www.briefkasten-manufaktur.de
info@briefkasten-manufaktur.de
Tel.: +49 5222 807110

Geschäftsführer Oliver Woineck
Ust.ID.Nr. DE303690847
Handelsregister Amtsgericht Lemgo, HRB 8618

Per ottenere una protezione ottimale dall'acqua per la posta, la cassetta delle lettere o il sistema di cassette per le lettere dovrebbero essere collocati possibilmente sotto una tettoia.

La posta è protetta dall'acqua solo se è completamente inserita nella cassetta e lo sportello è chiuso. La posta non completamente inserita permette all'umidità e allo sporco di penetrare nella cassetta delle lettere. È quindi necessario progettare cassette delle lettere sufficientemente dimensionate per le prossime esigenze. In alcune condizioni climatiche estreme, l'acqua può comunque penetrare (fino a 1ccm secondo la norma DIN EN 13724). Questo non è un motivo di reclamo.

Product properties

Serie	GRIMM
Funzioni	Macchina fotografica, Stazione interfonica
Scatola delle funzioni preparata per il produttore	2N
Tipo di montaggio	Indipendente
Materiale di base	Acciaio inox V2A 1.4301
Superficie/colore	Terra

Briefkasten Manufaktur Lippe GmbH
Werler Straße 60
32105 Bad Salzuflen

www.briefkasten-manufaktur.de
info@briefkasten-manufaktur.de
Tel.: +49 5222 807110

Geschäftsführer Oliver Woineck
Ust.ID.Nr. DE303690847
Handelsregister Amtsgericht Lemgo, HRB 8618

Dimensions

Altezza della singola scatola in mm	640,0
Larghezza della singola scatola in mm	190,0
Altezza complessiva in mm	1300,0 | 1600,0
Larghezza totale in mm	220,0 (piastra di appoggio 320,0)
Profondità in mm	110,0 (piastra piedi 210,0)
Peso in kg	40
Condizioni di consegna	La consegna è assemblata

Dimension drawing

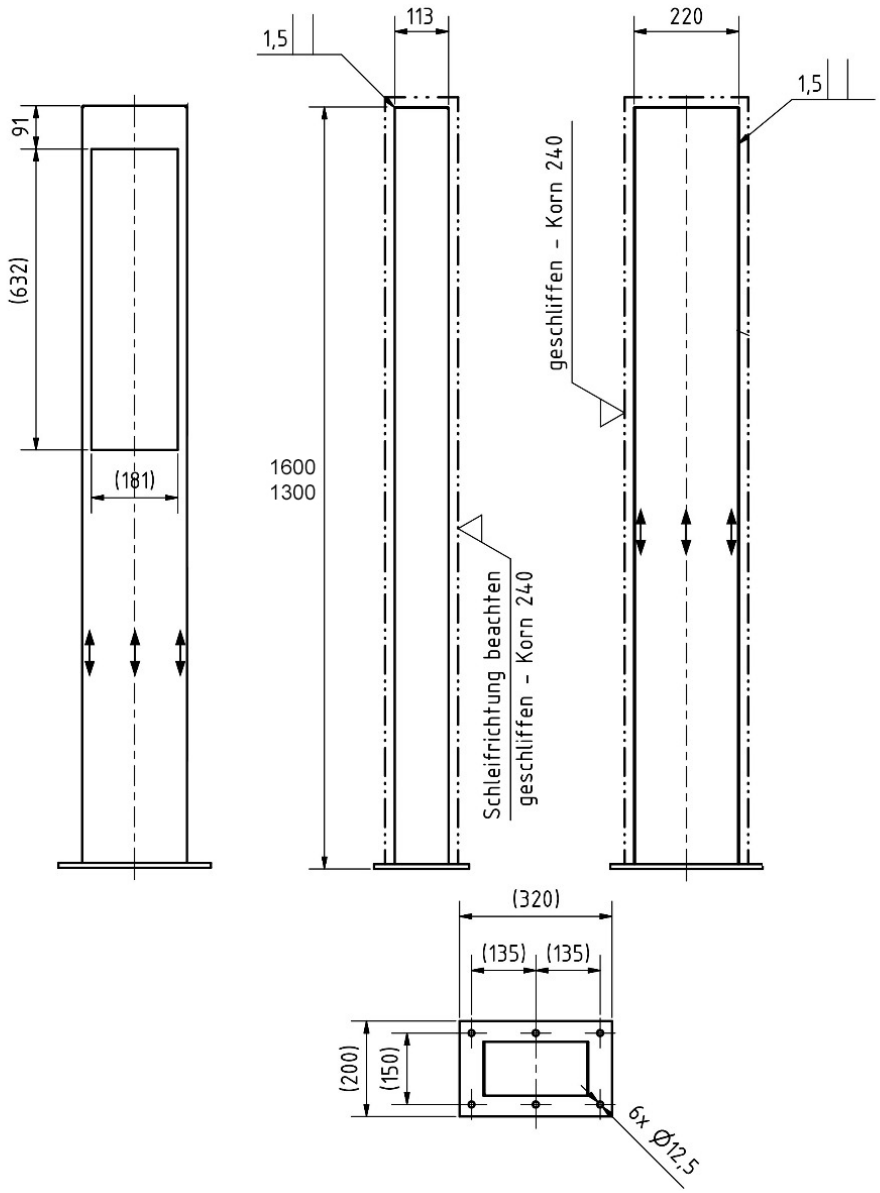

More images



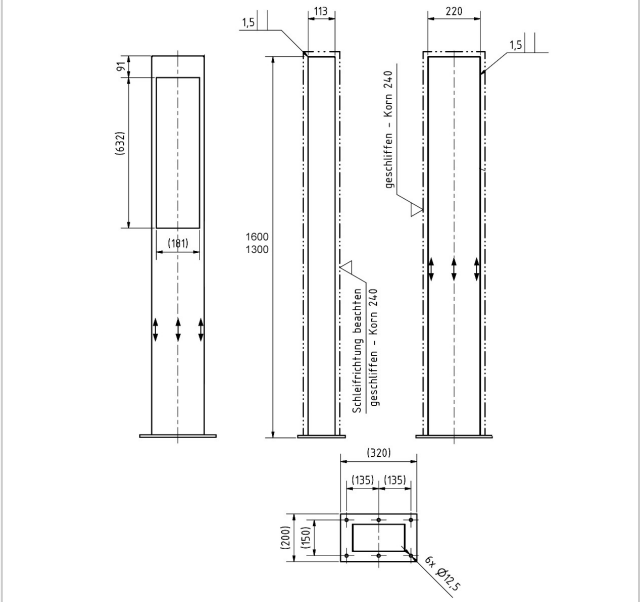





Briefkasten Manufaktur Lippe GmbH
Werler Straße 60
32105 Bad Salzuflen

www.briefkasten-manufaktur.de
info@briefkasten-manufaktur.de
Tel.: +49 5222 807110

Geschäftsführer Oliver Woineck
Ust.ID.Nr. DE303690847
Handelsregister Amtsgericht Lemgo, HRB 8618





Briefkasten Manufaktur Lippe GmbH
Werler Straße 60
32105 Bad Salzuflen

www.briefkasten-manufaktur.de
info@briefkasten-manufaktur.de
Tel.: +49 5222 807110

Geschäftsführer Oliver Woineck
Ust.ID.Nr. DE303690847
Handelsregister Amtsgericht Lemgo, HRB 8618