Impianto di cassette postali in acciaio inox a 4 posti Design BASIC Plus 385XW per montaggio laterale a parete - RAL a scelta | Diritto | con 4 cassette postali (1x4)



Product number 385XW-4S-R

Product description

Impianto cassette postali laterale BASIC Plus 385XW per 4 appartamenti – posizione cassette destra

La BASIC Plus 385XW è un pregiato impianto di cassette postali in acciaio inossidabile per montaggio laterale a parete, pensato per 4 appartamenti. È stato progettato per condomini, complessi residenziali e piccole proprietà commerciali, e consente un montaggio salvaspazio lateralmente rispetto alla porta d'ingresso o su una parete idonea.

Quattro cassette postali sono raggruppate in un'unità verticale e stretta – ideale quando lo spazio davanti all'ingresso è limitato.

Le cassette postali sono realizzate in acciaio inossidabile V2A 1.4301 e vengono verniciate a polvere in un colore RAL o DB a scelta. Anche il tetto antipioggia e il rivestimento laterale sono in acciaio inossidabile. Il fissaggio laterale avviene mediante colonne in acciaio inox da Ø 60,3 mm con levigatura grana 240.

In questa variante la posizione delle cassette è a destra. L'installazione laterale crea un profilo di montaggio definito e permette di orientare l'impianto in funzione della situazione architettonica dell'ingresso.

I vantaggi della BASIC Plus 385XW a colpo d'occhio

Montaggio laterale a parete

La 385XW viene montata lateralmente su una parete idonea dell'edificio. La posizione delle cassette di questa variante è a destra; ciò permette di adattare l'impianto alla situazione esistente dell'ingresso.

BASIC Plus in acciaio inossidabile V2A

Briefkasten Manufaktur Lippe GmbH
Werler Straße 60
32105 Bad Salzuflen

www.briefkasten-manufaktur.de
info@briefkasten-manufaktur.de
Tel.: +49 5222 807110

Geschäftsführer Oliver Woineck
Ust.ID.Nr. DE303690847
Handelsregister Amtsgericht Lemgo, HRB 8618

Le cassette, i rivestimenti e gli elementi di fissaggio sono realizzati interamente in acciaio inossidabile V2A 1.4301. Le cassette verniciate a polvere uniscono un aspetto pregiato a una costruzione durevole.

Inserto DIN-C4 con guarnizione in gomma

Ogni cassetta dispone di un'apertura di immissione di 35 × 265 mm per DIN C4 verticale. Una guarnizione in gomma ammortizzante riduce il rumore dello sportello di immissione.

Colonne di fissaggio robuste in acciaio inox

Il fissaggio laterale a parete avviene tramite colonne Ø 60,3 mm in acciaio inox V2A 1.4301 con levigatura grana 240. Esse costituiscono un collegamento robusto e resistente alle intemperie tra l'impianto e l'edificio.

Soluzione robusta per 4 appartamenti

Quattro cassette separate offrono alta praticità d'uso quotidiano con un montaggio laterale particolarmente salvaspazio. La costruzione modulare BASIC Plus facilita inoltre manutenzione e sostituzione dei ricambi.

Dotazione della BASIC Plus 385XW per 4 appartamenti

Impianto cassette postali

Numero di cassette 4 cassette postali
Disposizione 1 colonna × 4 file
Materiale Acciaio inossidabile V2A 1.4301
Finitura Verniciatura a polvere in colore RAL/DB a scelta
Tetto antipioggia / rivestimento laterale Acciaio inossidabile V2A 1.4301, verniciato a polvere dello stesso colore
Produzione Prodotto in Germania da Briefkasten Manufaktur Lippe

Posta e utilizzo

Apertura di immissione 35 × 265 mm per cassettina, adatto per DIN C4 verticale
Volume di posta Ca. 12 litri per cassettina
Sportelli di immissione Con guarnizione in gomma ammortizzante
Prelievo della posta Frontale
Apertura porta Da sinistra verso destra
Chiavi 8 chiavi in totale, 2 per cassettina
Targhette nome 4 targhette intercambiabili sotto gli sportelli di immissione

Fissaggio laterale

Posizione cassette Destra
Colonne di fissaggio Ø 60,3 mm acciaio inossidabile V2A 1.4301
Finitura colonne Levigatura grana 240
Tipo di montaggio Montaggio a vite su una parete idonea dell'edificio
Elementi di fissaggio Scegliere in cantiere ancoraggi a tassello o barre filettate adatti al tipo di parete
Norma Cassette postali conformi a DIN EN 13724

Avvertenza per il montaggio laterale a parete

Briefkasten Manufaktur Lippe GmbH
Werler Straße 60
32105 Bad Salzuflen

www.briefkasten-manufaktur.de
info@briefkasten-manufaktur.de
Tel.: +49 5222 807110

Geschäftsführer Oliver Woineck
Ust.ID.Nr. DE303690847
Handelsregister Amtsgericht Lemgo, HRB 8618

La parete deve essere pulita, piana e sufficientemente portante per il peso dell'intero impianto di cassette postali. Tasselli a espansione o barre filettate non sono inclusi nella fornitura e devono essere scelti in base alla struttura della parete, al peso dell'impianto e alle condizioni locali di montaggio.

Avvertenza sulla protezione dalle intemperie

Le spedizioni devono essere inserite completamente affinché gli sportelli di immissione possano chiudersi. La superficie di immissione dovrebbe, se possibile, non essere esposta direttamente al lato meteorologico prevalente. In condizioni meteorologiche estreme può comunque verificarsi infiltrazione di umidità nonostante una realizzazione conforme alle norme.

Manutenzione e costruzione BASIC-Plus

L'acciaio inossidabile V2A è di facile manutenzione e durevole. La costruzione modulare BASIC Plus è stata concepita per un montaggio semplice e per una buona disponibilità di ricambi.

Product properties

Superficie/colore	RAL 9005 nero profondo, RAL 3004 rosso porpora, DB 703 minerale di ferro micaceo, RAL 7016 grigio antracite, RAL a scelta (secondo la tabella colori), Alluminio grigio RAL 9007, RAL 9016 bianco traffico
Serie	BASE
Scatola singola a volume	Normale > 10 litri
Numero di scatole	con 4 cassette per le lettere
Etichettatura dei nomi	Etichetta con il nome
Materiale di base	Acciaio inox V2A 1.4301
Numero civico	Numero civico come incisione laser
Ritiro dell'articolo	Lato anteriore
Tipo di montaggio	Montato in superficie

Briefkasten Manufaktur Lippe GmbH
Werler Straße 60
32105 Bad Salzuflen

www.briefkasten-manufaktur.de
info@briefkasten-manufaktur.de
Tel.: +49 5222 807110

Geschäftsführer Oliver Woineck
Ust.ID.Nr. DE303690847
Handelsregister Amtsgericht Lemgo, HRB 8618

Dimensions

Altezza in mm	600
Altezza della singola scatola in mm	110,0
Larghezza della singola scatola in mm	300,0
Volume in litri	12
Altezza della fessura per le lettere in mm	35,0
Larghezza della fessura per le lettere in mm	265,0
Altezza del sistema di cassette per le lettere in mm	440,0
Larghezza del sistema di cassette per le lettere in mm	300,0
Larghezza totale in mm	400,0
Profondità in mm	435,0
Peso in kg	29
Condizioni di consegna	La consegna avviene in blocchi, elementi a colonna / cassette postali consegnati separatamente

Dimension drawing

Briefkasten Manufaktur Lippe GmbH
Werler Straße 60
32105 Bad Salzuflen

www.briefkasten-manufaktur.de
info@briefkasten-manufaktur.de
Tel.: +49 5222 807110

Geschäftsführer Oliver Woineck
Ust.ID.Nr. DE303690847
Handelsregister Amtsgericht Lemgo, HRB 8618

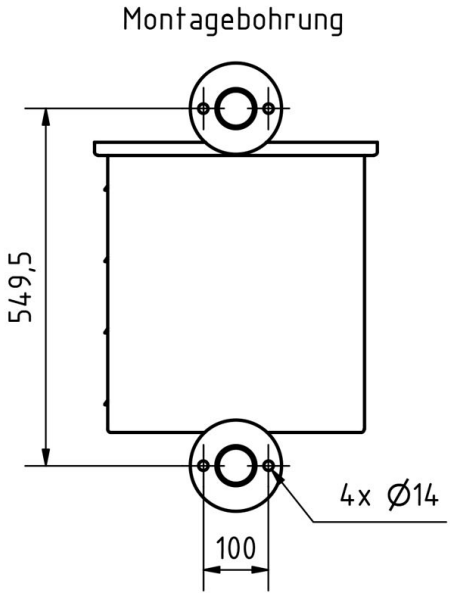

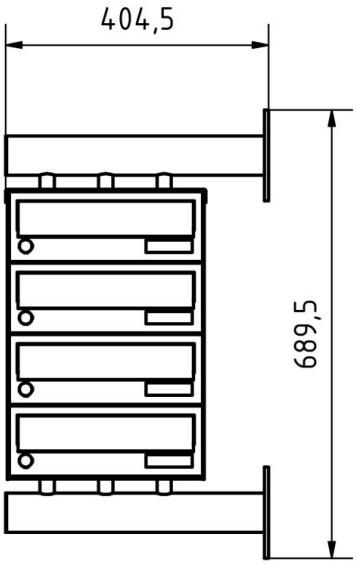

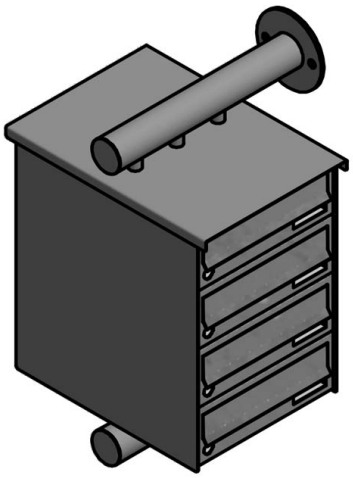

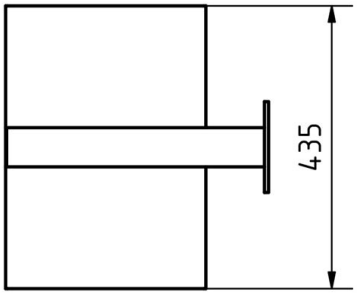

Briefkasten Manufaktur Lippe GmbH
Werler Straße 60
32105 Bad Salzuflen

www.briefkasten-manufaktur.de
info@briefkasten-manufaktur.de
Tel.: +49 5222 807110

Geschäftsführer Oliver Woineck
Ust.ID.Nr. DE303690847
Handelsregister Amtsgericht Lemgo, HRB 8618

More images



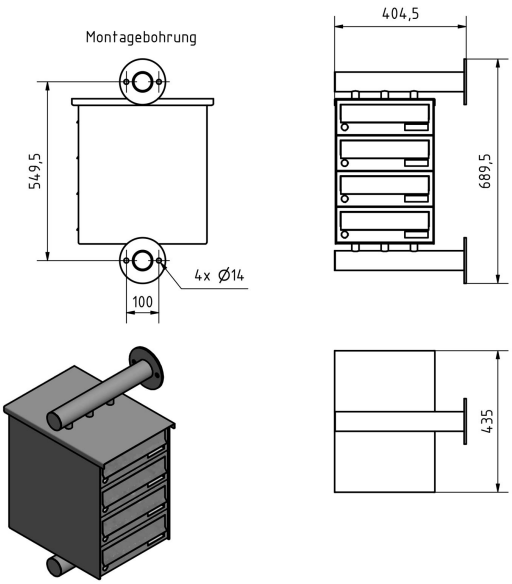













Briefkasten Manufaktur Lippe GmbH
Werler Straße 60
32105 Bad Salzuflen

www.briefkasten-manufaktur.de
info@briefkasten-manufaktur.de
Tel.: +49 5222 807110

Geschäftsführer Oliver Woineck
Ust.ID.Nr. DE303690847
Handelsregister Amtsgericht Lemgo, HRB 8618







Briefkasten Manufaktur Lippe GmbH
Werler Straße 60
32105 Bad Salzuflen

www.briefkasten-manufaktur.de
info@briefkasten-manufaktur.de
Tel.: +49 5222 807110

Geschäftsführer Oliver Woineck
Ust.ID.Nr. DE303690847
Handelsregister Amtsgericht Lemgo, HRB 8618