Cassetta per le lettere da appoggio in 9 pezzi in acciaio inox BASIC Plus 382XA AP - acciaio inox V2A lucido | Profondità 150 mm | con 9 cassette postali | Acciaio inossidabile, spazzolato



Product number 382XA-VA-9-150

Product description

Impianto di cassette postali da montaggio superficiale per 9 unità in acciaio inox Design BASIC Plus 382XA AP - acciaio inox V2A spazzolato

Impianto da montaggio superficiale di alta qualità per 9 unità, Made in Germany dalla Briefkasten Manufaktur.

L'intero sistema di cassette postali da montaggio superficiale è realizzato in acciaio inox V2A spazzolato. La lavorazione di pregio e il concetto ben studiato rendono questo impianto uno dei nostri best seller. Una battuta di scolo per la protezione ottimale dall'acqua, una guarnizione in gomma continua per un inserimento silenzioso della posta, la solida targhetta porta-nome intercambiabile, un pratico fermacorrispondenza e la serratura molto robusta caratterizzano questo sistema di cassette postali da montaggio superficiale.

Gli impianti della collezione BASIC Plus si distinguono per l'utilizzo coerente di acciaio inox V2A. Il risultato è un'elevata durabilità e sostenibilità. La costruzione è stata sviluppata dai nostri ingegneri con l'obiettivo di elevata flessibilità e modularità, semplice montaggio dei ricambi e facile installazione autonoma. Per tutti gli impianti BASIC Plus i ricambi sono direttamente disponibili.

Grazie al tipo di costruzione, il montaggio autonomo risulta semplice. L'impianto di cassette postali è predisposto per un montaggio completo e senza complicazioni, non è quindi necessaria una complessa installazione a parete dei singoli scomparti.

Briefkasten Manufaktur Lippe GmbH
Werler Straße 60
32105 Bad Salzuflen

www.briefkasten-manufaktur.de
info@briefkasten-manufaktur.de
Tel.: +49 5222 807110

Geschäftsführer Oliver Woineck
Ust.ID.Nr. DE303690847
Handelsregister Amtsgericht Lemgo, HRB 8618

- Impianto da montaggio superficiale a 9 posti con cassette in acciaio inox V2A spazzolato.
- L'impianto è realizzato presso la Briefkasten Manufaktur. Produzione di qualità tedesca "Made in Germany".
- Le cassette postali sono conformi alla DIN/EN 13724. Dimensione dell'apertura (3,5 cm x 32,5 cm) per C4 in orizzontale; anche grandi buste vi entrano senza piegarsi.
- Sportelli d'inserimento con guarnizione in gomma fonoassorbente per un inserimento della posta molto silenzioso.
- Le porte si aprono da sinistra verso destra.
- Inclusi 2 chiavi con numero, targhetta porta-nome intercambiabile sotto lo sportello d'inserimento e fermacorrispondenza per ciascuna cassetta.
- Ampia capacità grazie alla profondità opzionale della cassetta +50 mm = ca. 17 l. Adatto per aziende e utenze domestiche con elevato volume di posta.
- Inclusi rivestimento laterale e tetto antipioggia in acciaio inox V2A spazzolato.
- Per montaggio a parete, compresa guida di montaggio e materiale di fissaggio (viti + tasselli).

Informazione importante:

La posta è protetta dall'umidità e dallo sporco solo in caso di inserimento completo e sportello chiuso. In determinate condizioni meteorologiche estreme può comunque entrare acqua (secondo DIN EN 13724 fino a 1 ccm). Ciò non costituisce motivo di reclamo.

Product properties

Serie	BASE
Numero di scatole	con 9 cassette per le lettere
Etichettatura dei nomi	Etichetta con il nome
Materiale di base	Acciaio inox V2A 1.4301
Ritiro dell'articolo	Lato anteriore
Superficie/colore	Terra
Scatola singola a volume	Grande > 16 litri
Tipo di montaggio	Montato in superficie

Dimensions

Altezza della singola scatola in mm	330,0
Larghezza della singola scatola in mm	355,0
Volume in litri	12,0 | 17,0
Altezza della fessura per le lettere in mm	35,0
Larghezza della fessura per le lettere in mm	325,0
Altezza del sistema di cassette per le lettere in mm	990,0
Larghezza del sistema di cassette per le lettere in mm	1065,0
Profondità in mm	100,0 | 150,0
Peso in kg	39
Condizioni di consegna	La consegna avviene preassemblata/parzialmente smontata

Briefkasten Manufaktur Lippe GmbH
Werler Straße 60
32105 Bad Salzuflen

www.briefkasten-manufaktur.de
info@briefkasten-manufaktur.de
Tel.: +49 5222 807110

Geschäftsführer Oliver Woineck
Ust.ID.Nr. DE303690847
Handelsregister Amtsgericht Lemgo, HRB 8618

More images





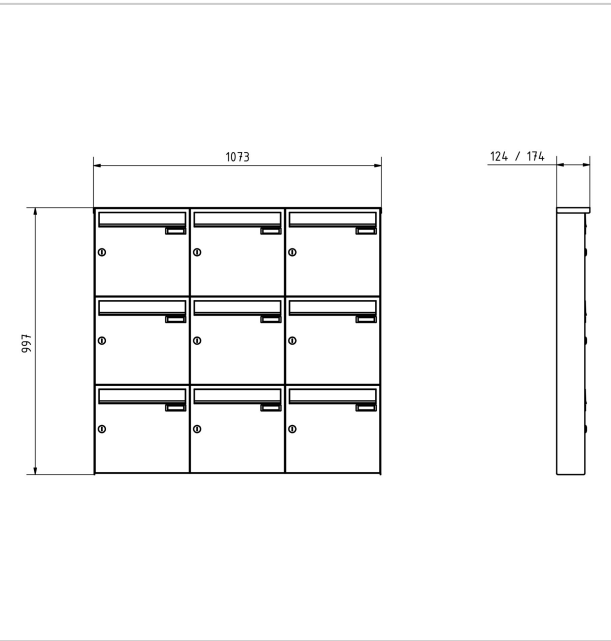



Briefkasten Manufaktur Lippe GmbH
Werler Straße 60
32105 Bad Salzuflen

www.briefkasten-manufaktur.de
info@briefkasten-manufaktur.de
Tel.: +49 5222 807110

Geschäftsführer Oliver Woineck
Ust.ID.Nr. DE303690847
Handelsregister Amtsgericht Lemgo, HRB 8618







Briefkasten Manufaktur Lippe GmbH
Werler Straße 60
32105 Bad Salzuflen

www.briefkasten-manufaktur.de
info@briefkasten-manufaktur.de
Tel.: +49 5222 807110

Geschäftsführer Oliver Woineck
Ust.ID.Nr. DE303690847
Handelsregister Amtsgericht Lemgo, HRB 8618