Casellario postale BASIC da 4 cassette con 4 vani per pacchi e illuminazione LED – RAL a scelta

Product number BML3D-WHXMEMDZQ9



Product description

Casellario postale autoportante in acciaio inox per quattro utenze, con vani per pacchi nel colore RAL desiderato

Il modello BASIC Horizontal di Briefkasten Manufaktur combina quattro cassette postali, quattro vani per pacchi con chiusura indipendente e un modulo funzionale. La colonna autoportante riunisce così la ricezione di lettere e pacchi in un'unica struttura.

La struttura in acciaio inox V2A 1.4301 è verniciata a polvere in un colore RAL a scelta. Un rivestimento aderente, una tettoia parapioggia piana e un pannello posteriore completano l'insieme.

Caratteristiche di questo casellario postale

Briefkasten Manufaktur Lippe GmbH
Werler Straße 60
32105 Bad Salzuflen

www.briefkasten-manufaktur.de
info@briefkasten-manufaktur.de
Tel.: +49 5222 807110

Geschäftsführer Oliver Woineck
Ust.ID.Nr. DE303690847
Handelsregister Amtsgericht Lemgo, HRB 8618

- Dimensioni esterne complessive del casellario: 754 × 1252 × 430 mm (L × H × P).
- 4 cassette postali orizzontali, ciascuna con dimensioni esterne di 370 × 110 × 385 mm (L × H × P); ritiro della posta dal lato frontale.
- 4 moduli accessori adibiti a vani per pacchi, ciascuno con dimensioni esterne di 370 × 440 × 385 mm (L × H × P), dotati di sportello e serratura per pacchi serie BASIC con maniglia a T.
- 1 modulo funzionale con dimensioni esterne di 740 × 110 × 385 mm (L × H × P) e pannello fissato con viti di chiusura.
- Installazione autoportante a colonna con telaio di base e piastra di ancoraggio interna; fissaggio mediante viti.
- Materiale di base: acciaio inox V2A 1.4301; superficie verniciata a polvere in un colore RAL a scelta.
- Rivestimento aderente in acciaio inox da 1,5 mm con due pannelli laterali, tettoia parapioggia piana e pannello posteriore di spessore 1 mm.
- Cassette postali con bordo di scolo per l'acqua piovana, guarnizione continua in gomma sull'imbucatura e serratura a leva con copertura protettiva in acciaio inox.
- 4 targhette portanome in plastica BASIC tipo 2 e scritte intagliate al laser con retroilluminazione bianca.

Particolarità di questo casellario postale

Quattro vani per pacchi con abilitazione meccanica

Ciascuno dei quattro vani per pacchi è dotato di una serratura per pacchi serie BASIC con maniglia a T. Con la propria chiave è possibile abilitare il singolo vano a un'apertura unica. Il corriere può aprire il vano abilitato senza chiave, inserire la spedizione e, dopo aver chiuso lo sportello, bloccare la serratura premendola verso l'interno.

Per ritirare il pacco, apra il vano con la propria chiave. Per una successiva consegna senza chiave è necessario abilitare nuovamente il vano. Ogni serratura per pacchi include due chiavi ed è contraddistinta da un numero di chiave individuale.

Le dimensioni indicate per i vani sono misure esterne e non corrispondono alle dimensioni massime dei pacchi. Per determinare le dimensioni ammissibili della spedizione, fanno fede l'apertura netta dello sportello e le dimensioni interne utili del rispettivo vano.

Cassette postali con serratura a leva protetta

Le quattro cassette postali sono dotate ciascuna di una serratura a leva con copertura protettiva in acciaio inox e due chiavi. La copertura protegge il cilindro della serratura dall'ingresso di liquidi e particelle di sporco.

La guarnizione continua in gomma ammortizza l'inserimento della posta. L'imbucatura è progettata per buste DIN-C4; l'altezza dell'imbucatura e il condotto rastremato ostacolano l'accesso non autorizzato alla posta.

Targhette portanome e scritte retroilluminate

Le quattro targhette portanome BASIC tipo 2 sono realizzate in policarbonato trasparente. Gli inserti possono essere sostituiti dal lato frontale.

La dotazione selezionata comprende inoltre quattro scritte incise al laser e dodici scritte intagliate al laser con retroilluminazione bianca.

Modulo funzionale con pannello avvitato

Il modulo funzionale in acciaio inox V2A 1.4301 presenta un bordo di scolo integrato per l'acqua piovana. Il pannello è fissato con viti di chiusura. Pulsanti del campanello, telecamera e citofono non sono inclusi in questa configurazione.

Configurabile su misura

Briefkasten Manufaktur Lippe GmbH
Werler Straße 60
32105 Bad Salzuflen

www.briefkasten-manufaktur.de
info@briefkasten-manufaktur.de
Tel.: +49 5222 807110

Geschäftsführer Oliver Woineck
Ust.ID.Nr. DE303690847
Handelsregister Amtsgericht Lemgo, HRB 8618

Personalizzi il casellario postale in armonia con la propria abitazione: tramite «Configura ora» può adattare questa configurazione alle proprie esigenze.

- Supporti della lunghezza adatta: scelga tra le lunghezze dei montanti disponibili quella più adatta alla propria installazione. La lunghezza raffigurata può essere modificata.
- Finitura delle cassette: personalizzi il colore nel configuratore 3D scegliendo tra quelli disponibili per questa versione.
- Scritte personalizzate: personalizzi le superfici predisposte con nomi, numeri civici o testi a scelta. Le scritte raffigurate sono esempi e possono essere sostituite.
- Stile delle scritte: scelga tra i caratteri disponibili per le scritte e ne personalizzi l'aspetto nel configuratore.
- Le scritte retroilluminate sono configurabili sulle superfici appositamente predisposte di questo casellario.
- Dotazione: aggiunga o modifichi i componenti compatibili con il casellario scegliendo tra le opzioni di volta in volta disponibili.

In caso di modifiche personalizzate, dimensioni e prezzo vengono ricalcolati nel configuratore 3D in base alla selezione effettuata.

Informazioni importanti

Protezione dall'acqua: una posizione riparata, possibilmente sotto una tettoia, contribuisce a proteggere la posta. La corrispondenza deve essere inserita completamente e lo sportellino dell'imbucatura deve rimanere chiuso.

Montaggio: per il casellario selezionato è necessaria una base adeguata e portante. Si attenga alle istruzioni di montaggio e tenga conto del tipo di fissaggio configurato.

Product properties

Serie	BASE
Funzioni	Scomparto pacchi
Numero di scatole	con 4 scatole per pacchi, con 4 cassette per le lettere
Etichettatura dei nomi	Etichetta con il nome
Tipo di montaggio	Indipendente
Materiale di base	Acciaio inox V2A 1.4301
Ritiro dell'articolo	Lato anteriore
Superficie/colore	RAL a scelta (secondo la tabella colori)

Briefkasten Manufaktur Lippe GmbH
Werler Straße 60
32105 Bad Salzuflen

www.briefkasten-manufaktur.de
info@briefkasten-manufaktur.de
Tel.: +49 5222 807110

Geschäftsführer Oliver Woineck
Ust.ID.Nr. DE303690847
Handelsregister Amtsgericht Lemgo, HRB 8618

Dimensions

Altezza della singola scatola in mm	110
Larghezza della singola scatola in mm	370
Altezza complessiva in mm	1252
Larghezza totale in mm	754
Profondità in mm	430

Dimension drawing

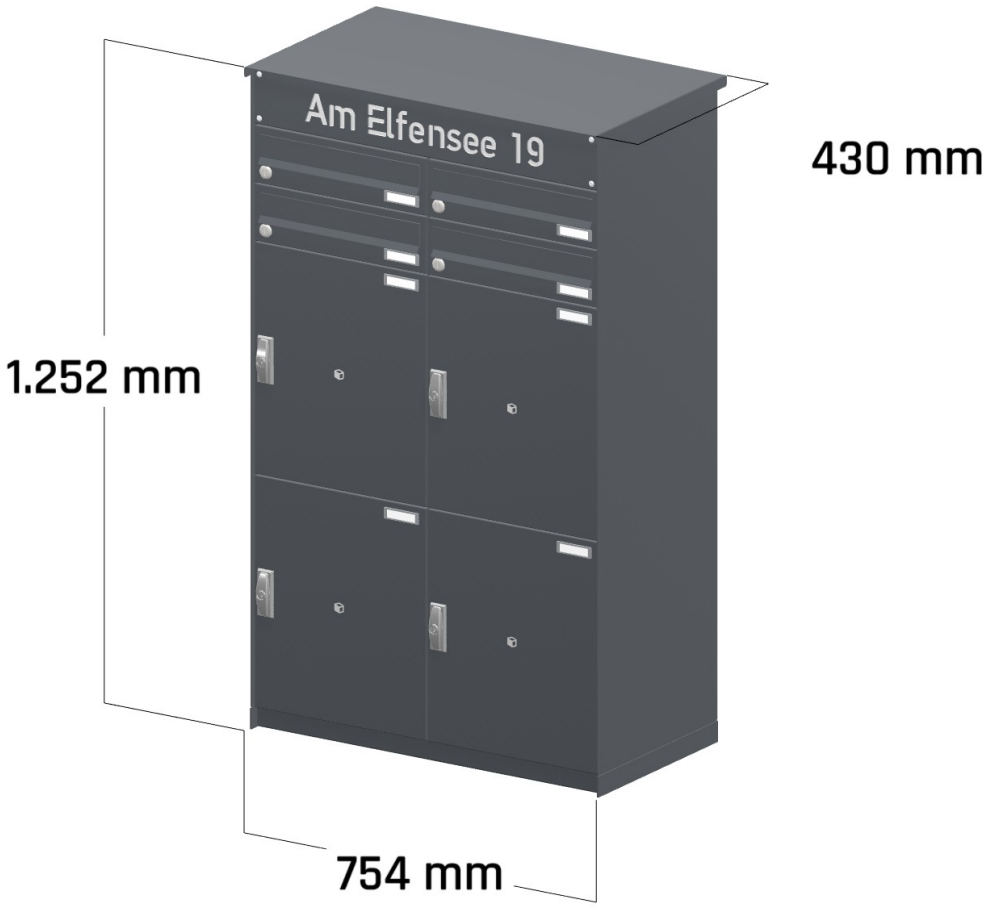

More images

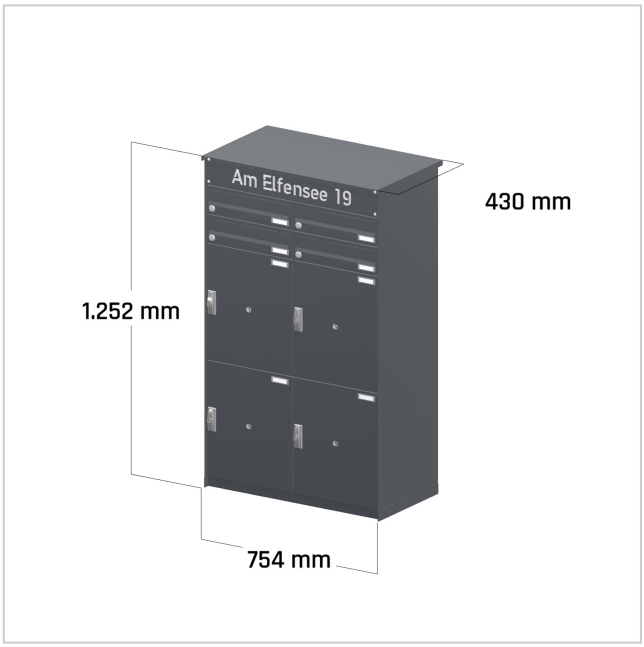

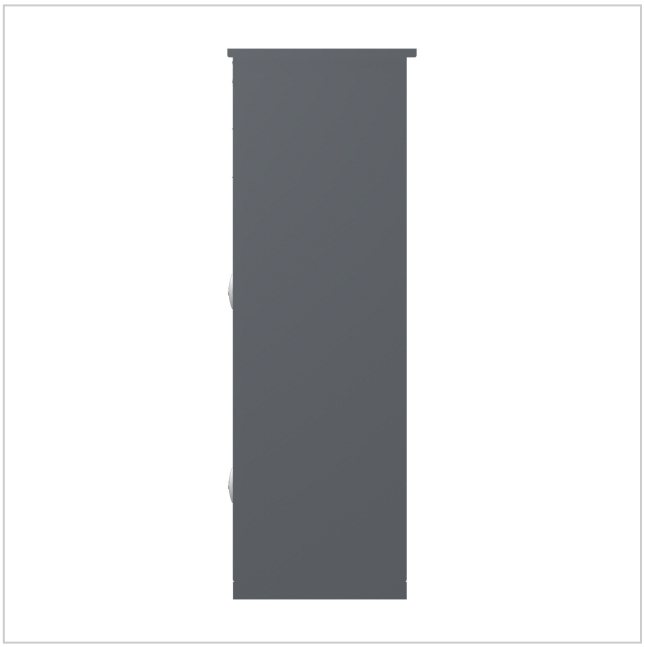





Briefkasten Manufaktur Lippe GmbH
Werler Straße 60
32105 Bad Salzuflen

www.briefkasten-manufaktur.de
info@briefkasten-manufaktur.de
Tel.: +49 5222 807110

Geschäftsführer Oliver Woineck
Ust.ID.Nr. DE303690847
Handelsregister Amtsgericht Lemgo, HRB 8618