Impianto per 7 cassette postali in acciaio inox Design BASIC Plus 385XW per montaggio laterale a parete - RAL a scelta | Diritto | con 7 cassette postali



Product number 385XW-7S-R

Product description

Cassette postali BASIC Plus 385XW a montaggio laterale per 7 unità – posizione vani a destra

La BASIC Plus 385XW è un’installazione di cassette postali in acciaio inox di alta qualità per montaggio laterale a parete, progettata per 7 unità. È destinata a complessi residenziali e immobili commerciali con sette utenti separati e consente un montaggio salvaspazio lateralmente alla porta d’ingresso o su una parete idonea.

La snella disposizione 1×7 offre sette vani postali separati senza occupare un’ampia superficie di facciata per il montaggio.

Le cassette postali sono realizzate in acciaio inox V2A 1.4301 e vengono verniciate a polvere in una tonalità RAL o DB a scelta. Anche il tetto anti-pioggia e le coperture laterali sono in acciaio inox. Il fissaggio laterale avviene tramite colonne in acciaio inox Ø 60,3 mm con finitura spazzolata grana 240.

In questa variante dell’articolo la posizione dei vani è a destra. La disposizione laterale crea un bordo di montaggio definito e consente di orientare l’installazione in base alla situazione edilizia dell’ingresso.

I vantaggi della BASIC Plus 385XW a colpo d’occhio

Montaggio laterale a parete

La 385XW viene montata lateralmente su una parete idonea. La posizione dei vani in questa variante è a destra; ciò permette di adattare l’installazione in modo mirato alla situazione d’ingresso esistente.

BASIC Plus in acciaio inox V2A

Briefkasten Manufaktur Lippe GmbH
Werler Straße 60
32105 Bad Salzuflen

www.briefkasten-manufaktur.de
info@briefkasten-manufaktur.de
Tel.: +49 5222 807110

Geschäftsführer Oliver Woineck
Ust.ID.Nr. DE303690847
Handelsregister Amtsgericht Lemgo, HRB 8618

Cassette postali, rivestimenti e elementi di fissaggio sono realizzati interamente in acciaio inox V2A 1.4301. Le cassette verniciate a polvere offrono una superficie di pregio abbinata a una costruzione durevole.

Apertura DIN C4 con guarnizione in gomma

Ogni vano è dotato di un’apertura di inserimento di 35 × 265 mm adatta per DIN C4 in verticale. Un labbro in gomma fonoassorbente riduce gli impatti dello sportello di inserimento.

Robuste colonne di fissaggio in acciaio inox

Il fissaggio laterale alla parete avviene tramite colonne in acciaio inox V2A 1.4301 di Ø 60,3 mm con finitura spazzolata grana 240. Esse costituiscono un collegamento robusto e resistente agli agenti atmosferici tra l’installazione e l’edificio.

Soluzione robusta per 7 unità

Sette vani separati sono combinati in modo salvaspazio in un’unità modulare in acciaio inox per ingressi esigenti. La costruzione modulare BASIC Plus facilita inoltre la manutenzione e la sostituzione delle parti.

Dotazione della BASIC Plus 385XW per 7 unità

Installazione cassette postali

Numero vani postali 7 cassette postali
Disposizione 1 colonna × 7 file
Materiale Acciaio inox V2A 1.4301
Superficie Verniciatura a polvere in colore RAL/DB a scelta
Tetto anti-pioggia / coperture laterali Acciaio inox V2A 1.4301, verniciato a polvere tono su tono
Produzione Made in Germany by Briefkasten Manufaktur Lippe

Posta e funzionamento

Apertura di inserimento 35 × 265 mm per cassetta, adatta per DIN C4 verticale
Capacità di carico Ca. 12 litri per cassetta
Sportelli d’inserimento Con guarnizione in gomma fonoassorbente
Prelievo della posta Frontale
Apertura porta Da sinistra a destra
Chiavi 14 chiavi in totale, 2 per cassetta
Targhette nominative 7 targhette nominative intercambiabili sotto gli sportelli d’inserimento

Fissaggio laterale

Posizione vani Destra
Colonne di fissaggio Ø 60,3 mm acciaio inox V2A 1.4301
Finitura colonne Spazzolatura grana 240
Tipo di montaggio Montaggio a vite su una parete di casa idonea
Materiale di fissaggio Scegliere in cantiere ancoranti a espansione o barre filettate adeguate al tipo di parete
Norma Cassette postali conformi a DIN EN 13724

Nota per il montaggio laterale a parete

La parete deve essere pulita, piana e sufficientemente portante per il peso dell’intera installazione di cassette postali. Ancoranti a espansione o barre filettate non rientrano nella fornitura e devono essere scelti in cantiere in base alla struttura della parete, al peso dell’impianto e alla situazione locale di montaggio.

Nota sulla protezione dalle intemperie

Gli invii postali devono essere inseriti completamente affinché gli sportelli d’inserimento possano chiudersi. La parte anteriore di inserimento non dovrebbe essere esposta direttamente al lato prevalente delle intemperie. In condizioni atmosferiche estreme, nonostante un’esecuzione conforme alle norme, può comunque penetrare umidità.

Manutenzione e costruzione BASIC Plus

L’acciaio inox V2A è di facile manutenzione e durevole. La costruzione modulare BASIC Plus è stata progettata per un’installazione semplice e per una buona disponibilità di ricambi.

Product properties

Superficie/colore	RAL 9005 nero profondo, RAL 3004 rosso porpora, DB 703 minerale di ferro micaceo, RAL 7016 grigio antracite, RAL a scelta (secondo la tabella colori), Alluminio grigio RAL 9007, RAL 9016 bianco traffico
Serie	BASE
Scatola singola a volume	Normale > 10 litri
Etichettatura dei nomi	Etichetta con il nome
Materiale di base	Acciaio inox V2A 1.4301
Numero civico	Numero civico come incisione laser
Numero di scatole	con 7 cassette per le lettere
Ritiro dell'articolo	Lato anteriore
Tipo di montaggio	Montato in superficie

Briefkasten Manufaktur Lippe GmbH
Werler Straße 60
32105 Bad Salzuflen

www.briefkasten-manufaktur.de
info@briefkasten-manufaktur.de
Tel.: +49 5222 807110

Geschäftsführer Oliver Woineck
Ust.ID.Nr. DE303690847
Handelsregister Amtsgericht Lemgo, HRB 8618

Dimensions

Altezza in mm	930
Altezza della singola scatola in mm	110,0
Larghezza della singola scatola in mm	300,0
Volume in litri	12
Altezza della fessura per le lettere in mm	35,0
Larghezza della fessura per le lettere in mm	265,0
Altezza del sistema di cassette per le lettere in mm	770,0
Larghezza del sistema di cassette per le lettere in mm	300,0
Larghezza totale in mm	400,0
Profondità in mm	435,0
Peso in kg	41
Condizioni di consegna	La consegna avviene in blocchi, elementi autoportanti / cassetta postale divisa

Dimension drawing

Briefkasten Manufaktur Lippe GmbH
Werler Straße 60
32105 Bad Salzuflen

www.briefkasten-manufaktur.de
info@briefkasten-manufaktur.de
Tel.: +49 5222 807110

Geschäftsführer Oliver Woineck
Ust.ID.Nr. DE303690847
Handelsregister Amtsgericht Lemgo, HRB 8618

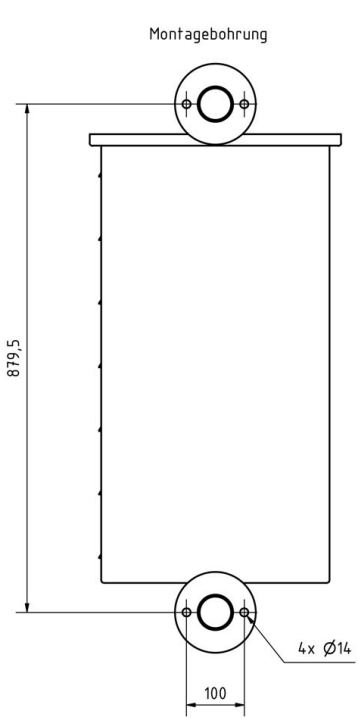

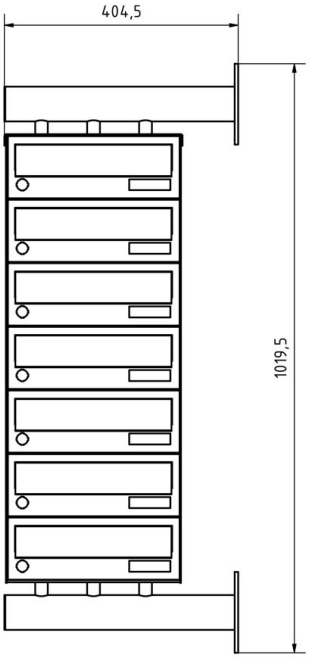

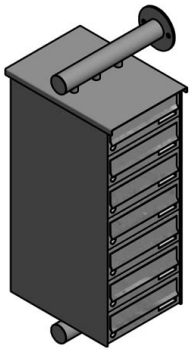

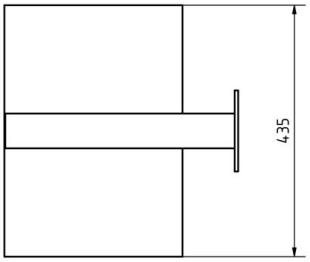

Briefkasten Manufaktur Lippe GmbH
Werler Straße 60
32105 Bad Salzuflen

www.briefkasten-manufaktur.de
info@briefkasten-manufaktur.de
Tel.: +49 5222 807110

Geschäftsführer Oliver Woineck
Ust.ID.Nr. DE303690847
Handelsregister Amtsgericht Lemgo, HRB 8618

More images









Briefkasten Manufaktur Lippe GmbH
Werler Straße 60
32105 Bad Salzuflen

www.briefkasten-manufaktur.de
info@briefkasten-manufaktur.de
Tel.: +49 5222 807110

Geschäftsführer Oliver Woineck
Ust.ID.Nr. DE303690847
Handelsregister Amtsgericht Lemgo, HRB 8618









Briefkasten Manufaktur Lippe GmbH
Werler Straße 60
32105 Bad Salzuflen

www.briefkasten-manufaktur.de
info@briefkasten-manufaktur.de
Tel.: +49 5222 807110

Geschäftsführer Oliver Woineck
Ust.ID.Nr. DE303690847
Handelsregister Amtsgericht Lemgo, HRB 8618



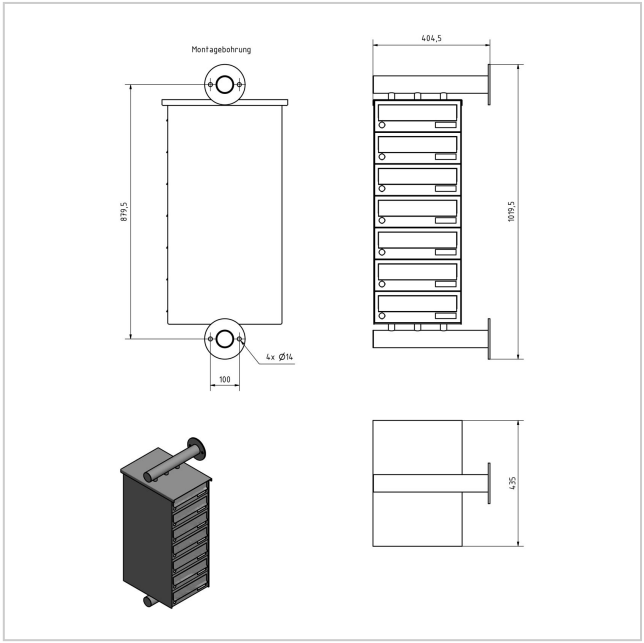



Briefkasten Manufaktur Lippe GmbH
Werler Straße 60
32105 Bad Salzuflen

www.briefkasten-manufaktur.de
info@briefkasten-manufaktur.de
Tel.: +49 5222 807110

Geschäftsführer Oliver Woineck
Ust.ID.Nr. DE303690847
Handelsregister Amtsgericht Lemgo, HRB 8618