Impianto da incasso per cassette postali 2 unità (2x1) BASIC - Edizione NELLY - Bicolore inox / RAL 7016 grigio antracite | con 2 cassette postali (2x1)



Product number 382U-7016VA-BS-2X1

Product description

Impianto cassette postali da incasso 2 posti BASIC – Edition NELLY – 2 × 1 – BI-Color Acciaio inossidabile / RAL 7016 antracite

"Tutto ha inizio dal desiderio." – Nelly Sachs

L’Edition NELLY unisce la collaudata tecnica dei cassette postali BASIC a un aspetto notevolmente più personalizzato. Il corpo della cassetta è in acciaio zincato con rivestimento a polvere in RAL 7016 antracite finitura opaca a struttura fine, mentre gli sportelli d'inserimento sono in acciaio inossidabile V2A 1.4301 levigato con grana 240. Questo contrasto BI-Color intenzionale appare moderno, di alta qualità e si abbina a molte porte d'ingresso, finestre e facciate. Nella versione da incasso con 2 cassette (2 × 1) NELLY non è pensata solo per la ricezione della posta, ma come elemento dall'aspetto curato dell’ingresso. La cornice di copertura per intonaco verniciata a polvere crea un bordo netto rispetto alla facciata; la sua parte superiore diventa l'area caratteristica per la targatura NELLY.

I vantaggi speciali dell’Edition NELLY

Cornice per la targatura come parte della facciata

Nella versione da incasso la personalizzazione è direttamente integrata nell'architettura: la parte superiore della cornice di copertura per intonaco funge da superficie per il numero civico e/o il nome della via. Non si crea quindi una soluzione con targhe aggiuntive, ma un aspetto NELLY sobrio e integrato.

BI-Color: RAL 7016 incontra acciaio inossidabile levigato

Il corpo della cassetta in acciaio zincato è rivestito a polvere in RAL 7016 antracite finitura opaca a struttura fine. Gli sportelli d'inserimento sono invece in acciaio inossidabile V2A 1.4301 levigato con grana 240. La cornice di copertura in acciaio inossidabile è verniciata a polvere e mette nettamente in risalto il corpo antracite rispetto alla facciata.

Briefkasten Manufaktur Lippe GmbH
Werler Straße 60
32105 Bad Salzuflen

www.briefkasten-manufaktur.de
info@briefkasten-manufaktur.de
Tel.: +49 5222 807110

Geschäftsführer Oliver Woineck
Ust.ID.Nr. DE303690847
Handelsregister Amtsgericht Lemgo, HRB 8618

Ampia apertura per DIN C4

L'apertura d'inserimento di 35 × 325 mm è progettata per DIN C4 in formato orizzontale. Anche lettere più grandi possono essere inserite senza doverle piegare. La versione della cassetta postale è conforme alla norma DIN EN 13724.

Funzionamento silenzioso nel quotidiano

Gli sportelli d'inserimento in acciaio inossidabile levigato sono dotati di una guarnizione in gomma fonoassorbente. Un fermo della posta agevola l'estrazione controllata, mentre le porte si aprono da sinistra → a destra.

Cornice di copertura per intonaco massiccia 25 × 58 mm

La cornice di copertura per intonaco è realizzata con un profilo angolare in acciaio inossidabile 25 × 58 mm, in V2A 1.4301 spesso 1,5 mm. Verniciata a polvere in colore RAL, crea un chiaro e robusto bordo tra l'impianto di cassette postali e la facciata.

Equipaggiamento e caratteristiche tecniche

Materiale e cassetta postale

Versione 2 cassette postali (2 × 1)
Corpo della cassetta Acciaio zincato; RAL 7016 antracite finitura opaca a struttura fine
Sportelli d'inserimento Acciaio inossidabile V2A 1.4301, levigato con grana 240
Apertura d'inserimento 35 × 325 mm, DIN C4 orizzontale
Norma DIN EN 13724

Design NELLY e utilizzo

Incisione Incisione laser personalizzata con carattere BML Lasercut
Targhetta nominativa Targhetta portanome intercambiabile sotto lo sportello d'inserimento
Fermo della posta Integrato per ciascuna cassetta postale
Prelievo della posta Frontale
Apertura porta Da sinistra → a destra
Sistema di chiusura A seconda della configurazione del prodotto scelta

Montaggio e costruzione

Tipo di montaggio Da incasso
Cornice di copertura per intonaco Profilo angolare in acciaio inossidabile 25 × 58 mm in V2A 1.4301 da 1,5 mm, rivestito a polvere
Superficie per l'incisione Parte superiore della cornice di copertura per intonaco con incisione laser personalizzata
Bordo di scolo per la pioggia Integrato nella costruzione
Fabbricazione Made in Germany by Briefkasten Manufaktur Lippe

Nota sulla protezione dalle intemperie

La corrispondenza è protetta nel miglior modo possibile da umidità e sporco se inserita completamente e con lo sportello d'inserimento chiuso. Spedizioni sporgenti possono impedire la chiusura completa dello sportello.

Briefkasten Manufaktur Lippe GmbH
Werler Straße 60
32105 Bad Salzuflen

www.briefkasten-manufaktur.de
info@briefkasten-manufaktur.de
Tel.: +49 5222 807110

Geschäftsführer Oliver Woineck
Ust.ID.Nr. DE303690847
Handelsregister Amtsgericht Lemgo, HRB 8618

Nota sull'installazione da incasso

L'installazione da incasso dovrebbe essere eseguita professionalmente nella struttura muraria prevista. In caso di installazione in pareti esterne coibentate vanno considerate in particolare la sigillatura/impermeabilizzazione e le eventuali ponti termici.

Product properties

Materiale di base	Acciaio, zincato, Acciaio inox V2A 1.4301
Serie	BASE
Scatola singola a volume	Normale > 10 litri
Etichettatura dei nomi	Etichetta con il nome
Numero civico	Numero civico come incisione laser
Superficie/colore	RAL 7016 grigio antracite, Terra
Numero di scatole	con 2 cassette per le lettere
Ritiro dell'articolo	Lato anteriore
Tipo di montaggio	Montaggio ad incasso

Briefkasten Manufaktur Lippe GmbH
Werler Straße 60
32105 Bad Salzuflen

www.briefkasten-manufaktur.de
info@briefkasten-manufaktur.de
Tel.: +49 5222 807110

Geschäftsführer Oliver Woineck
Ust.ID.Nr. DE303690847
Handelsregister Amtsgericht Lemgo, HRB 8618

Dimensions

Altezza della singola scatola in mm	330,0
Larghezza della singola scatola in mm	355,0
Volume in litri	12,0
Altezza della fessura per le lettere in mm	35,0
Larghezza della fessura per le lettere in mm	325,0
Altezza del sistema di cassette per le lettere in mm	380,0
Larghezza del sistema di cassette per le lettere in mm	763,0
Larghezza totale in mm	763,0
Profondità in mm	100,0
Peso in kg	14
Condizioni di consegna	La consegna avviene completamente montata

Briefkasten Manufaktur Lippe GmbH
Werler Straße 60
32105 Bad Salzuflen

www.briefkasten-manufaktur.de
info@briefkasten-manufaktur.de
Tel.: +49 5222 807110

Geschäftsführer Oliver Woineck
Ust.ID.Nr. DE303690847
Handelsregister Amtsgericht Lemgo, HRB 8618

Dimension drawing

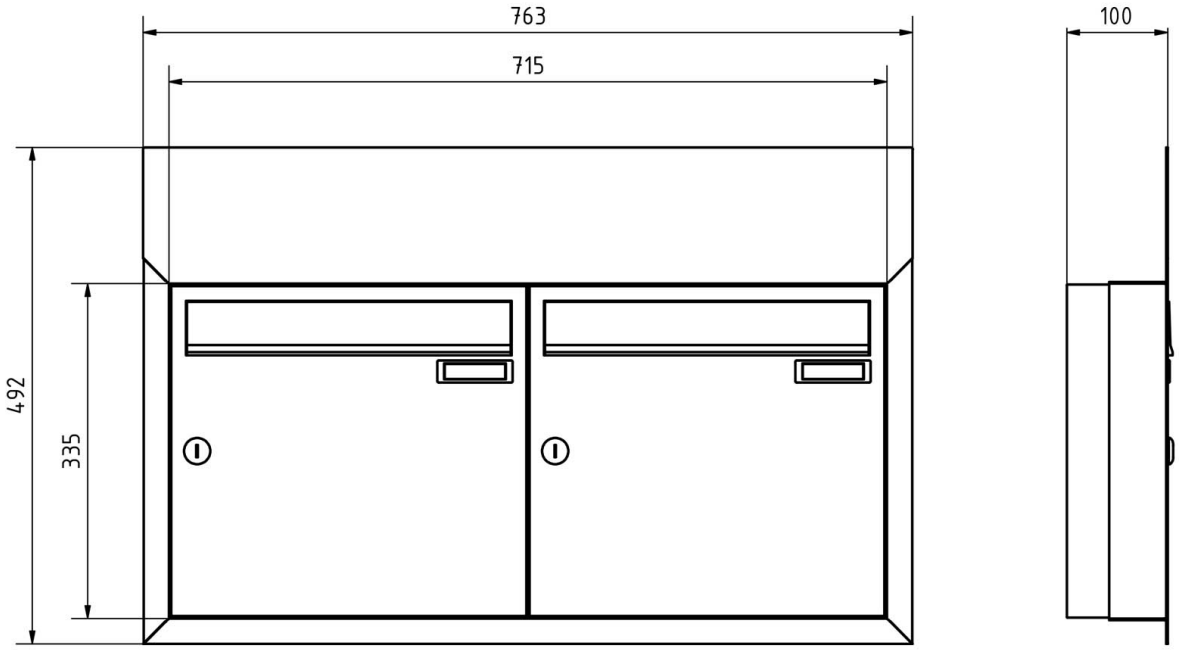

Briefkasten Manufaktur Lippe GmbH
Werler Straße 60
32105 Bad Salzuflen

www.briefkasten-manufaktur.de
info@briefkasten-manufaktur.de
Tel.: +49 5222 807110

Geschäftsführer Oliver Woineck
Ust.ID.Nr. DE303690847
Handelsregister Amtsgericht Lemgo, HRB 8618

More images



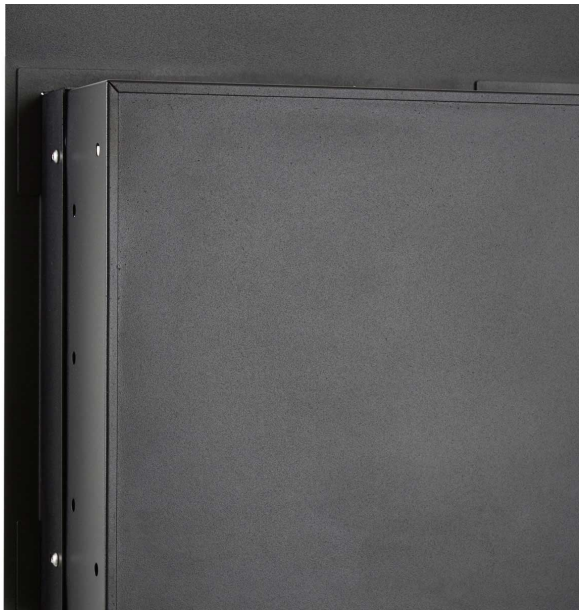

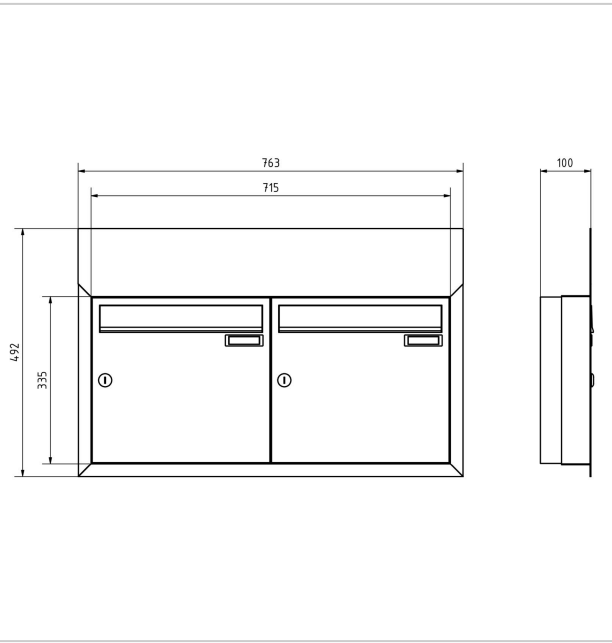



Briefkasten Manufaktur Lippe GmbH
Werler Straße 60
32105 Bad Salzuflen

www.briefkasten-manufaktur.de
info@briefkasten-manufaktur.de
Tel.: +49 5222 807110

Geschäftsführer Oliver Woineck
Ust.ID.Nr. DE303690847
Handelsregister Amtsgericht Lemgo, HRB 8618



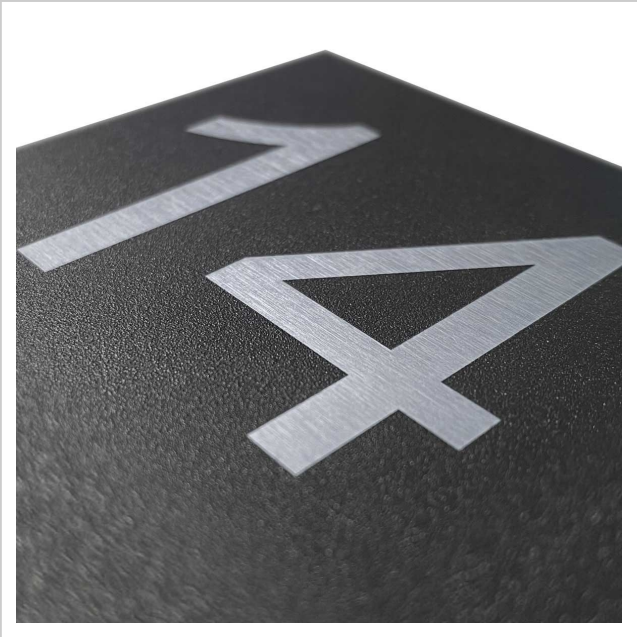

Briefkasten Manufaktur Lippe GmbH
Werler Straße 60
32105 Bad Salzuflen

www.briefkasten-manufaktur.de
info@briefkasten-manufaktur.de
Tel.: +49 5222 807110

Geschäftsführer Oliver Woineck
Ust.ID.Nr. DE303690847
Handelsregister Amtsgericht Lemgo, HRB 8618