Sistema di cassette postali in acciaio inossidabile da montaggio superficiale Design BASIC Plus 385 XA 220 - RAL a scelta | ? Colore a scelta | 300x220x385 mm (LxAxP) - ???? Grande 25 litri | con 1 cassetta postale



Product number 385XA220-1

Product description

Cassetta postale da parete a montaggio superficiale BASIC Plus 385XA 220 per 1 unità – 25 litri per vano – colore RAL a scelta

La cassetta postale da parete a montaggio superficiale BASIC Plus 385XA per 1 unità è una soluzione murale robusta per singole abitazioni, uffici, studi e singole unità commerciali. L’unità compatta è adatta per un montaggio chiaro e salvaspazio direttamente sulla facciata.

La struttura della cassetta postale BASIC Plus è realizzata interamente in acciaio inossidabile V2A e viene verniciata a polvere nel colore RAL scelto. La costruzione modulare è progettata per durare nel tempo, per una semplice installazione e per una buona disponibilità di pezzi di ricambio.

Ogni vano misura 300 × 220 × 385 mm (L × A × P) e offre circa 25 litri di volume. L’apertura di inserimento di 35 × 265 mm è pensata per invii DIN C4 in orientamento verticale. Le porte si aprono da sinistra verso destra; per ogni cassetta sono previsti due chiavi con numero e una targhetta nome intercambiabile sotto lo sportello di inserimento.

I vantaggi dell’unità a parete BASIC Plus 385XA 220 in sintesi

Soluzione murale compatta

L’unità singola viene montata direttamente sulla facciata e combina un ampio inserimento della posta con un rivestimento laterale e un tetto antipioggia chiusi.

25 litri di capacità per vano

I vani di 300 × 220 × 385 mm (L × A × P) offrono ciascuno circa 25 litri di volume. L’apertura di inserimento di 35 × 265 mm accoglie anche invii DIN C4 in formato verticale.

Briefkasten Manufaktur Lippe GmbH
Werler Straße 60
32105 Bad Salzuflen

www.briefkasten-manufaktur.de
info@briefkasten-manufaktur.de
Tel.: +49 5222 807110

Geschäftsführer Oliver Woineck
Ust.ID.Nr. DE303690847
Handelsregister Amtsgericht Lemgo, HRB 8618

Inserimento silenzioso e assegnazione sicura

La guarnizione in gomma smorza lo sportello di inserimento. Serrature robuste, due chiavi con numero e targhette nome protette garantiscono un utilizzo inequivocabile dei singoli vani postali.

Profilo di montaggio per il fissaggio a parete

L’unità a montaggio superficiale è progettata per l’installazione diretta sulla facciata. Un profilo di montaggio facilita il montaggio; il materiale di fissaggio con viti e tasselli è incluso nell’esecuzione descritta.

BASIC Plus nel colore RAL a scelta

L’acciaio inossidabile V2A costituisce la base robusta; la verniciatura a polvere può essere eseguita nel colore RAL desiderato in armonia con facciata, porta d’ingresso e profili delle finestre. BASIC Plus rappresenta inoltre un impiego coerente di V2A, costruzione modulare e pezzi di ricambio disponibili immediatamente.

Dotazione dell’unità cassetta postale BASIC Plus 385XA 220

Cassetta postale

Numero cassette 1 vano postale chiudibile separatamente
Vano singolo 300 × 220 × 385 mm (L × A × P)
Volume Circa 25 litri per cassetta
Materiale Acciaio inossidabile V2A, verniciato a polvere nel colore RAL a scelta
Finitura Verniciatura a polvere nel colore RAL a scelta
Norma DIN EN 13724

Posta e utilizzo

Apertura di inserimento 35 × 265 mm, adatta per DIN C4 in verticale
Sportelli di inserimento Con guarnizione smorzante in gomma
Prelievo della posta Frontale
Apertura porta Da sinistra verso destra
Chiavi 2 chiavi con numero per cassetta
Targhetta nome Targhetta nome intercambiabile sotto lo sportello di inserimento

Rivestimento e montaggio a parete

Rivestimento laterale Esecuzione aderente
Tetto antipioggia Esecuzione massiccia, abbinata all’unità
Tipo di montaggio Montaggio a parete in superficie
Aiuto al montaggio Profilo/rail di montaggio
BASIC Plus Struttura modulare con pezzi di ricambio disponibili direttamente
Materiale di fissaggio Viti e tasselli inclusi; verificare in loco l’idoneità alla parete per il montaggio
Produzione Prodotto in Germania da Briefkasten Manufaktur Lippe

Nota per il montaggio a parete

Briefkasten Manufaktur Lippe GmbH
Werler Straße 60
32105 Bad Salzuflen

www.briefkasten-manufaktur.de
info@briefkasten-manufaktur.de
Tel.: +49 5222 807110

Geschäftsführer Oliver Woineck
Ust.ID.Nr. DE303690847
Handelsregister Amtsgericht Lemgo, HRB 8618

La parete deve essere piana e sufficientemente portante. Le viti e i tasselli forniti vanno utilizzati solo se compatibili con la struttura della parete esistente; per altri tipi di supporto o per sistemi di isolamento termico a cappotto è necessario definire soluzioni di fissaggio idonee a cura del cliente.

Nota sulla protezione dalle intemperie

La posta è protetta al meglio da umidità e sporco solo con invii completamente inseriti e sportello di inserimento chiuso. Lettere o riviste sporgenti possono impedire la chiusura completa dello sportello.

Costruzione BASIC Plus

La serie BASIC Plus punta in modo coerente sull’acciaio inossidabile V2A e su una costruzione modulare e favorevole al montaggio. I pezzi di ricambio per le unità BASIC Plus sono disponibili direttamente.

Product properties

Superficie/colore	RAL 9005 nero profondo, RAL 3004 rosso porpora, DB 703 minerale di ferro micaceo, RAL 7016 grigio antracite, RAL a scelta (secondo la tabella colori), Alluminio grigio RAL 9007, RAL 9016 bianco traffico
Serie	BASE
Etichettatura dei nomi	Etichetta con il nome
Materiale di base	Acciaio inox V2A 1.4301
Ritiro dell'articolo	Lato anteriore
Numero di scatole	con 1 cassetta per le lettere
Scatola singola a volume	Grande > 16 litri
Tipo di montaggio	Montato in superficie

Dimensions

Altezza della singola scatola in mm	220,0
Larghezza della singola scatola in mm	300,0
Volume in litri	25
Altezza della fessura per le lettere in mm	35,0
Larghezza della fessura per le lettere in mm	265,0
Altezza del sistema di cassette per le lettere in mm	220,0
Larghezza del sistema di cassette per le lettere in mm	300,0
Larghezza totale in mm	465,0
Profondità in mm	435,0
Peso in kg	15
Condizioni di consegna	Consegnato completamente assemblato

Briefkasten Manufaktur Lippe GmbH
Werler Straße 60
32105 Bad Salzuflen

www.briefkasten-manufaktur.de
info@briefkasten-manufaktur.de
Tel.: +49 5222 807110

Geschäftsführer Oliver Woineck
Ust.ID.Nr. DE303690847
Handelsregister Amtsgericht Lemgo, HRB 8618

More images







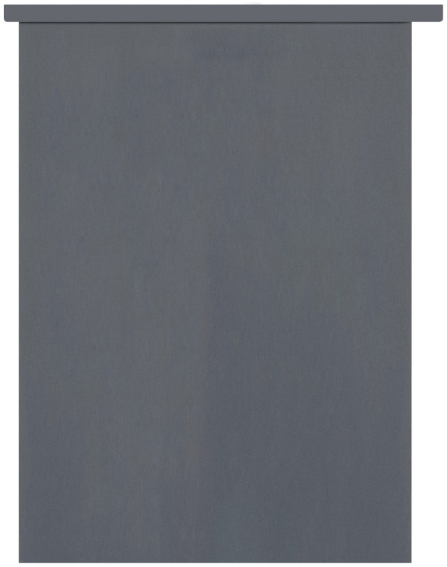

Briefkasten Manufaktur Lippe GmbH
Werler Straße 60
32105 Bad Salzuflen

www.briefkasten-manufaktur.de
info@briefkasten-manufaktur.de
Tel.: +49 5222 807110

Geschäftsführer Oliver Woineck
Ust.ID.Nr. DE303690847
Handelsregister Amtsgericht Lemgo, HRB 8618

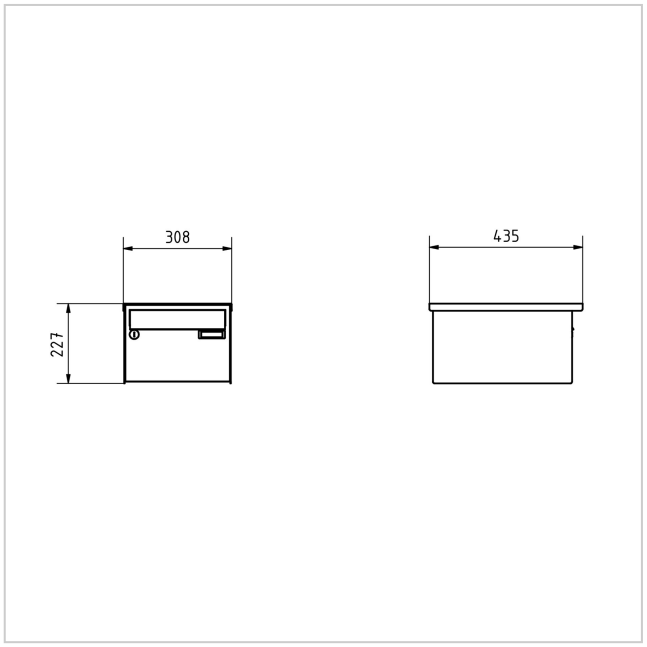



Briefkasten Manufaktur Lippe GmbH
Werler Straße 60
32105 Bad Salzuflen

www.briefkasten-manufaktur.de
info@briefkasten-manufaktur.de
Tel.: +49 5222 807110

Geschäftsführer Oliver Woineck
Ust.ID.Nr. DE303690847
Handelsregister Amtsgericht Lemgo, HRB 8618