Impianto per cassette postali in acciaio inossidabile a 6 posti Design BASIC Plus 385XW per montaggio laterale a parete - RAL a scelta | Diritto | con 6 cassette postali (1x6)



Product number 385XW-6S-R

Product description

Installazione laterale BASIC Plus 385XW per cassette postali per 6 unità – posizione dei vani a destra

La BASIC Plus 385XW è un sistema di cassette postali di alta qualità in acciaio inox per montaggio laterale a parete, destinato a 6 unità. È stato progettato per condomini, edifici per uffici e piccoli complessi residenziali e consente un montaggio salvaspazio lateralmente rispetto all'ingresso o su una parete idonea.

Sei vani postali separati sono disposti uno sopra l'altro in modo salvaspazio e formano un'unità robusta e lineare direttamente all'ingresso dell'edificio.

Le cassette sono realizzate in acciaio inox V2A 1.4301 e vengono verniciate a polvere in una tonalità RAL o DB a scelta. Anche il tetto antipioggia e i pannelli laterali sono in acciaio inox. Il fissaggio laterale avviene tramite colonne in acciaio inox Ø 60,3 mm con finitura grana 240.

In questa variante la posizione dei vani è a destra. La disposizione laterale crea un bordo di montaggio definito e permette di orientare il sistema in base alla situazione costruttiva all'ingresso.

Vantaggi della BASIC Plus 385XW in sintesi

Montaggio laterale a parete

La 385XW viene montata lateralmente su una parete idonea dell'edificio. La posizione dei vani in questa variante è a destra; ciò consente di adattare il sistema alla situazione dell'ingresso esistente.

BASIC Plus in acciaio inox V2A

Briefkasten Manufaktur Lippe GmbH
Werler Straße 60
32105 Bad Salzuflen

www.briefkasten-manufaktur.de
info@briefkasten-manufaktur.de
Tel.: +49 5222 807110

Geschäftsführer Oliver Woineck
Ust.ID.Nr. DE303690847
Handelsregister Amtsgericht Lemgo, HRB 8618

Le cassette, le coperture e gli elementi di fissaggio sono realizzati interamente in acciaio inox V2A 1.4301. Le cassette verniciate a polvere uniscono una superficie di pregio a una costruzione durevole.

Inserimento DIN-C4 con guarnizione in gomma

Ciascun vano dispone di un'apertura di inserimento di 35 × 265 mm per DIN C4 verticale. Una guarnizione in gomma fonoassorbente riduce il colpo dello sportello di inserimento.

Colonne di fissaggio in acciaio inox massicce

Il fissaggio laterale alla parete avviene tramite colonne in acciaio inox V2A 1.4301 del diametro di Ø 60,3 mm con finitura grana 240. Esse costituiscono un collegamento robusto e resistente agli agenti atmosferici tra il sistema e l'edificio.

Soluzione robusta per 6 unità

Sei cassette postali, un ingombro ridotto e l'utilizzo coerente dell'acciaio inox offrono una soluzione pluriennale per più utenze. La costruzione modulare BASIC-Plus facilita inoltre la manutenzione e la sostituzione dei pezzi.

Dotazione della BASIC Plus 385XW per 6 unità

Sistema cassette postali

Numero cassette postali 6 cassette
Disposizione 1 colonna × 6 file
Materiale Acciaio inox V2A 1.4301
Finitura Verniciatura a polvere in colore RAL/DB a scelta
Tetto antipioggia / pannelli laterali Acciaio inox V2A 1.4301, verniciato a polvere in tinta
Produzione Made in Germany by Briefkasten Manufaktur Lippe

Posta e funzionamento

Apertura di inserimento 35 × 265 mm per cassetta, adatta per DIN C4 verticale
Volume posta Ca. 12 litri per cassetta
Sportelli di inserimento Con guarnizione in gomma fonoassorbente
Prelievo della posta Frontale
Apertura dello sportello Da sinistra a destra
Chiavi 12 chiavi in totale, 2 per cassetta
Targhette nome 6 targhette intercambiabili sotto le alette di inserimento

Fissaggio laterale

Posizione dei vani Destra
Colonne di fissaggio Ø 60,3 mm acciaio inox V2A 1.4301
Finitura colonne Levigatura grana 240
Tipo di montaggio Montaggio a vite su una parete esterna idonea
Elementi di fissaggio Scegliere in cantiere tasselli ad espansione o tirafondi adeguati alla parete
Norma Cassette postali conformi a DIN EN 13724

Nota sul montaggio laterale a parete

La parete deve essere pulita, uniforme e sufficientemente portante per il peso dell'intero sistema di cassette postali. Tasselli ad espansione o tirafondi non sono inclusi nella fornitura e devono essere scelti in base alla struttura della parete, al peso dell'impianto e alla situazione locale di montaggio.

Nota sulla protezione dalle intemperie

Le spedizioni devono essere inserite completamente affinché gli sportelli di inserimento possano chiudersi. La parte di inserimento dovrebbe preferibilmente non essere esposta direttamente al lato maggiormente esposto alle intemperie. In condizioni meteorologiche estreme, nonostante l'esecuzione conforme alla norma, può verificarsi l'ingresso di umidità.

Manutenzione e costruzione BASIC-Plus

L'acciaio inox V2A è facile da mantenere e durevole. La costruzione modulare BASIC-Plus è progettata per un montaggio semplice e per una buona disponibilità di pezzi di ricambio.

Product properties

Superficie/colore	RAL 9005 nero profondo, RAL 3004 rosso porpora, DB 703 minerale di ferro micaceo, RAL 7016 grigio antracite, RAL a scelta (secondo la tabella colori), Alluminio grigio RAL 9007, RAL 9016 bianco traffico
Serie	BASE
Numero di scatole	con 6 cassette per le lettere
Scatola singola a volume	Normale > 10 litri
Etichettatura dei nomi	Etichetta con il nome
Materiale di base	Acciaio inox V2A 1.4301
Numero civico	Numero civico come incisione laser
Ritiro dell'articolo	Lato anteriore
Tipo di montaggio	Montato in superficie

Briefkasten Manufaktur Lippe GmbH
Werler Straße 60
32105 Bad Salzuflen

www.briefkasten-manufaktur.de
info@briefkasten-manufaktur.de
Tel.: +49 5222 807110

Geschäftsführer Oliver Woineck
Ust.ID.Nr. DE303690847
Handelsregister Amtsgericht Lemgo, HRB 8618

Dimensions

Altezza in mm	820
Altezza della singola scatola in mm	110,0
Larghezza della singola scatola in mm	300,0
Volume in litri	12
Altezza della fessura per le lettere in mm	35,0
Larghezza della fessura per le lettere in mm	265,0
Altezza del sistema di cassette per le lettere in mm	660,0
Larghezza del sistema di cassette per le lettere in mm	300,0
Larghezza totale in mm	400,0
Profondità in mm	435,0
Peso in kg	37
Condizioni di consegna	La consegna avviene a blocchi, elementi da terra / cassetta postale consegnati separatamente

Dimension drawing

Briefkasten Manufaktur Lippe GmbH
Werler Straße 60
32105 Bad Salzuflen

www.briefkasten-manufaktur.de
info@briefkasten-manufaktur.de
Tel.: +49 5222 807110

Geschäftsführer Oliver Woineck
Ust.ID.Nr. DE303690847
Handelsregister Amtsgericht Lemgo, HRB 8618

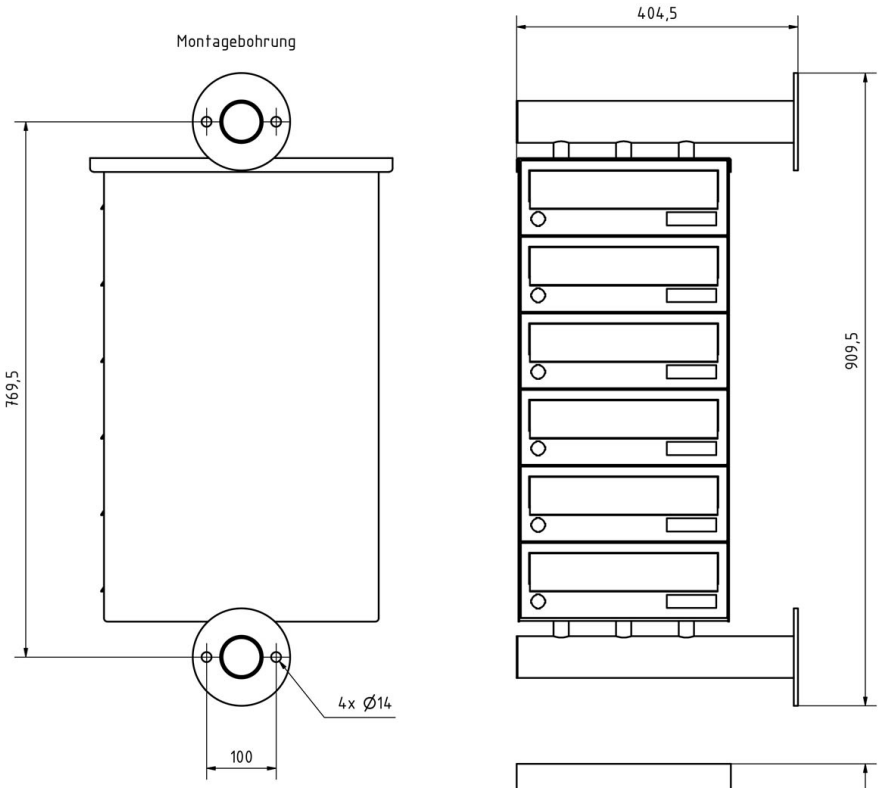
Montagebohrung
769,5
4x Ø14
100
404,5
909,5
435

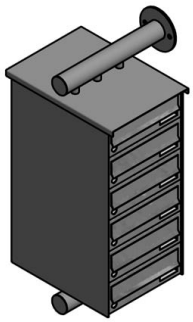

More images









Briefkasten Manufaktur Lippe GmbH
Werler Straße 60
32105 Bad Salzuflen

www.briefkasten-manufaktur.de
info@briefkasten-manufaktur.de
Tel.: +49 5222 807110

Geschäftsführer Oliver Woineck
Ust.ID.Nr. DE303690847
Handelsregister Amtsgericht Lemgo, HRB 8618

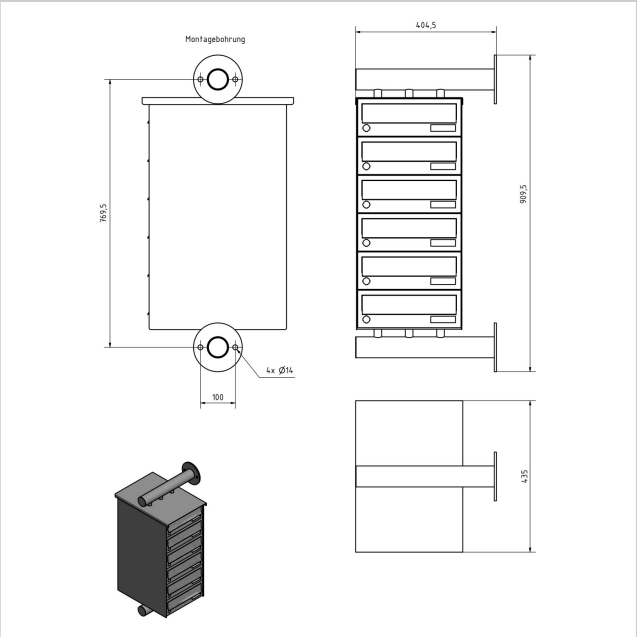
Montagebohrung
404,5
909,5
769,5
4x Ø14
100
435













Briefkasten Manufaktur Lippe GmbH
Werler Straße 60
32105 Bad Salzuflen

www.briefkasten-manufaktur.de
info@briefkasten-manufaktur.de
Tel.: +49 5222 807110

Geschäftsführer Oliver Woineck
Ust.ID.Nr. DE303690847
Handelsregister Amtsgericht Lemgo, HRB 8618