Cassetta postale KANT Edition con vano per giornali - Design Elegance 6 - RAL 9016 bianco traffico | RAL 9016 bianco traffico, finitura opaca a grana fine

Product number 303-E6-9016VA-AP



Product description

Cassetta postale KANT Edition con scomparto per giornali - Design Elegance 6 - RAL 9016 bianco traffico

La cassetta postale KANT Edition unisce **design elegante** e comfort funzionale in un unico prodotto. Il suo design minimalista con serratura invisibile e possibilità di marcatura/stampatura elegante si integra perfettamente negli ambienti abitativi moderni. Può fare affidamento su una **qualità durevole** grazie alla nostra eccellente selezione di materiali e alla precisa lavorazione.

La generosa capacità di circa 12 litri e l'inserimento dall'alto garantiscono posta senza pieghe – anche per buste DIN C4 e riviste. Per un comfort aggiuntivo la cassetta è dotata di **ammortizzatori sull'asse di alta qualità** che consentono una chiusura dolce e silenziosa dello sportello d'inserimento. Lo scomparto per giornali di questa cassetta offre massima funzionalità con utilizzo su entrambi i lati, ideale per la vita moderna. Nella fornitura è incluso un coperchio di chiusura montabile successivamente, che Le dà la possibilità di chiudere in modo affidabile il lato esposto alle intemperie.

Grazie al tipo di costruzione, il montaggio fai-da-te risulta semplice.

Briefkasten Manufaktur Lippe GmbH
Werler Straße 60
32105 Bad Salzuflen

www.briefkasten-manufaktur.de
info@briefkasten-manufaktur.de
Tel.: +49 5222 807110

Geschäftsführer Oliver Woineck
Ust.ID.Nr. DE303690847
Handelsregister Amtsgericht Lemgo, HRB 8618

- Cassetta postale da applicare di alta qualità in acciaio zincato, verniciata a polvere in RAL 9016 bianco traffico, struttura fine opaca.
- Design Elegance 6: pannello frontale in acciaio inox e sottile listello in acciaio inox, levigati con grana 240.
- La porta si apre dall'alto verso il basso.
- Inserimento dall'alto, sportello d'inserimento con ammortizzatori sull'asse di alta qualità per una chiusura silenziosa.
- Inclusi 2 chiavi con numero di chiave.
- La cassetta postale è conforme alla DIN/EN 13724. Dimensione di apertura (3,5 cm x 33,5 cm) per C4 in orizzontale; anche le buste grandi entrano senza pieghe.
- Scomparto per giornali (BH 360x110 mm) in acciaio zincato, verniciato a polvere in RAL 9016 bianco traffico, struttura fine opaca. Aperto su entrambi i lati (1x coperchio di chiusura incluso).
- Incisione laser personalizzata, resistente ai raggi UV e alle intemperie.
- Per montaggio a vista su parete, viti di montaggio incluse.

Informazione importante:

Per ottenere una protezione ottimale della Sua posta dall'acqua, la cassetta postale o l'impianto di cassette dovrebbe, se possibile, trovarsi sotto una tettoia.

La corrispondenza è protetta dall'acqua solo se viene inserita completamente nella cassetta e lo sportello d'inserimento è chiuso. La posta non completamente inserita può permettere l'ingresso di umidità e sporco nella cassetta. Questo impianto è protetto contro l'ingresso di acqua secondo DIN EN 13724. L'ingresso di acqua non costituisce motivo di reclamo.

Product properties

Materiale di base	Acciaio, zincato, Acciaio inox V2A 1.4301
Superficie/colore	RAL 9005 nero profondo, Terra
Serie	KANT
Funzioni	Portagiornali
Scatola singola a volume	Normale > 10 litri
Numero civico	Numero civico come incisione laser
Etichettatura dei nomi	Etichettatura dei nomi come incisione laser
Ritiro dell'articolo	Lato anteriore
Numero di scatole	con 1 cassetta per le lettere
Tipo di montaggio	Montato in superficie

Dimensions

Altezza della singola scatola in mm	BK 280,0 | ZF 110,0
Larghezza della singola scatola in mm	355,0
Volume in litri	12
Altezza della fessura per le lettere in mm	35,0
Larghezza della fessura per le lettere in mm	335,0
Altezza del sistema di cassette per le lettere in mm	412,0
Larghezza del sistema di cassette per le lettere in mm	372,0
Larghezza totale in mm	372,0
Profondità in mm	110,0 + 21,0 pannello frontale
Peso in kg	6
Condizioni di consegna	La consegna avviene con il prodotto completamente assemblato.

Dimension drawing

Briefkasten Manufaktur Lippe GmbH
Werler Straße 60
32105 Bad Salzuflen

www.briefkasten-manufaktur.de
info@briefkasten-manufaktur.de
Tel.: +49 5222 807110

Geschäftsführer Oliver Woineck
Ust.ID.Nr. DE303690847
Handelsregister Amtsgericht Lemgo, HRB 8618

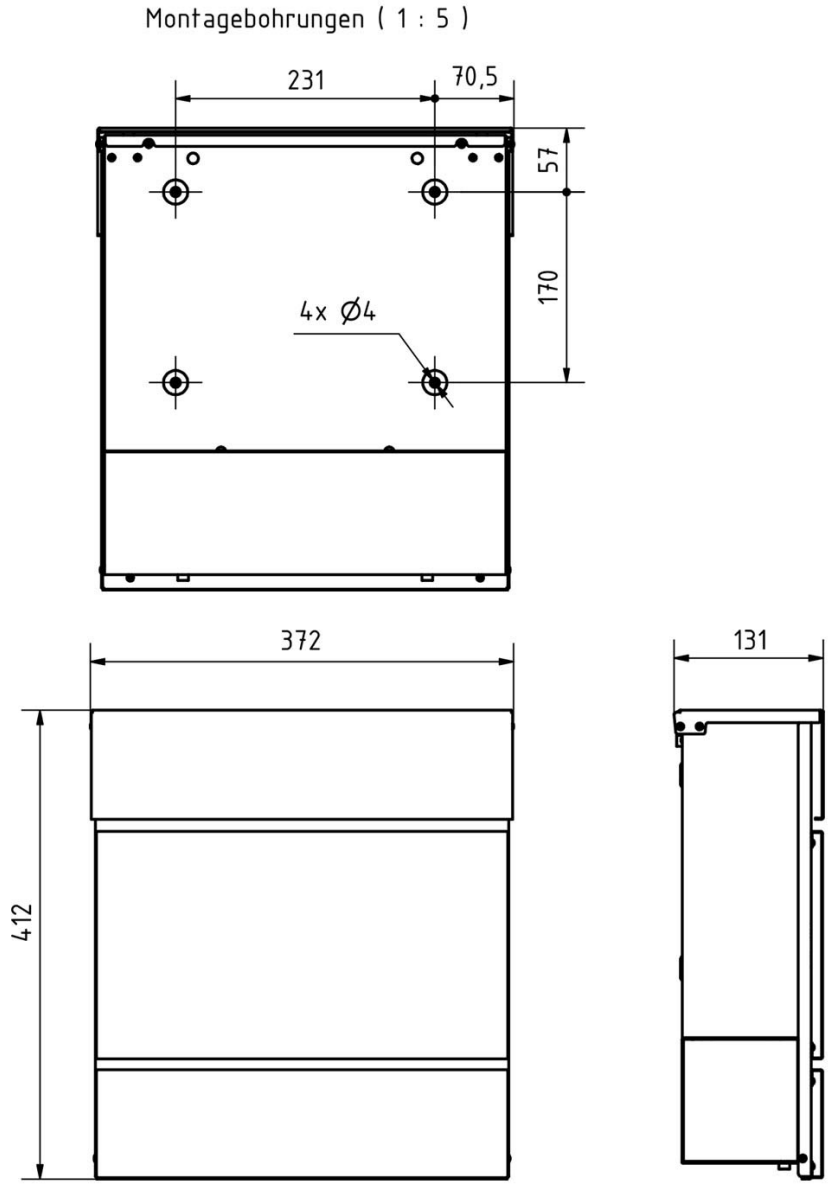

Briefkasten Manufaktur Lippe GmbH
Werler Straße 60
32105 Bad Salzuflen

www.briefkasten-manufaktur.de
info@briefkasten-manufaktur.de
Tel.: +49 5222 807110

Geschäftsführer Oliver Woineck
Ust.ID.Nr. DE303690847
Handelsregister Amtsgericht Lemgo, HRB 8618

More images







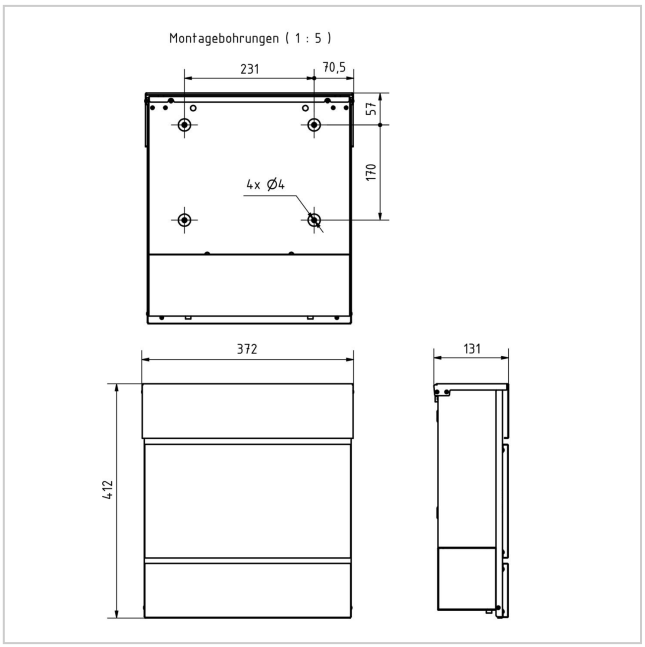

Briefkasten Manufaktur Lippe GmbH
Werler Straße 60
32105 Bad Salzuflen

www.briefkasten-manufaktur.de
info@briefkasten-manufaktur.de
Tel.: +49 5222 807110

Geschäftsführer Oliver Woineck
Ust.ID.Nr. DE303690847
Handelsregister Amtsgericht Lemgo, HRB 8618







Briefkasten Manufaktur Lippe GmbH
Werler Straße 60
32105 Bad Salzuflen

www.briefkasten-manufaktur.de
info@briefkasten-manufaktur.de
Tel.: +49 5222 807110

Geschäftsführer Oliver Woineck
Ust.ID.Nr. DE303690847
Handelsregister Amtsgericht Lemgo, HRB 8618