Sistema di cassette postali da 13 unità autoportante Design BASIC 385 ST-R - acciaio inossidabile - RAL 7016 grigio antracite | con 13 cassette postali (2x7) | 300x110x385 mm (LxAxP) - ?? Normale 12 litri | Bicolore VA spazzolato | RAL 7016 grigio antracite



Product number 385-7016VA-13W

Product description

Impianto autoportante da 13 cassette postali BASIC 385 per 13 utenze – versione ampia a più colonne – BI-Color acciaio inossidabile / RAL 7016

Per condomini più grandi, complessi residenziali e oggetti commerciali esigenti, l’impianto autoportante BASIC 385 per 13 utenze offre una soluzione d’ingresso durevole e di facile gestione. Grazie al montaggio indipendente su supporto, l’impianto può essere posizionato in funzione della situazione del terreno e degli accessi.

La versione W distribuisce le cassette postali in una configurazione più ampia e a più colonne, creando una facciata ordinata per più utenti.

I corpi delle cassette sono realizzati in acciaio zincato verniciato RAL 7016 grigio antracite struttura fine opaca. Gli sportelli d’inserimento in acciaio inossidabile V2A spazzolato creano un elegante accento BI-Color. Un rivestimento laterale aderente con tetto protettivo raccoglie le singole cassette in un unico insieme chiuso.

Ogni casella dispone di un’apertura d’inserimento di 35 × 265 mm per invii DIN-C4 in verticale. Una linguetta in gomma fonoassorbente riduce il rumore di impatto, mentre gli sportelli di prelievo frontali si aprono da sinistra a destra. Per ogni cassetta sono previsti due chiavi con numero e una targhetta portanome intercambiabile sotto lo sportello d’inserimento.

I vantaggi della BASIC 385 a colpo d’occhio

Disposizione ampia a più colonne

Le 13 cassette postali sono disposte in una configurazione più ampia e a più colonne. Ciò crea una facciata ordinata e distribuisce le caselle su più colonne.

Briefkasten Manufaktur Lippe GmbH
Werler Straße 60
32105 Bad Salzuflen

www.briefkasten-manufaktur.de
info@briefkasten-manufaktur.de
Tel.: +49 5222 807110

Geschäftsführer Oliver Woineck
Ust.ID.Nr. DE303690847
Handelsregister Amtsgericht Lemgo, HRB 8618

Ampia apertura d’inserimento secondo DIN EN 13724

L’apertura d’inserimento di 35 × 265 mm è progettata per invii DIN-C4 in verticale. Anche buste più grandi possono essere inserite senza piegarsi.

Inserimento silenzioso e prelievo comodo

Una linguetta in gomma fonoassorbente riduce il colpo degli sportelli d’inserimento. Il prelievo della posta avviene frontalmente tramite sportelli che si aprono da sinistra a destra.

BI-Color in antracite e acciaio inossidabile

I corpi delle cassette in grigio antracite e gli sportelli d’inserimento in acciaio spazzolato creano un netto contrasto di materiali dall’aspetto pregiato.

Affidabile qualità BASIC Prodotto in Germania

La combinazione di una selezione solida dei materiali, cassette conformi a DIN-EN-13724 e una costruzione favorevole al montaggio rende la BASIC 385 una soluzione duratura per l’uso quotidiano.

Dotazione dell’impianto di cassette postali BASIC 385

Impianto di cassette postali

Numero articolo 385-7016VA-13W
Serie BASIC 385 ST-R
Tipologia Versione ampia a più colonne
Numero cassette 13 vani postali utilizzabili separatamente
Materiale cassette Acciaio zincato con sportelli d’inserimento in acciaio inossidabile
Finitura BI-Color: RAL 7016 grigio antracite struttura fine opaca / acciaio inossidabile V2A spazzolato
Tetto protettivo / rivestimento laterale Acciaio zincato, verniciato a polvere in RAL 7016 grigio antracite struttura fine opaca
Produzione Prodotto in Germania dalla Briefkasten Manufaktur Lippe

Posta e utilizzo

Apertura d’inserimento 35 × 265 mm, adatta per DIN C4 in verticale
Sportelli d’inserimento Con linguetta in gomma fonoassorbente
Prelievo della posta Frontale
Apertura dello sportello Da sinistra a destra
Chiavi 2 chiavi con numero per ogni cassetta
Targhetta portanome Targhetta portanome intercambiabile sotto lo sportello d’inserimento
Norma Cassette conformi a DIN EN 13724

Elementi di supporto e dotazione

Elementi di supporto Tubo tondo ca. 60 mm in acciaio inossidabile V2A 1.4301, spazzolato
Tipi di montaggio A scelta per montaggio con viti o per incasso nel calcestruzzo
Fissaggio I tasselli ad espansione per il montaggio con viti non sono inclusi; selezionarli separatamente in base al basamento

Briefkasten Manufaktur Lippe GmbH
Werler Straße 60
32105 Bad Salzuflen

www.briefkasten-manufaktur.de
info@briefkasten-manufaktur.de
Tel.: +49 5222 807110

Geschäftsführer Oliver Woineck
Ust.ID.Nr. DE303690847
Handelsregister Amtsgericht Lemgo, HRB 8618

Dimensione della cassetta e volume

La BASIC 385 è disponibile, a seconda della configurazione del prodotto, con diverse dimensioni delle cassette. La versione standard 300 × 110 × 385 mm offre circa 12 litri di volume; a seconda della variante è disponibile anche 300 × 220 × 385 mm con circa 25 litri di volume.

Montaggio mediante incasso nel calcestruzzo

Per l’impianto autoportante si raccomanda un basamento in calcestruzzo adeguatamente dimensionato. Nell’incasso è necessario che gli elementi di supporto in acciaio inossidabile siano allineati verticalmente e ancorati in modo permanente nel basamento. Dimensioni del basamento e profondità di ancoraggio devono essere adeguate alla natura del terreno, al peso dell’impianto e alle condizioni locali.

Montaggio con tasselli su basamento

Per il montaggio con viti è richiesto un basamento in calcestruzzo piano e portante. I tasselli ad espansione o altri mezzi di fissaggio devono essere scelti in funzione del sottofondo e del carico dell’impianto. Nelle versioni BASIC-385-ST-R i tasselli ad espansione non fanno parte della dotazione base.

Avvertenze sulla protezione dagli agenti atmosferici

La corrispondenza è protetta al meglio dall’umidità e dallo sporco solo quando viene inserita completamente e lo sportello d’inserimento è chiuso. Invii sporgenti possono impedire la chiusura completa dello sportello. In condizioni atmosferiche estreme, nonostante la conformità normativa, può verificarsi l’ingresso di umidità all’interno della cassetta.

Product properties

Materiale di base	Acciaio, zincato, Acciaio inox V2A 1.4301
Superficie/colore	RAL 9005 nero profondo, RAL 3004 rosso porpora, DB 703 minerale di ferro micaceo, RAL 7016 grigio antracite, RAL a scelta (secondo la tabella colori), Terra, Alluminio grigio RAL 9007, RAL 9016 bianco traffico
Serie	BASE
Scatola singola a volume	Normale > 10 litri
Etichettatura dei nomi	Etichetta con il nome
Tipo di montaggio	Indipendente
Ritiro dell'articolo	Lato anteriore
Numero di scatole	con 13 cassette per le lettere

Briefkasten Manufaktur Lippe GmbH
Werler Straße 60
32105 Bad Salzuflen

www.briefkasten-manufaktur.de
info@briefkasten-manufaktur.de
Tel.: +49 5222 807110

Geschäftsführer Oliver Woineck
Ust.ID.Nr. DE303690847
Handelsregister Amtsgericht Lemgo, HRB 8618

Dimensions

Altezza della singola scatola in mm	110,0
Larghezza della singola scatola in mm	300,0
Volume in litri	12
Altezza della fessura per le lettere in mm	35,0
Larghezza della fessura per le lettere in mm	265,0
Altezza del sistema di cassette per le lettere in mm	770,0
Larghezza del sistema di cassette per le lettere in mm	600,0
Altezza complessiva in mm	1200,0 | 1500,0 | 1700,0
Larghezza totale in mm	765,0
Profondità in mm	435,0
Peso in kg	72
Condizioni di consegna	Die Lieferung avviene in blocchi, elementi a colonna / cassetta postale divisa

Dimension drawing

Briefkasten Manufaktur Lippe GmbH
Werler Straße 60
32105 Bad Salzuflen

www.briefkasten-manufaktur.de
info@briefkasten-manufaktur.de
Tel.: +49 5222 807110

Geschäftsführer Oliver Woineck
Ust.ID.Nr. DE303690847
Handelsregister Amtsgericht Lemgo, HRB 8618

Montagebohrungen

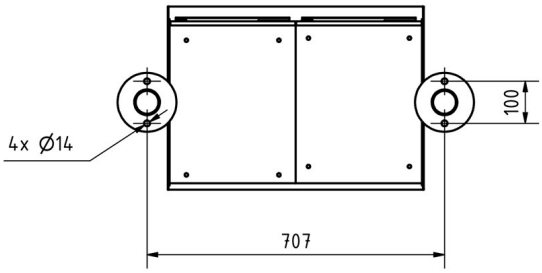

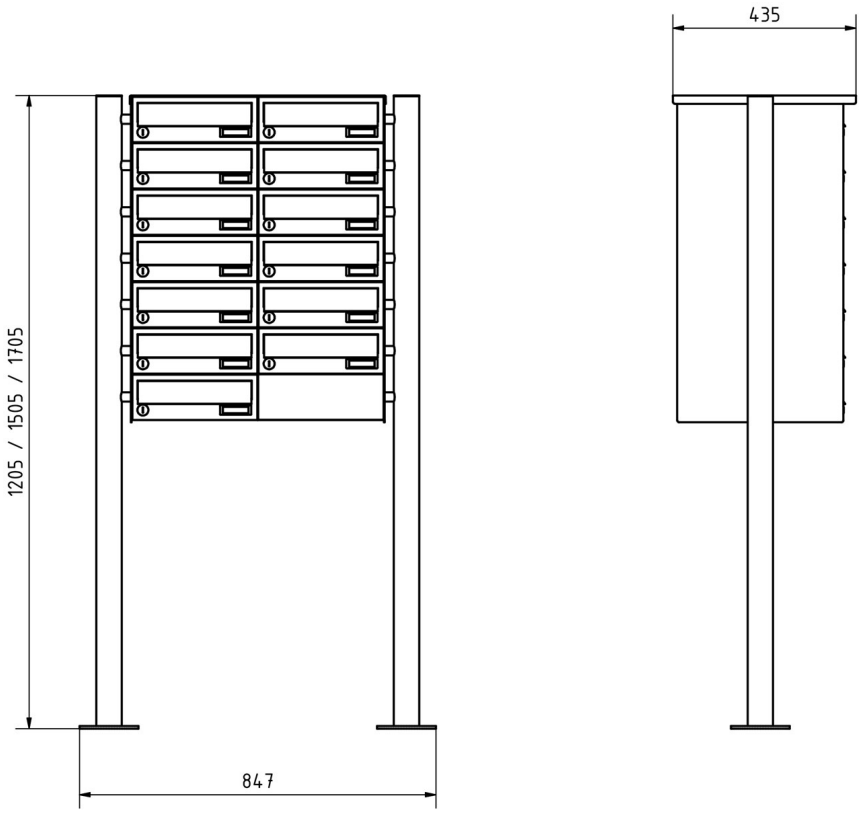

More images









Briefkasten Manufaktur Lippe GmbH
Werler Straße 60
32105 Bad Salzuflen

www.briefkasten-manufaktur.de
info@briefkasten-manufaktur.de
Tel.: +49 5222 807110

Geschäftsführer Oliver Woineck
Ust.ID.Nr. DE303690847
Handelsregister Amtsgericht Lemgo, HRB 8618



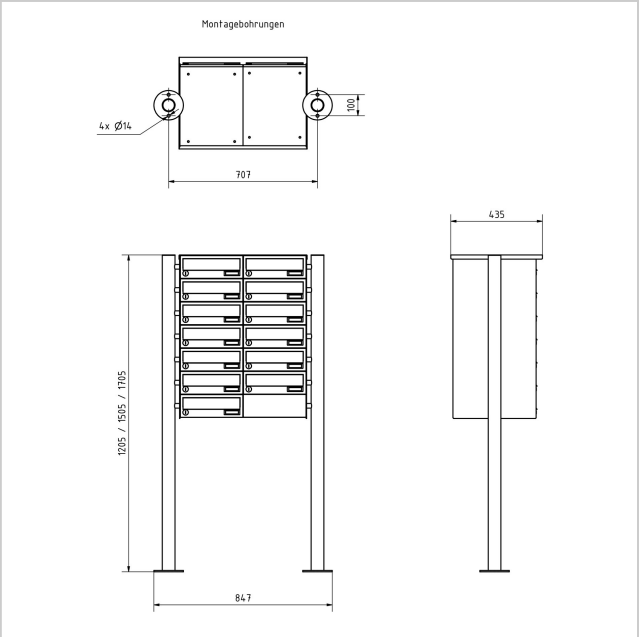

Briefkasten Manufaktur Lippe GmbH
Werler Straße 60
32105 Bad Salzuflen

www.briefkasten-manufaktur.de
info@briefkasten-manufaktur.de
Tel.: +49 5222 807110

Geschäftsführer Oliver Woineck
Ust.ID.Nr. DE303690847
Handelsregister Amtsgericht Lemgo, HRB 8618