Cassetta postale a colonna singola Design BASIC 385 ST-R con cassetta per campanello - Acciaio inossidabile - RAL 7016 grigio antracite | Bicolore VA spazzolato | RAL 7016 grigio antracite | In alto | con 1 cassetta postale



Product number 385-7016VA-1-SP

Product description

Cassetta postale autoportante BASIC 385 per 1 utenza con modulo campanello/interfono – BI-Color acciaio inox / RAL 7016

Per case unifamiliari, uffici e singole unità commerciali la BASIC 385 autoportante, configurata per 1 utenza, offre una soluzione d’ingresso durevole e ben ordinata. Grazie al montaggio indipendente su supporto, l’installazione della cassetta postale può essere posizionata in modo appropriato rispetto alla situazione del terreno e dell’accesso.

La configurazione dell’impianto è adeguata al numero di utenze previsto e costituisce, insieme al tetto parapioggia e al rivestimento laterale, un’unità chiusa e compatta.

I corpi delle cassette postali sono realizzati in acciaio zincato verniciato RAL 7016 grigio antracite struttura fine opaca. Le sportellini di inserimento in acciaio inox V2A spazzolato creano un elegante accento BI-Color. Un rivestimento laterale aderente con tetto parapioggia unisce le singole cassette in un’unica struttura chiusa.

Ogni casella dispone di un’apertura di inserimento di 35 × 265 mm per invii DIN C4 in orientamento verticale. Una guarnizione in gomma fonoassorbente riduce i rumori di impatto, mentre le porte di prelievo frontali si aprono da sinistra verso destra. Per ogni cassetta sono previsti due chiavi con numero e una targhetta porta-nome intercambiabile sotto la bocca di inserimento.

Il modulo campanello/interfono integrato riunisce la funzione campanello e la predisposizione per un impianto citofonico direttamente nell’installazione delle cassette postali.

I vantaggi della BASIC 385 a colpo d’occhio

Soluzione autoportante per 1 utenza

Briefkasten Manufaktur Lippe GmbH
Werler Straße 60
32105 Bad Salzuflen

www.briefkasten-manufaktur.de
info@briefkasten-manufaktur.de
Tel.: +49 5222 807110

Geschäftsführer Oliver Woineck
Ust.ID.Nr. DE303690847
Handelsregister Amtsgericht Lemgo, HRB 8618

L’impianto fornisce 1 casella postale utilizzabile separatamente e può essere collocato indipendentemente da una parete dell’edificio in un punto facilmente accessibile del terreno.

Ampia apertura di inserimento conforme a DIN EN 13724

L’apertura di inserimento di 35 × 265 mm è progettata per invii DIN C4 in verticale. Anche buste più grandi possono essere inserite senza piegarsi.

Inserimento silenzioso e prelievo comodo

Una guarnizione in gomma fonoassorbente riduce i colpi degli sportelli di inserimento. Il prelievo della posta avviene frontalmente tramite porte che si aprono da sinistra verso destra.

BI-Color in antracite e acciaio inox

I corpi delle cassette in grigio antracite e le bocche di inserimento in acciaio inox spazzolato creano un netto contrasto di materiali dall’aspetto pregiato.

Modulo campanello/interfono integrato

Il pannello campanello/interfono è integrato direttamente nell’impianto di cassette postali. La foratura per l’altoparlante con adattatore universale è predisposta per altoparlanti da incasso comuni; l’impianto citofonico o l’altoparlante da incasso non fanno parte della dotazione di base.

Dotazione dell’impianto cassetta postale BASIC 385

Impianto cassetta postale

Numero articolo 385-7016VA-1-SP
Serie BASIC 385 ST-R
Tipologia Configurazione impianto specifica per articolo
Numero cassette postali 1 casella postale utilizzabile separatamente
Materiale cassette postali Acciaio zincato con sportellini di inserimento in acciaio inox
Finitura BI-Color: RAL 7016 grigio antracite struttura fine opaca / acciaio inox V2A spazzolato
Tetto parapioggia / rivestimento laterale Acciaio zincato, verniciato a polvere in RAL 7016 grigio antracite struttura fine opaca
Produzione Prodotto in Germania da Briefkasten Manufaktur Lippe

Posta e funzionamento

Apertura di inserimento 35 × 265 mm, adatta per DIN C4 verticale
Sportellini di inserimento Con guarnizione in gomma fonoassorbente
Prelievo della posta Frontale
Apertura porta Da sinistra verso destra
Chiavi 2 chiavi con numero per ogni casella
Targhetta porta-nome Targhetta porta-nome intercambiabile sotto la bocca di inserimento
Norma Cassette postali conformi a DIN EN 13724

Elementi di supporto e dotazione

Elementi di supporto Tubo tondo ca. 60 mm in acciaio inox V2A 1.4301, spazzolato

Briefkasten Manufaktur Lippe GmbH
Werler Straße 60
32105 Bad Salzuflen

www.briefkasten-manufaktur.de
info@briefkasten-manufaktur.de
Tel.: +49 5222 807110

Geschäftsführer Oliver Woineck
Ust.ID.Nr. DE303690847
Handelsregister Amtsgericht Lemgo, HRB 8618

Tipi di montaggio A scelta per montaggio a vite o per incassamento nel calcestruzzo
Fissaggio Bulloni di ancoraggio per montaggio a vite non inclusi; selezionare separatamente in base al tipo di fondazione
Modulo campanello/interfono Pannello funzionale integrato
Predisposizione interfono Foratura per altoparlante con adattatore universale per altoparlanti da incasso di uso comune
Pulsante campanello Pulsanti campanello rotondi in acciaio inox conformi all'esecuzione dell'articolo
Impianto citofonico Altoparlante da incasso o impianto citofonico non inclusi nella dotazione di base

Dimensioni e volume della cassetta postale

La BASIC 385 è disponibile, a seconda della configurazione del prodotto, con diverse dimensioni delle cassette postali. L'esecuzione standard 300 × 110 × 385 mm offre circa 12 litri di volume; a seconda della variante è disponibile anche 300 × 220 × 385 mm con circa 25 litri di volume.

Montaggio mediante incassamento nel calcestruzzo

Per l'impianto autoportante consigliamo un adeguato plinto in calcestruzzo. Durante l'incassamento nel calcestruzzo gli elementi di supporto in acciaio inox devono essere allineati verticalmente e ancorati in modo permanente nel plinto. Dimensioni del plinto e profondità di annegamento devono essere adeguate alla consistenza del terreno, al peso dell'impianto e alle condizioni locali.

Montaggio con viti su fondo

Per il montaggio con viti è necessario un plinto in calcestruzzo piano e portante. I bulloni di ancoraggio o gli elementi di fissaggio adeguati devono essere selezionati in base al supporto e al carico dell'impianto. Nelle versioni BASIC 385 ST-R i bulloni di ancoraggio non sono inclusi nella fornitura base.

Nota sulla protezione dalle intemperie

Il contenuto della posta è al meglio protetto dall'umidità e dallo sporco solo se inserito completamente e con lo sportello di inserimento chiuso. Invii sporgenti possono impedire la chiusura completa dello sportello. In condizioni meteorologiche estreme, nonostante una costruzione conforme alla norma, può verificarsi infiltrazione di umidità nella cassetta postale.

Nota sulla tecnica campanello e interfono

Il modulo campanello/interfono è predisposto con foratura per altoparlante e adattatore universale per altoparlanti da incasso comuni. L'impianto citofonico o gli altoparlanti da incasso non fanno parte della dotazione di base. La progettazione, il collegamento e la messa in servizio dei componenti elettrici devono essere eseguiti da personale elettrico qualificato.

Briefkasten Manufaktur Lippe GmbH
Werler Straße 60
32105 Bad Salzuflen

www.briefkasten-manufaktur.de
info@briefkasten-manufaktur.de
Tel.: +49 5222 807110

Geschäftsführer Oliver Woineck
Ust.ID.Nr. DE303690847
Handelsregister Amtsgericht Lemgo, HRB 8618

Product properties

Materiale di base	Acciaio, zincato, Acciaio inox V2A 1.4301
Serie	BASE
Numero di pulsanti del campanello	1 pulsante
Funzioni	Interruttore della luce, Stazione interfonica
Scatola delle funzioni preparata per il produttore	GIRA, Busch Jaeger, Siedle, Elettronica STR, ELCOM, TCS, Ritto, ALGO, Telegärtner, Auerswald, Legrand Bticino, Comelite
Scatola singola a volume	Normale > 10 litri
Etichettatura dei nomi	Etichetta con il nome
Tipo di montaggio	Indipendente
Superficie/colore	RAL 7016 grigio antracite, Terra
Ritiro dell'articolo	Lato anteriore
Numero di scatole	con 1 cassetta per le lettere

Briefkasten Manufaktur Lippe GmbH
Werler Straße 60
32105 Bad Salzuflen

www.briefkasten-manufaktur.de
info@briefkasten-manufaktur.de
Tel.: +49 5222 807110

Geschäftsführer Oliver Woineck
Ust.ID.Nr. DE303690847
Handelsregister Amtsgericht Lemgo, HRB 8618

Dimensions

Altezza della singola scatola in mm	110,0
Larghezza della singola scatola in mm	300,0
Volume in litri	12
Altezza della fessura per le lettere in mm	35,0
Larghezza della fessura per le lettere in mm	265,0
Altezza del sistema di cassette per le lettere in mm	220,0
Larghezza del sistema di cassette per le lettere in mm	300,0
Altezza complessiva in mm	1200,0 | 1500,0 | 1700,0
Larghezza totale in mm	465,0
Profondità in mm	435,0
Peso in kg	16
Condizioni di consegna	La consegna avviene a blocchi; elementi a colonna / cassetta postale forniti separatamente

Briefkasten Manufaktur Lippe GmbH
Werler Straße 60
32105 Bad Salzuflen

www.briefkasten-manufaktur.de
info@briefkasten-manufaktur.de
Tel.: +49 5222 807110

Geschäftsführer Oliver Woineck
Ust.ID.Nr. DE303690847
Handelsregister Amtsgericht Lemgo, HRB 8618

Dimension drawing

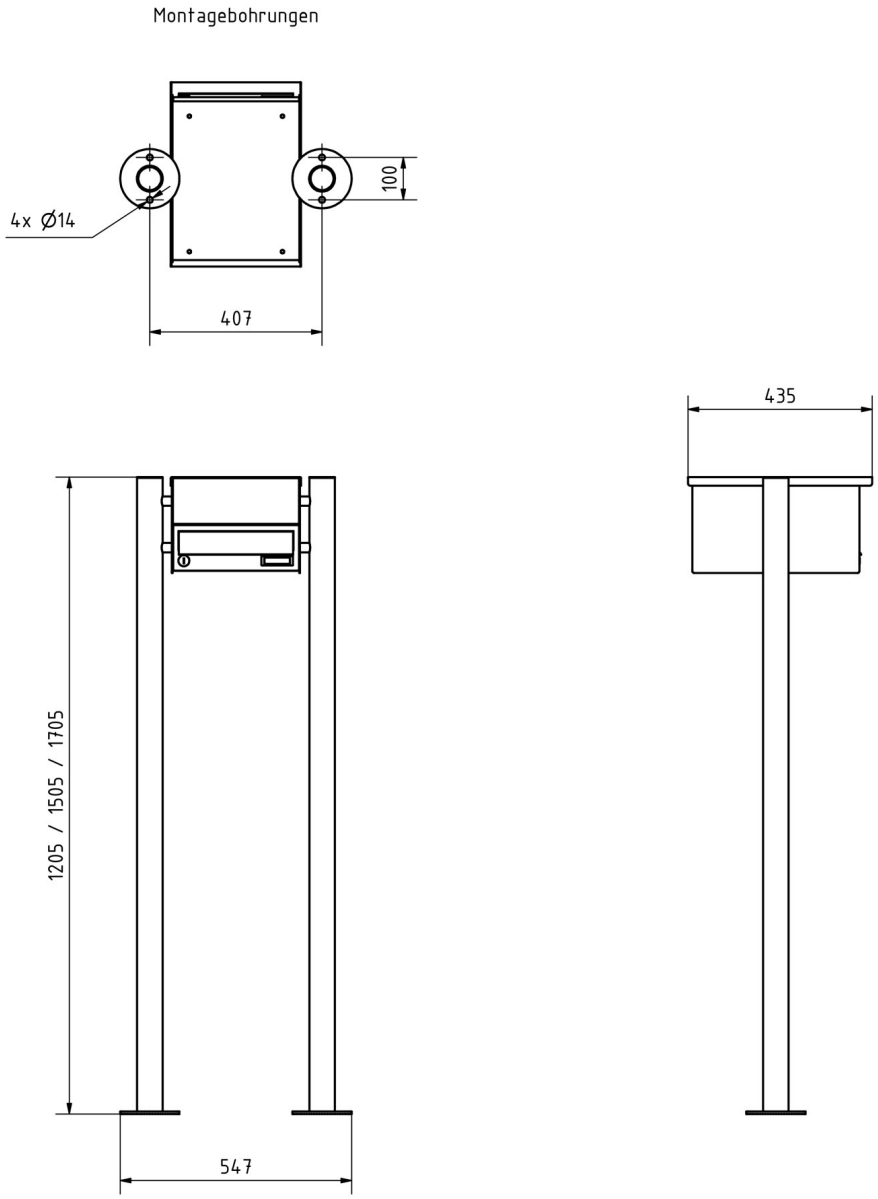

Briefkasten Manufaktur Lippe GmbH
Werler Straße 60
32105 Bad Salzuflen

www.briefkasten-manufaktur.de
info@briefkasten-manufaktur.de
Tel.: +49 5222 807110

Geschäftsführer Oliver Woineck
Ust.ID.Nr. DE303690847
Handelsregister Amtsgericht Lemgo, HRB 8618

More images

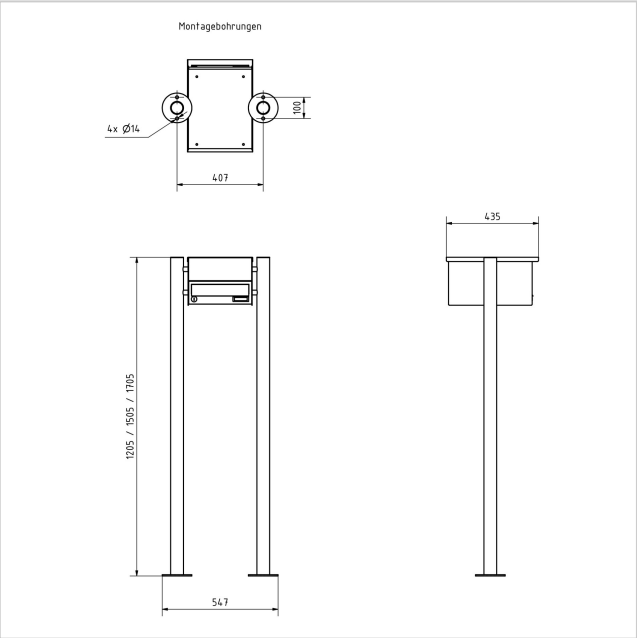







Briefkasten Manufaktur Lippe GmbH
Werler Straße 60
32105 Bad Salzuflen

www.briefkasten-manufaktur.de
info@briefkasten-manufaktur.de
Tel.: +49 5222 807110

Geschäftsführer Oliver Woineck
Ust.ID.Nr. DE303690847
Handelsregister Amtsgericht Lemgo, HRB 8618









Briefkasten Manufaktur Lippe GmbH
Werler Straße 60
32105 Bad Salzuflen

www.briefkasten-manufaktur.de
info@briefkasten-manufaktur.de
Tel.: +49 5222 807110

Geschäftsführer Oliver Woineck
Ust.ID.Nr. DE303690847
Handelsregister Amtsgericht Lemgo, HRB 8618





Briefkasten Manufaktur Lippe GmbH
Werler Straße 60
32105 Bad Salzuflen

www.briefkasten-manufaktur.de
info@briefkasten-manufaktur.de
Tel.: +49 5222 807110

Geschäftsführer Oliver Woineck
Ust.ID.Nr. DE303690847
Handelsregister Amtsgericht Lemgo, HRB 8618