Sistema di cassette postali in acciaio inox da 7 (7x1), autoportante, Design BASIC Plus 385X ST-R - RAL a scelta | 300x110x385 mm (LxAxP) - ?? Normale 12 litri | ? Colore a scelta | con 7 cassette postali



Product number 385XR-7S

Product description

Impianto di cassette postali da pavimento stretto BASIC Plus 385X ST-R per 7 utenti – colore a scelta

Il sistema BASIC Plus 385X ST-R da pavimento per 7 utenti è una soluzione autoportante di alta qualità per condomini di grandi dimensioni, complessi residenziali e immobili commerciali. La disposizione più stretta e organizzata in altezza riduce l'ingombro orizzontale ed è particolarmente adatta agli accessi ai terreni con larghezza limitata.

Le cassette postali sono in acciaio inossidabile V2A e vengono verniciate a polvere nel colore RAL scelto. Gli elementi portanti resistenti alle intemperie, in acciaio inossidabile spazzolato V2A 1.4301, creano un elegante contrasto e costituiscono la solida sottostruttura autoportante.

Ogni casella offre un volume di circa 12 litri. L'apertura di inserimento di 35 × 265 mm è progettata per invii DIN C4 in verticale. Una guarnizione in gomma fonoassorbente sullo sportello d'inserimento, il prelievo frontale della posta e porte robuste apribili da sinistra a destra garantiscono un utilizzo pratico nella vita quotidiana.

Vantaggi dell'impianto BASIC Plus 385X ST-R a colpo d'occhio

Risparmio di spazio in larghezza

La configurazione più stretta organizza 7 caselle in modo compatto in altezza e richiede meno spazio orizzontale rispetto a una disposizione larga.

Apertura DIN C4 e volume di 12 litri

I vani postali di 300 × 110 × 385 mm (L × A × P) offrono ciascuno circa 12 litri di volume. L'apertura di inserimento di 35 × 265 mm accoglie anche invii DIN C4 in verticale.

Briefkasten Manufaktur Lippe GmbH
Werler Straße 60
32105 Bad Salzuflen

www.briefkasten-manufaktur.de
info@briefkasten-manufaktur.de
Tel.: +49 5222 807110

Geschäftsführer Oliver Woineck
Ust.ID.Nr. DE303690847
Handelsregister Amtsgericht Lemgo, HRB 8618

Inserimento silenzioso e assegnazione sicura

Le guarnizioni in gomma attenuano gli sportelli d'inserimento. Ogni vano dispone di una serratura robusta, due chiavi con numero e una targhetta nominativa intercambiabile protetta sotto lo sportello d'inserimento.

Montanti massicci in acciaio inossidabile

L'impianto autoportante è sostenuto da montanti spessi Ø 60 mm in acciaio inossidabile spazzolato V2A 1.4301. A seconda della configurazione scelta, la montatura può essere eseguita mediante bullonatura su basamento o mediante incassamento in calcestruzzo.

BASIC Plus – colore a scelta

Le cassette V2A verniciate a polvere possono essere abbinate all'architettura scegliendo un colore RAL. Montanti in acciaio spazzolato, costruzione modulare e produzione tedesca completano questo impianto duraturo.

Caratteristiche dell'impianto di cassette BASIC Plus 385X ST-R

Impianto di cassette postali

Numero cassette 7 vani postali chiudibili separatamente
Singolo vano 300 × 110 × 385 mm (L × A × P)
Volume Circa 12 litri per cassetta
Materiale Acciaio inossidabile V2A, verniciato a polvere nel colore RAL scelto
Apertura di inserimento 35 × 265 mm, adatta per DIN C4 in verticale
Normativa Cassette postali conformi alla DIN EN 13724

Posta e utilizzo

Sportelli d'inserimento Con guarnizione in gomma fonoassorbente
Prelievo della posta Frontale
Apertura porta Da sinistra a destra
Chiavi 2 chiavi con numero per ogni vano
Targhetta nominativa Targhetta nominativa intercambiabile sotto lo sportello d'inserimento
Rivestimento Rivestimento laterale aderente e robusto tetto parapioggia

Montanti e montaggio

Montanti Ø 60 mm acciaio V2A 1.4301, spazzolato
Tipi di montaggio A scelta per montaggio con bulloni o per incasso in calcestruzzo
Altezza costruttiva A seconda dell'esecuzione dei montanti scelta
Materiale di base Uso coerente di acciaio inossidabile V2A
Costruzione Modulare e assemblabile con facilità
Produzione Prodotto in Germania da Briefkasten Manufaktur Lippe

Montaggio dell'unità autoportante

Briefkasten Manufaktur Lippe GmbH
Werler Straße 60
32105 Bad Salzuflen

www.briefkasten-manufaktur.de
info@briefkasten-manufaktur.de
Tel.: +49 5222 807110

Geschäftsführer Oliver Woineck
Ust.ID.Nr. DE303690847
Handelsregister Amtsgericht Lemgo, HRB 8618

Per il montaggio con bulloni è necessario un basamento piano e sufficientemente portante. Nella versione per incasso, i montanti devono essere ancorati in posizione verticale e in modo duraturo in un basamento in calcestruzzo dimensionato adeguatamente. Fissaggi e fondazione devono essere adeguati al peso dell'impianto, alla natura del terreno e alle condizioni locali.

Indicazione sulla protezione dalle intemperie

La posta è al meglio protetta da umidità e sporco solo quando gli invii sono completamente inseriti e gli sportelli d'inserimento sono chiusi. Lettere o riviste sporgenti possono impedire la chiusura completa degli sportelli.

Costruzione BASIC Plus e Parti di ricambio

La serie BASIC Plus è costruita in modo modulare e pensata per un facile montaggio. L'uso coerente di acciaio inossidabile V2A favorisce una lunga durata; per gli impianti BASIC Plus le Parti di ricambio sono disponibili direttamente.

Product properties

Superficie/colore	RAL 9005 nero profondo, RAL 3004 rosso porpora, DB 703 minerale di ferro micaceo, RAL 7016 grigio antracite, RAL a scelta (secondo la tabella colori), Terra, Alluminio grigio RAL 9007, RAL 9016 bianco traffico
Serie	BASE
Scatola singola a volume	Normale > 10 litri
Etichettatura dei nomi	Etichetta con il nome
Tipo di montaggio	Indipendente
Materiale di base	Acciaio inox V2A 1.4301
Numero di scatole	con 7 cassette per le lettere
Ritiro dell'articolo	Lato anteriore

Briefkasten Manufaktur Lippe GmbH
Werler Straße 60
32105 Bad Salzuflen

www.briefkasten-manufaktur.de
info@briefkasten-manufaktur.de
Tel.: +49 5222 807110

Geschäftsführer Oliver Woineck
Ust.ID.Nr. DE303690847
Handelsregister Amtsgericht Lemgo, HRB 8618

Dimensions

Altezza della singola scatola in mm	110,0
Larghezza della singola scatola in mm	300,0
Volume in litri	12
Altezza della fessura per le lettere in mm	35,0
Larghezza della fessura per le lettere in mm	265,0
Altezza del sistema di cassette per le lettere in mm	770,0
Larghezza del sistema di cassette per le lettere in mm	300,0
Altezza complessiva in mm	1500,0 | 1700,0
Larghezza totale in mm	465,0
Profondità in mm	435,0
Peso in kg	41
Condizioni di consegna	Die Lieferung erfolgt in Blöcken, Standelemente / Briefkasten geteilt

Dimension drawing

Briefkasten Manufaktur Lippe GmbH
Werler Straße 60
32105 Bad Salzuflen

www.briefkasten-manufaktur.de
info@briefkasten-manufaktur.de
Tel.: +49 5222 807110

Geschäftsführer Oliver Woineck
Ust.ID.Nr. DE303690847
Handelsregister Amtsgericht Lemgo, HRB 8618

Montagebohrungen

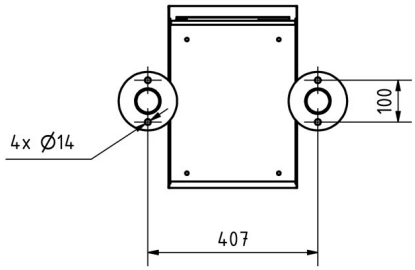

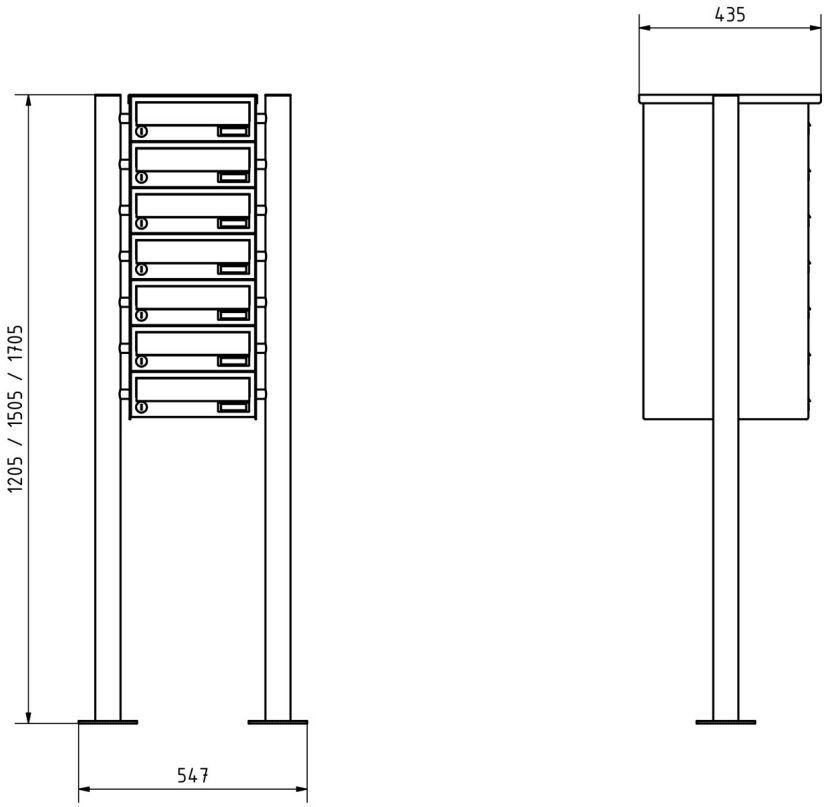

Briefkasten Manufaktur Lippe GmbH
Werler Straße 60
32105 Bad Salzuflen

www.briefkasten-manufaktur.de
info@briefkasten-manufaktur.de
Tel.: +49 5222 807110

Geschäftsführer Oliver Woineck
Ust.ID.Nr. DE303690847
Handelsregister Amtsgericht Lemgo, HRB 8618

More images





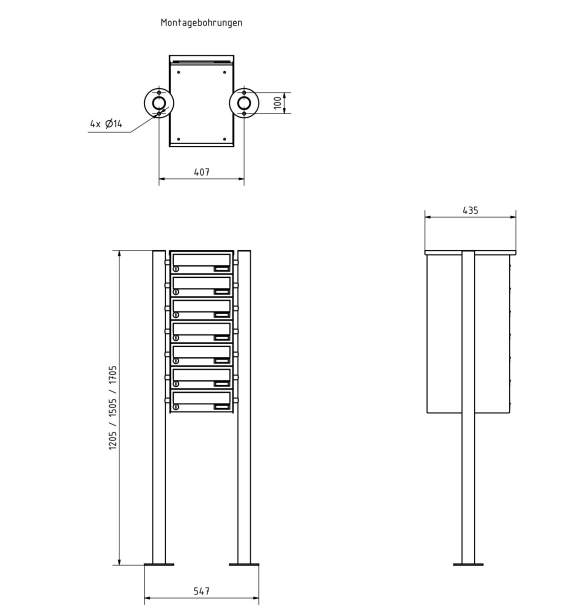



Briefkasten Manufaktur Lippe GmbH
Werler Straße 60
32105 Bad Salzuflen

www.briefkasten-manufaktur.de
info@briefkasten-manufaktur.de
Tel.: +49 5222 807110

Geschäftsführer Oliver Woineck
Ust.ID.Nr. DE303690847
Handelsregister Amtsgericht Lemgo, HRB 8618





Briefkasten Manufaktur Lippe GmbH
Werler Straße 60
32105 Bad Salzuflen

www.briefkasten-manufaktur.de
info@briefkasten-manufaktur.de
Tel.: +49 5222 807110

Geschäftsführer Oliver Woineck
Ust.ID.Nr. DE303690847
Handelsregister Amtsgericht Lemgo, HRB 8618