Casellario a 5 cassette BASIC – Montaggio da incasso – RAL a scelta

Product number BML3D-9737AX7XPM



Product description

Design accogliente e praticità nel ricevere la posta ogni giorno

Il casellario BASIC Horizontal di Briefkasten Manufaktur accoglie lei e i suoi visitatori con un design lineare e ordinato. La struttura modulare riunisce le funzioni selezionate in una soluzione chiara e personalizzabile per la vita quotidiana. La serie BASIC offre cassette postali, moduli accessori e moduli funzionali combinabili in molteplici modi per un ingresso armonioso. Il casellario è progettato per il montaggio da incasso e dispone di 5 cassette per la posta quotidiana.

Il casellario è realizzato in un colore RAL a scelta e ha dimensioni complessive di L 422 × H 605 × P 394 mm.

Facendo clic su «Configura ora» può aprire esattamente questa configurazione nel configuratore 3D, dove potrà personalizzare ulteriormente il casellario e poi ordinarlo.

Configurabile su misura

Personalizzi il casellario in armonia con la sua casa: con «Configura ora» può adattare questa configurazione ai suoi desideri.

- Finitura delle cassette: personalizzi il colore nel configuratore 3D scegliendo tra quelli disponibili per questa versione.
- Iscrizioni personalizzate: personalizzi le superfici predisposte con nomi, numeri civici o testi a scelta. Le iscrizioni raffigurate sono esempi e possono essere sostituite.
- Stile del testo: scelga tra i caratteri disponibili per le iscrizioni e ne personalizzi l'aspetto nel configuratore.
- Dotazione: aggiunga o modifichi i componenti compatibili con il casellario scegliendo tra le opzioni disponibili.

In caso di modifiche personalizzate, dimensioni e prezzo vengono ricalcolati nel configuratore 3D in base alle sue scelte.

Briefkasten Manufaktur Lippe GmbH
Werler Straße 60
32105 Bad Salzuflen

www.briefkasten-manufaktur.de
info@briefkasten-manufaktur.de
Tel.: +49 5222 807110

Geschäftsführer Oliver Woineck
Ust.ID.Nr. DE303690847
Handelsregister Amtsgericht Lemgo, HRB 8618

Cornice coprifilo

Il casellario da incasso è dotato di una cornice coprifilo in acciaio inox V2A di 1,5 mm di spessore. La cornice copre la giunzione tra il vano di incasso e la superficie della parete, garantendo una finitura pulita.

Materiali e lavorazione

Materiale di base: acciaio inox V2A 1.4301. L'acciaio inox V2A offre una base resistente alla corrosione e durevole per la zona d'ingresso.

La superficie verniciata a polvere è realizzata in un colore RAL a scelta. Può selezionare il colore desiderato nel configuratore 3D.

Cassetta postale e praticità d'uso

Cassetta postale 370 x 110 x 385 mm: sono inclusi un bordo di scolo per una protezione ottimale dall'acqua, un labbro continuo in gomma per un inserimento silenzioso della posta, un solido portanome con targhetta sostituibile e una serratura molto robusta. L'altezza della fessura di introduzione e il restringimento del vano proteggono comunque la posta dai prelievi non autorizzati.

Dotazione

Portanome in plastica BASIC tipo 2: portanome in policarbonato trasparente come il vetro. L'inserto è sostituibile dal lato frontale.

Caratteristiche di questo casellario

- Serie: BASIC Horizontal
- Montaggio: da incasso
- Finitura: RAL a scelta
- Dimensioni complessive: L 422 × H 605 × P 394 mm
- 5 cassette postali
- Finitura delle cassette: RAL a scelta
- Materiale di base: acciaio inox V2A 1.4301. Finitura: verniciatura a polvere oppure acciaio inox satinato

Informazioni importanti:

Protezione dall'acqua: una posizione riparata, possibilmente sotto una pensilina, contribuisce a proteggere la posta. Gli invii postali devono essere inseriti completamente e lo sportellino di introduzione deve essere chiuso.

Montaggio: verifichi il supporto e le condizioni di installazione sulla base delle dimensioni complessive e delle istruzioni di montaggio.

Briefkasten Manufaktur Lippe GmbH
Werler Straße 60
32105 Bad Salzuflen

www.briefkasten-manufaktur.de
info@briefkasten-manufaktur.de
Tel.: +49 5222 807110

Geschäftsführer Oliver Woineck
Ust.ID.Nr. DE303690847
Handelsregister Amtsgericht Lemgo, HRB 8618

Product properties

Serie	BASE
Etichettatura dei nomi	Etichetta con il nome
Materiale di base	Acciaio inox V2A 1.4301
Ritiro dell'articolo	Lato anteriore
Numero di scatole	con 5 cassette per le lettere
Superficie/colore	RAL a scelta (secondo la tabella colori)
Tipo di montaggio	Montaggio ad incasso

Briefkasten Manufaktur Lippe GmbH
Werler Straße 60
32105 Bad Salzuflen

www.briefkasten-manufaktur.de
info@briefkasten-manufaktur.de
Tel.: +49 5222 807110

Geschäftsführer Oliver Woineck
Ust.ID.Nr. DE303690847
Handelsregister Amtsgericht Lemgo, HRB 8618

Dimensions

Altezza della singola scatola in mm	110
Larghezza della singola scatola in mm	370
Altezza complessiva in mm	605
Larghezza totale in mm	422
Profondità in mm	394

Dimension drawing

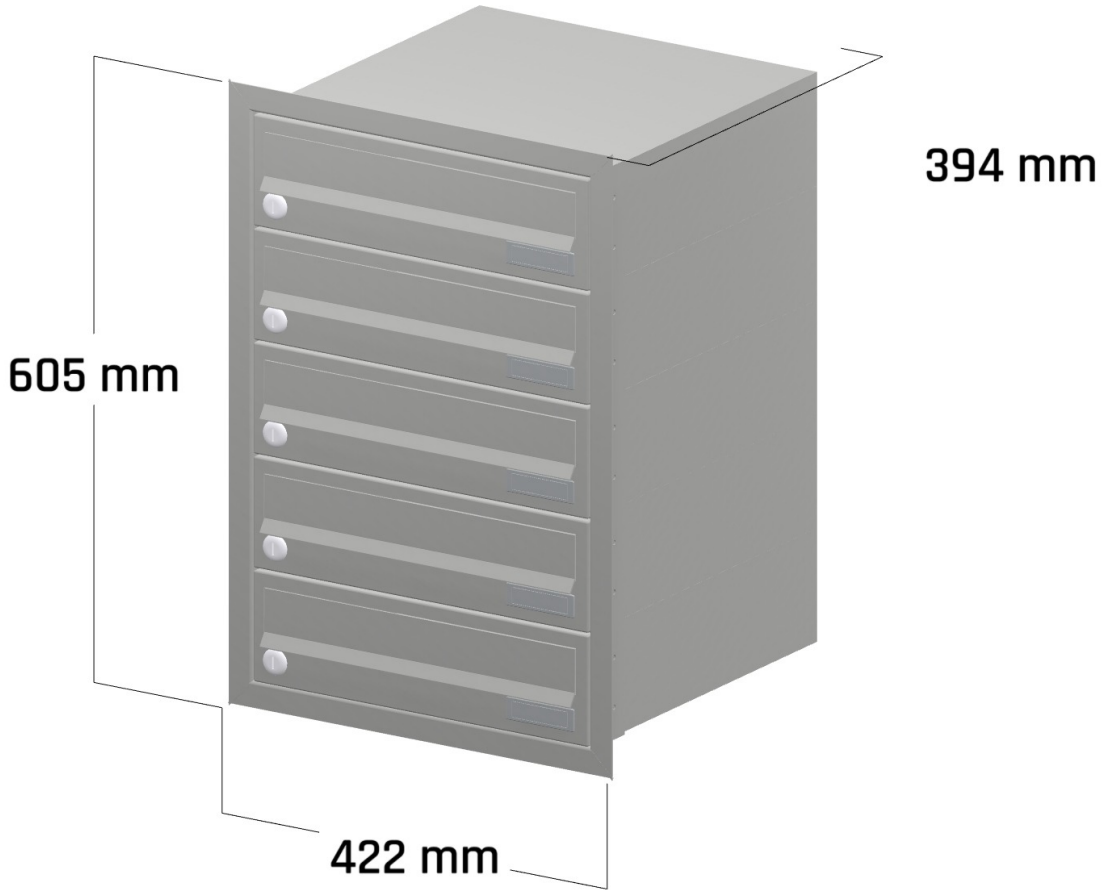

Briefkasten Manufaktur Lippe GmbH
Werler Straße 60
32105 Bad Salzuflen

www.briefkasten-manufaktur.de
info@briefkasten-manufaktur.de
Tel.: +49 5222 807110

Geschäftsführer Oliver Woineck
Ust.ID.Nr. DE303690847
Handelsregister Amtsgericht Lemgo, HRB 8618

More images



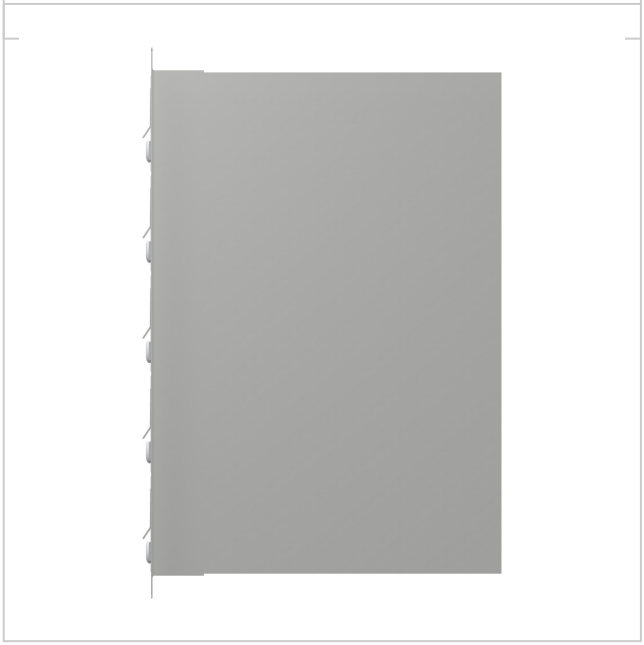

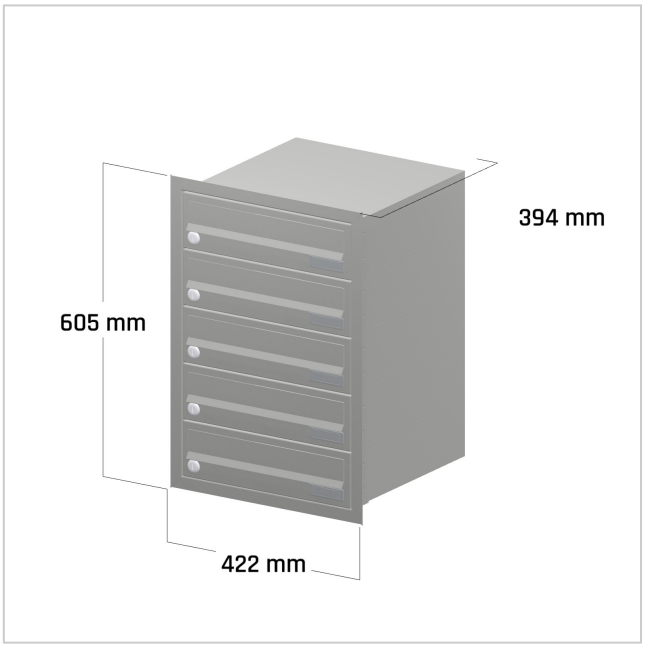

Briefkasten Manufaktur Lippe GmbH
Werler Straße 60
32105 Bad Salzuflen

www.briefkasten-manufaktur.de
info@briefkasten-manufaktur.de
Tel.: +49 5222 807110

Geschäftsführer Oliver Woineck
Ust.ID.Nr. DE303690847
Handelsregister Amtsgericht Lemgo, HRB 8618