# Cassette postali da terra design 6 posti (3x2) GOETHE ST-Q - RAL a scelta | Profondità 100 mm | con 6 cassette postali (3x2)

**Product number** 215-STQ-6



## Product description

## Cassetta postale da piantana design 6 unità 3x2 GOETHE ST-Q - RAL a scelta

Cassetta postale da piantana per 6 utenti, realizzata con eleganti elementi di supporto rettangolari. La cassetta postale moderna GOETHE è ideale per ingressi di pregio. La forma lineare senza serratura a vista conferisce a questa cassetta un aspetto particolarmente elegante.

Le dimensioni dei singoli vani consentono una capacità di ca. 16 litri; la grande bocca d'immissione garantisce che anche buste C4 e riviste, oppure la posta accumulatasi durante un'assenza di più giorni, non giungano piegate. La serratura innovativa Push-Key è nascosta all'interno della cassetta. La chiave viene semplicemente inserita nell'apertura prevista (non è necessario ruotarla) e lo sportello si apre. La posizione della serratura è concepita in modo che l'anta di prelievo impedisca che la posta cada verso l'esterno. Grazie al bordo di scolo l'acqua, la posta interna è protetta in modo ottimale dagli agenti atmosferici. Lo sportello d'immissione è dotato di ammortizzatori di asse di alta qualità, garantendo una chiusura silenziosa e senza fastidiosi rumori dovuti agli agenti atmosferici. Le targhette portanome intercambiabili in plexiglas si possono comodamente inserire frontalmente; per un'ottica ottimale consigliamo la targhetta a filo con incisione laser (vedi Accessori). La seconda targhetta porta-nome è dotata dell'inserto "Pubblicità Sì/No".

Le cassette postali della collezione GOETHE si distinguono per l'uso coerente di acciaio inossidabile e alluminio. Il risultato è un'elevata durata nel tempo e sostenibilità. La costruzione è stata sviluppata dai nostri ingegneri con attenzione all'elevata flessibilità/modularità, al montaggio agevole delle parti di ricambio e a un'installazione autonoma semplice. Per tutti gli impianti GOETHE le parti di ricambio sono disponibili direttamente nel nostro shop.

Grazie al principio costruttivo l'installazione autonoma risulta semplice.

**Modello di utilità protetto secondo DPMA, numero di fascicolo DE: 20 2021 101 679.5**

Briefkasten Manufaktur Lippe GmbH
Werler Straße 60
32105 Bad Salzuflen

www.briefkasten-manufaktur.de
info@briefkasten-manufaktur.de
Tel.: +49 5222 807110

Geschäftsführer Oliver Woineck
Ust.ID.Nr. DE303690847
Handelsregister Amtsgericht Lemgo, HRB 8618

- Cassetta postale da piantana per 6 unità in acciaio inossidabile e alluminio.
- Cassette postali in acciaio inossidabile 1.4016 (acciaio inossidabile magnetico), verniciato a polvere in RAL a scelta.
- Produzione di qualità - Made in Germany by Briefkasten Manufaktur Lippe.
- Serratura innovativa Push-Key con 2 chiavi per unità.
- L'immissione della posta e il prelievo avvengono frontalmente. Sportello d'immissione con ammortizzatori di alta qualità per un'immissione della posta molto silenziosa.
- Le cassette postali sono conformi alla DIN/EN 13724. Dimensione della feritoia (3,5 cm x 36,0 cm) per C4 in orizzontale; anche le buste di grandi dimensioni possono essere inserite senza piegarsi.
- Le ante di prelievo si aprono dall'alto verso il basso, impedendo che la posta cada verso l'esterno.
- Targhetta portanome in plexiglas per l'intestazione e seconda targhetta "Pubblicità Sì/No" per unità.
- Protezione ottimale dalla pioggia grazie ai bordi di scolo e a un tetto parapioggia in alluminio da 3 mm AlMg3 W19, verniciato a polvere in RAL a scelta.
- Rivestimento laterale in alluminio da 3 mm AlMg3 W19, verniciato a polvere in RAL a scelta.
- Pannello posteriore in acciaio inossidabile V2A 1.4301 da 1 mm, verniciato a polvere in RAL a scelta.
- I montanti L 40 mm x P 80 mm sono realizzati in acciaio inossidabile V2A 1.4301 da 2 mm, verniciati a polvere nel colore RAL, per interramento o per montaggio a vite.

**Informazione importante:**

Per ottenere una protezione ottimale della Sua posta dall'acqua, la cassetta postale o l'impianto dovrebbe, se possibile, essere collocato sotto un portico o un tetto sporgente.

La corrispondenza è protetta dall'acqua solo se viene depositata completamente all'interno della cassetta e lo sportello d'immissione è chiuso. La posta inserita in modo non completo permette l'ingresso di umidità e sporco nella cassetta. Questo impianto è protetto contro l'ingresso di acqua secondo DIN EN 13724. L'ingresso di acqua non costituisce motivo di reclamo.

## Product properties

| | |
|---|---|
| **Superficie/colore** | RAL 9005 nero profondo, RAL 3004 rosso porpora, DB 703 minerale di ferro micaceo, RAL 7016 grigio antracite, RAL a scelta (secondo la tabella colori), Alluminio grigio RAL 9007, RAL 9016 bianco traffico |
| **Serie** | GOETHE |
| **Numero di scatole** | con 6 cassette per le lettere |
| **Etichettatura dei nomi** | Etichetta con il nome |
| **Materiale di base** | Alluminio AlMg3 W19, Acciaio inox V2A 1.4301, Acciaio inox 1.4016 (acciaio inox magnetico) |
| **Tipo di montaggio** | Indipendente |
| **Ritiro dell'articolo** | Lato anteriore |
| **Scatola singola a volume** | Grande > 16 litri |

## Dimensions

| | |
|---|---|
| **Larghezza in mm** | 1 |
| **Altezza in mm** | 1 |
| **Altezza della singola scatola in mm** | 400,0 |
| **Larghezza della singola scatola in mm** | 400,0 |
| **Volume in litri** | 16 |
| **Altezza della fessura per le lettere in mm** | 35,0 |
| **Larghezza della fessura per le lettere in mm** | 360,0 |
| **Altezza del sistema di cassette per le lettere in mm** | 800,0 |
| **Larghezza del sistema di cassette per le lettere in mm** | 1200,0 |
| **Altezza complessiva in mm** | 1200,0 \| 1500,0 \| 1700,0 + 23,0 |
| **Larghezza totale in mm** | 1288,0 |
| **Profondità in mm** | 100,0 + 25,0 Tetto in piode |
| **Peso in kg** | 64 |
| **Condizioni di consegna** | Fornito in blocchi, elementi di supporto / cassetta per le lettere suddivisi |

## Dimension drawing

Briefkasten Manufaktur Lippe GmbH
Werler Straße 60
32105 Bad Salzuflen

www.briefkasten-manufaktur.de
info@briefkasten-manufaktur.de
Tel.: +49 5222 807110

Geschäftsführer Oliver Woineck
Ust.ID.Nr. DE303690847
Handelsregister Amtsgericht Lemgo, HRB 8618

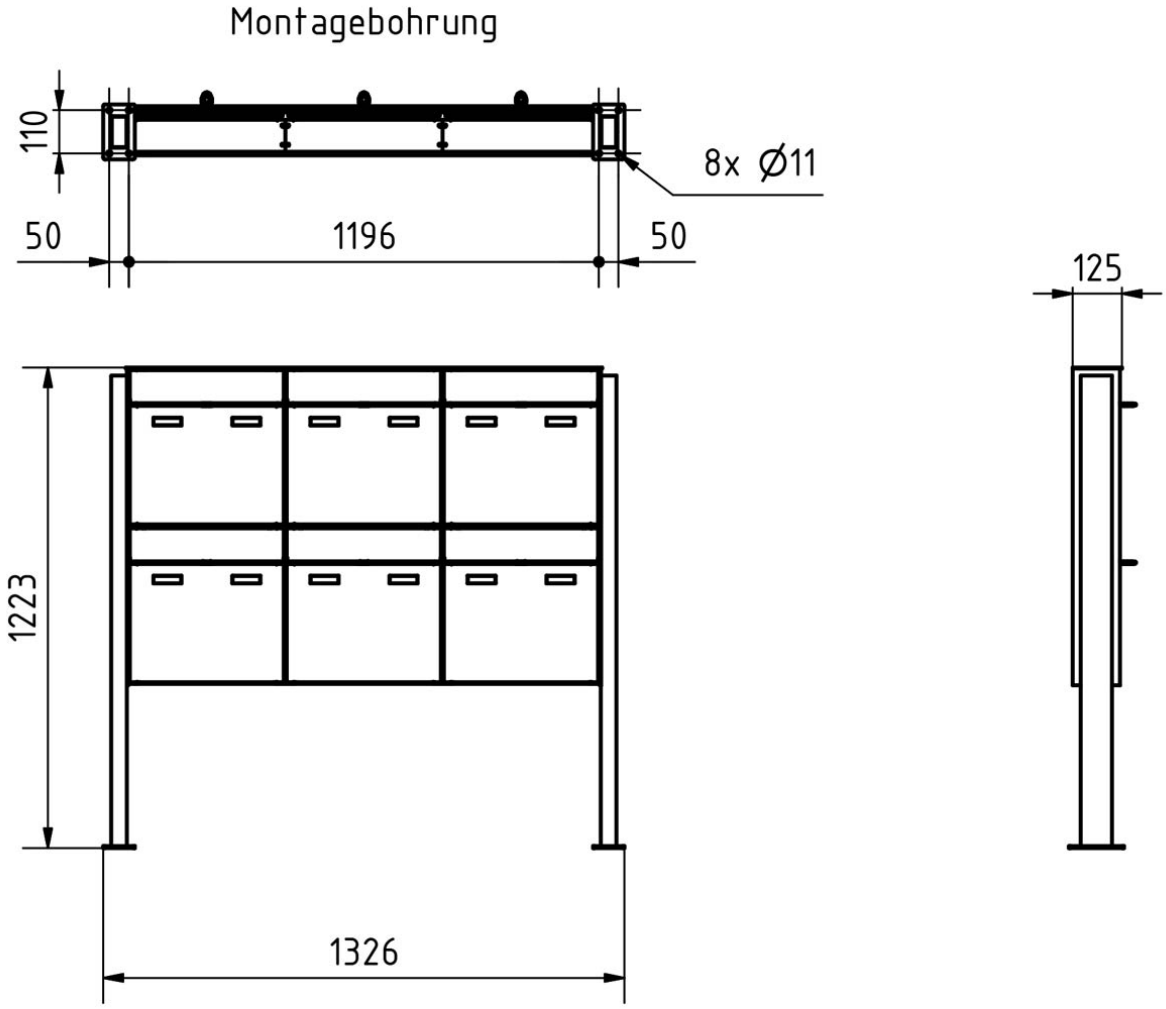


Briefkasten Manufaktur Lippe GmbH
Werler Straße 60
32105 Bad Salzuflen

www.briefkasten-manufaktur.de
info@briefkasten-manufaktur.de
Tel.: +49 5222 807110

Geschäftsführer Oliver Woineck
Ust.ID.Nr. DE303690847
Handelsregister Amtsgericht Lemgo, HRB 8618

## More images










Briefkasten Manufaktur Lippe GmbH
Werler Straße 60
32105 Bad Salzuflen

www.briefkasten-manufaktur.de
info@briefkasten-manufaktur.de
Tel.: +49 5222 807110

Geschäftsführer Oliver Woineck
Ust.ID.Nr. DE303690847
Handelsregister Amtsgericht Lemgo, HRB 8618

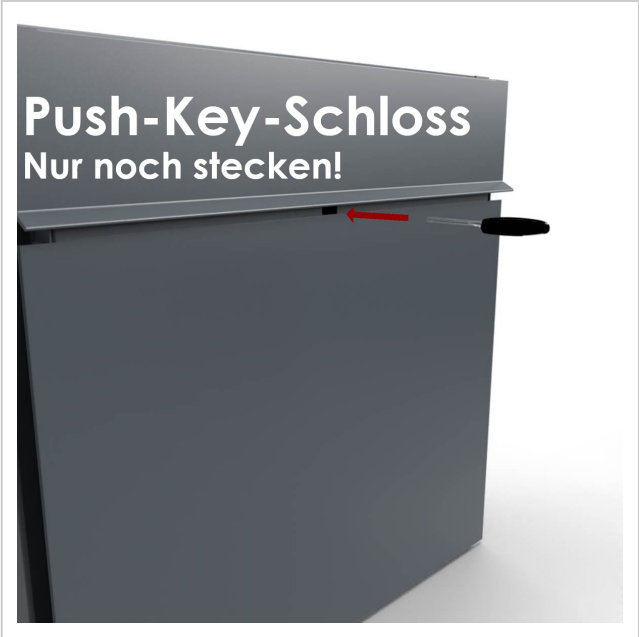
Push-Key-Schloss
Nur noch stecken!





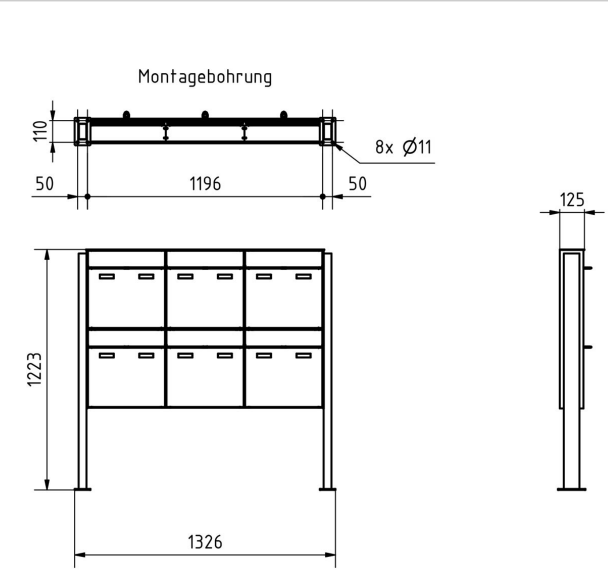
Montagebohrung
110
8x Ø11
50
1196
50
125
1223
1326