Casellario postale da 2 cassette BASIC – Montaggio a incasso – RAL a scelta

Product number BML3D-UEP697WB1U



Product description

Design accogliente e praticità nella ricezione della posta, ogni giorno

Il casellario BASIC Horizontal di Briefkasten Manufaktur accoglie residenti e visitatori con un design essenziale e ordinato. La struttura modulare riunisce le funzioni selezionate in una soluzione ben organizzata e personalizzabile per l'uso quotidiano. La serie BASIC offre cassette postali e moduli per accessori e funzioni aggiuntive, combinabili in modo versatile per un ingresso armonioso. Il casellario è progettato per il montaggio a incasso e comprende 2 cassette per la posta quotidiana.

Il casellario è realizzato in un colore RAL a scelta e ha dimensioni complessive di L 422 × H 271 × P 394 mm.

Con «Configura ora» si apre esattamente questa configurazione nel configuratore 3D, dove è possibile personalizzare ulteriormente il casellario e procedere poi all'ordine.

Configurabile su misura

Un casellario postale in sintonia con la propria casa: con «Configura ora» è possibile adattare questa configurazione alle proprie esigenze.

- Finitura delle cassette: il colore è personalizzabile nel configuratore 3D scegliendo tra quelli disponibili per questa versione.
- Iscrizioni personalizzate: le superfici predisposte possono essere personalizzate con nomi, numeri civici o testi a scelta. Le iscrizioni raffigurate sono esempi e possono essere sostituite.
- Caratteri delle iscrizioni: è possibile scegliere tra i caratteri disponibili per le iscrizioni e personalizzarne l'aspetto nel configuratore.
- Dotazione: è possibile aggiungere o modificare i componenti compatibili con il casellario scegliendo tra quelli di volta in volta disponibili.

Briefkasten Manufaktur Lippe GmbH
Werler Straße 60
32105 Bad Salzuflen

www.briefkasten-manufaktur.de
info@briefkasten-manufaktur.de
Tel.: +49 5222 807110

Geschäftsführer Oliver Woineck
Ust.ID.Nr. DE303690847
Handelsregister Amtsgericht Lemgo, HRB 8618

In caso di modifiche personalizzate, le dimensioni e il prezzo vengono ricalcolati nel configuratore 3D in base alle opzioni selezionate.

Cornice coprifilo

Il casellario da incasso è dotato di una cornice coprifilo in acciaio inox V2A dello spessore di 1,5 mm. La cornice copre il raccordo tra il vano di incasso e la superficie della parete, garantendo una finitura pulita.

Materiali e lavorazione

Materiale di base: acciaio inox V2A 1.4301. L'acciaio inox V2A offre una base resistente alla corrosione e durevole per la zona d'ingresso.

La superficie verniciata a polvere è realizzata in un colore RAL a scelta. Il colore desiderato si seleziona nel configuratore 3D.

Cassetta postale e praticità d'uso

Cassetta postale 370 × 110 × 385 mm: sono inclusi un bordo di scolo della pioggia per una protezione ottimale dall'acqua, una guarnizione continua in gomma per un inserimento silenzioso della posta, un solido portanome con targhetta sostituibile e una serratura molto robusta. Grazie all'altezza della fessura di introduzione e al restringimento del canale, la posta rimane comunque protetta dai prelievi indesiderati.

Dotazione

Portanome in plastica BASIC tipo 2: portanome in policarbonato perfettamente trasparente. L'inserto è sostituibile dal lato frontale.

Caratteristiche di questo casellario postale

- Serie: BASIC Horizontal
- Montaggio: a incasso
- Finitura: RAL a scelta
- Dimensioni complessive: L 422 × H 271 × P 394 mm
- 2 cassette postali
- Finitura delle cassette: RAL a scelta
- Materiale di base: acciaio inox V2A 1.4301. Finitura: verniciatura a polvere o acciaio inox satinato

Informazioni importanti:

Protezione dall'acqua: una posizione riparata, possibilmente sotto una tettoia, contribuisce a proteggere la posta. La corrispondenza deve essere inserita completamente e lo sportellino di introduzione deve essere chiuso.

Montaggio: verificare il supporto e le condizioni di installazione in base alle dimensioni complessive e alle istruzioni di montaggio.

Briefkasten Manufaktur Lippe GmbH
Werler Straße 60
32105 Bad Salzuflen

www.briefkasten-manufaktur.de
info@briefkasten-manufaktur.de
Tel.: +49 5222 807110

Geschäftsführer Oliver Woineck
Ust.ID.Nr. DE303690847
Handelsregister Amtsgericht Lemgo, HRB 8618

Product properties

Serie	BASE
Etichettatura dei nomi	Etichetta con il nome
Materiale di base	Acciaio inox V2A 1.4301
Numero di scatole	con 2 cassette per le lettere
Ritiro dell'articolo	Lato anteriore
Superficie/colore	RAL a scelta (secondo la tabella colori)
Tipo di montaggio	Montaggio ad incasso

Briefkasten Manufaktur Lippe GmbH
Werler Straße 60
32105 Bad Salzuflen

www.briefkasten-manufaktur.de
info@briefkasten-manufaktur.de
Tel.: +49 5222 807110

Geschäftsführer Oliver Woineck
Ust.ID.Nr. DE303690847
Handelsregister Amtsgericht Lemgo, HRB 8618

Dimensions

Altezza della singola scatola in mm	110
Larghezza della singola scatola in mm	370
Altezza complessiva in mm	271
Larghezza totale in mm	422
Profondità in mm	394

Dimension drawing

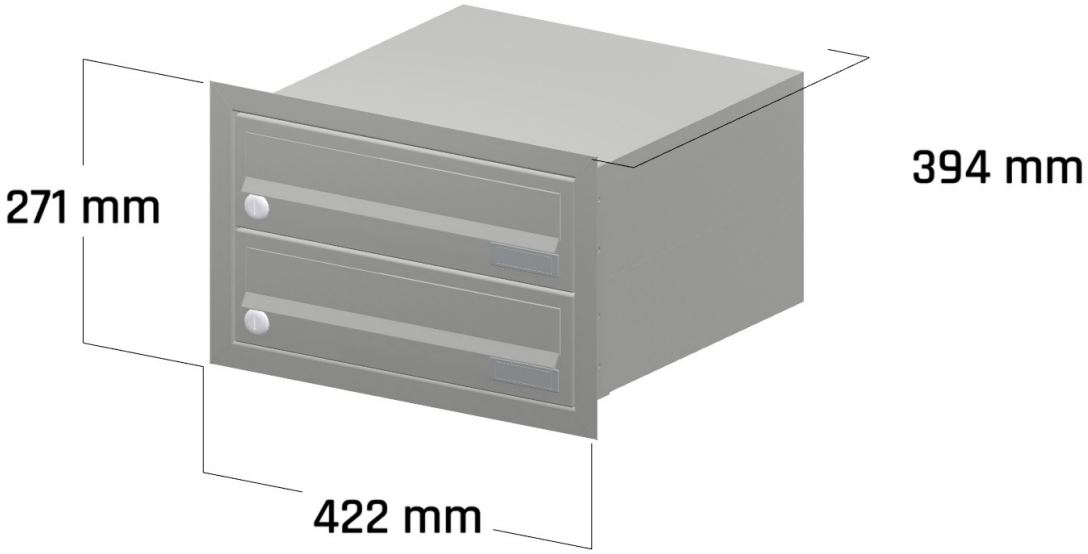

Briefkasten Manufaktur Lippe GmbH
Werler Straße 60
32105 Bad Salzuflen

www.briefkasten-manufaktur.de
info@briefkasten-manufaktur.de
Tel.: +49 5222 807110

Geschäftsführer Oliver Woineck
Ust.ID.Nr. DE303690847
Handelsregister Amtsgericht Lemgo, HRB 8618

More images

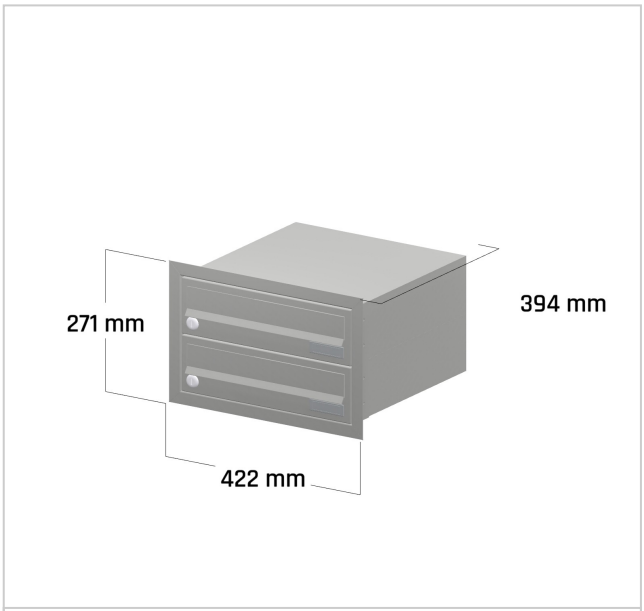

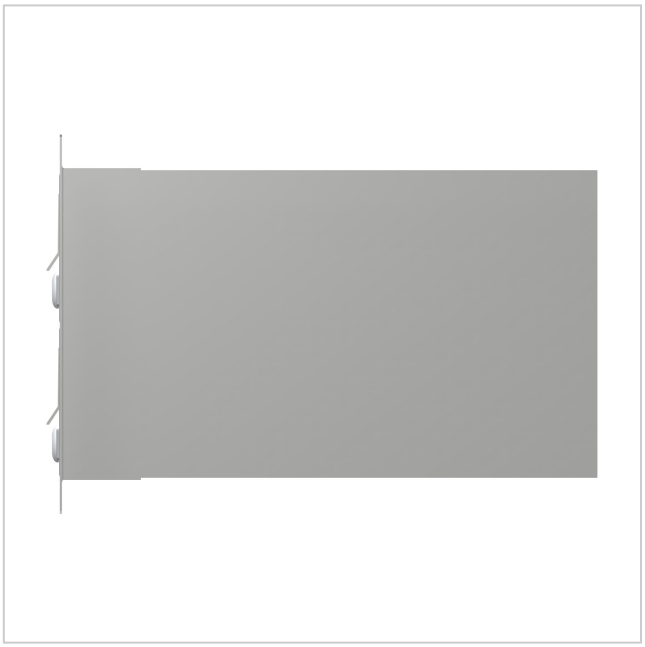



Briefkasten Manufaktur Lippe GmbH
Werler Straße 60
32105 Bad Salzuflen

www.briefkasten-manufaktur.de
info@briefkasten-manufaktur.de
Tel.: +49 5222 807110

Geschäftsführer Oliver Woineck
Ust.ID.Nr. DE303690847
Handelsregister Amtsgericht Lemgo, HRB 8618