Cassetta postale a 3 posti in acciaio inox da montaggio superficiale BASIC Plus 382X AP con alloggiamento per campanello laterale | Collegamenti | Profondità 150 mm | con 3 cassette postali (3x1) | Acciaio inossidabile, spazzolato



Product number 382XA-3W-SP-L-150

Product description

Casella postale a parete in acciaio inox da 3 posti BASIC Plus 382X AP con cassetta campanello laterale

Produzione tedesca di qualità "Made in Germany" by Briefkasten Manufaktur. L'intero gruppo di cassette postali a parete è realizzato in acciaio inossidabile V2A resistente alle intemperie, spazzolato. Un bordo di scolo per una protezione ottimale dall'acqua, uno sportello d'immissione doppio piegato con paracolpo in gomma, la solida targhetta porta-nome intercambiabile, una pratica barra fermapostale e la serratura molto robusta distinguono questa cassetta postale in acciaio inox.

I gruppi di cassette postali della collezione BASIC Plus si caratterizzano per l'impiego coerente di acciaio inossidabile V2A. Il risultato è un'elevata longevità e sostenibilità. La costruzione è stata sviluppata dai nostri ingegneri con attenzione all'elevata flessibilità e modularità, alla semplice sostituzione dei ricambi e ad un montaggio fai-da-te senza complicazioni. Per tutte le installazioni BASIC Plus i ricambi sono direttamente disponibili.

Grazie al tipo di costruzione, il montaggio fai-da-te risulta semplice. Il gruppo di cassette postali è predisposto per un montaggio completo agevole; non è necessaria una complessa installazione a parete di singole cassette. Cassetta postale a parete da 3 posti in acciaio inossidabile V2A 1.4301 resistente alle intemperie, spazzolato.

I vantaggi in sintesi

Rivestimento aderente in acciaio inox con tetto antipioggia

Il rivestimento laterale e il tetto antipioggia appartengono a questa versione e sono realizzati in acciaio inossidabile V2A, spazzolato. L'esecuzione aderente crea con il gruppo di cassette postali un'unità chiusa e costruttivamente coordinata.

Briefkasten Manufaktur Lippe GmbH
Werler Straße 60
32105 Bad Salzuflen

www.briefkasten-manufaktur.de
info@briefkasten-manufaktur.de
Tel.: +49 5222 807110

Geschäftsführer Oliver Woineck
Ust.ID.Nr. DE303690847
Handelsregister Amtsgericht Lemgo, HRB 8618

Ampia apertura d'immissione

L'apertura di inserimento misura 35 × 325 mm ed è progettata per DIN C4 in orizzontale. L'esecuzione della cassetta postale corrisponde a DIN EN 13724.

Inserimento silenzioso e prelievo confortevole

La smorzatura integrata dello sportello con paracolpo in gomma riduce i rumori di impatto durante l'inserimento. La barra fermapostale trattiene gli invii durante il prelievo.

Area integrata per campanello e citofono

Cassetta campanello in acciaio inossidabile V2A 1.4301, spazzolato. Come pulsante campanello viene impiegato il pulsante in acciaio inox tipo 4. Predisposto opzionalmente con griglia per l'installazione di impianti citofonici commerciali o di altoparlanti da incasso. (Impianto citofonico/altoparlante da incasso non inclusi). In alternativa è disponibile anche una versione con set video completo Comelit Ultra.

Produzione di qualità e costruzione ponderata

L'impianto è prodotto presso la Briefkasten Manufaktur in Germania. La costruzione è progettata per un montaggio fai-da-te semplice.

Dotazione e dettagli del prodotto

Gruppo cassette postali

Numero di cassette postali 3 scomparti postali utilizzabili separatamente
Disposizione 3 × 1
Profondità 150 mm
Materiale cassetta postale Acciaio inossidabile V2A 1.4301
Finitura cassetta postale Spazzolato
Parte campanello/citofono Cassetta campanello in acciaio inossidabile V2A 1.4301, spazzolato

Posta e utilizzo

Apertura di inserimento 35 × 325 mm, adatta per DIN C4 in orizzontale
Norma DIN EN 13724
Sportello di inserimento Ammortizzato mediante paracolpo in gomma
Chiavi 2 chiavi con numero chiave per ogni cassetta postale
Targhetta porta-nome Targhetta porta-nome intercambiabile sotto lo sportello di inserimento
Barra fermapostale Integrata in ogni cassetta postale

Montaggio e dotazione

Tipo di montaggio A parete (superficiale)
Bordo di scolo Integrato nella costruzione
Tetto antipioggia In acciaio inossidabile V2A, spazzolato
Rivestimento laterale In acciaio inossidabile V2A, spazzolato
Materiale di montaggio Per montaggio a parete incl. guida di montaggio e materiale di fissaggio (viti + tasselli)
Produzione Prodotto in Germania da Briefkasten Manufaktur Lippe

Briefkasten Manufaktur Lippe GmbH
Werler Straße 60
32105 Bad Salzuflen

www.briefkasten-manufaktur.de
info@briefkasten-manufaktur.de
Tel.: +49 5222 807110

Geschäftsführer Oliver Woineck
Ust.ID.Nr. DE303690847
Handelsregister Amtsgericht Lemgo, HRB 8618

Avvertenza sulla protezione dalle intemperie

La corrispondenza è protetta al meglio dall'umidità e dallo sporco se inserita completamente e con lo sportello di inserimento chiuso. Invii sporgenti possono impedire la completa chiusura dello sportello.

Avvertenza sul montaggio a parete

Prima del montaggio verificare la portata e la consistenza della parete. Il fissaggio deve essere adeguato al peso dell'impianto e alla struttura muraria esistente.

Product properties

Serie	BASE
Numero di pulsanti del campanello	1 pulsante, 2 pulsanti, 3 pulsanti
Funzioni	Interruttore della luce, Stazione interfonica
Scatola delle funzioni preparata per il produttore	GIRA, Busch Jaeger, Siedle, Elettronica STR, ELCOM, TCS, Ritto, ALGO, Telegärtner, Auerswald, Legrand Bticino, Comelite
Etichettatura dei nomi	Etichetta con il nome
Materiale di base	Acciaio inox V2A 1.4301
Ritiro dell'articolo	Lato anteriore
Superficie/colore	Terra
Scatola singola a volume	Grande > 16 litri
Tipo di montaggio	Montato in superficie
Numero di scatole	con 3 cassette per le lettere

Dimensions

Altezza della singola scatola in mm	330,0
Larghezza della singola scatola in mm	355,0
Volume in litri	12,0 | 17,0
Altezza della fessura per le lettere in mm	35,0
Larghezza della fessura per le lettere in mm	325,0
Altezza del sistema di cassette per le lettere in mm	330,0
Larghezza del sistema di cassette per le lettere in mm	1235,0
Larghezza totale in mm	1235,0
Profondità in mm	100,0 | 150,0
Peso in kg	12

Briefkasten Manufaktur Lippe GmbH
Werler Straße 60
32105 Bad Salzuflen

www.briefkasten-manufaktur.de
info@briefkasten-manufaktur.de
Tel.: +49 5222 807110

Geschäftsführer Oliver Woineck
Ust.ID.Nr. DE303690847
Handelsregister Amtsgericht Lemgo, HRB 8618

More images







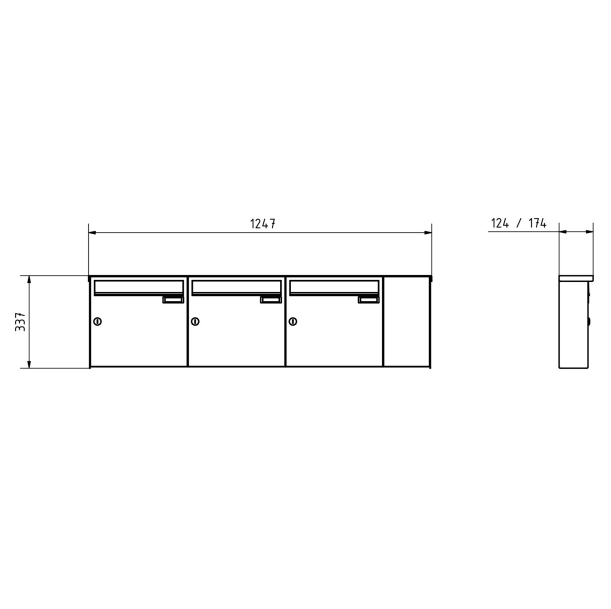

Briefkasten Manufaktur Lippe GmbH
Werler Straße 60
32105 Bad Salzuflen

www.briefkasten-manufaktur.de
info@briefkasten-manufaktur.de
Tel.: +49 5222 807110

Geschäftsführer Oliver Woineck
Ust.ID.Nr. DE303690847
Handelsregister Amtsgericht Lemgo, HRB 8618









Briefkasten Manufaktur Lippe GmbH
Werler Straße 60
32105 Bad Salzuflen

www.briefkasten-manufaktur.de
info@briefkasten-manufaktur.de
Tel.: +49 5222 807110

Geschäftsführer Oliver Woineck
Ust.ID.Nr. DE303690847
Handelsregister Amtsgericht Lemgo, HRB 8618



Briefkasten Manufaktur Lippe GmbH
Werler Straße 60
32105 Bad Salzuflen

www.briefkasten-manufaktur.de
info@briefkasten-manufaktur.de
Tel.: +49 5222 807110

Geschäftsführer Oliver Woineck
Ust.ID.Nr. DE303690847
Handelsregister Amtsgericht Lemgo, HRB 8618