Sistema di cassette postali in acciaio inossidabile a 6 posti Design BASIC Plus 385XW per montaggio laterale a parete - RAL a scelta | Collegamenti | con 6 cassette postali (1x6)



Product number 385XW-6S

Product description

Installazione laterale BASIC Plus 385XW per cassette postali per 6 unità – posizione cassette a sinistra

La BASIC Plus 385XW è un sistema di cassette postali in acciaio inossidabile di alta qualità per montaggio laterale a parete, progettato per 6 unità. È stato sviluppato per condomìni, edifici per uffici e piccoli complessi residenziali e consente un montaggio salvaspazio lateralmente rispetto alla porta d'ingresso o su una superficie muraria idonea.

Sei vani postali separati sono disposti uno sopra l'altro per risparmiare spazio e formano un'unità robusta e lineare direttamente all'ingresso dell'edificio.

Le cassette sono realizzate in acciaio inossidabile V2A 1.4301 e vengono verniciate a polvere in un colore RAL o DB a scelta. Anche il tetto parapioggia e il rivestimento laterale sono in acciaio inossidabile. Il fissaggio laterale avviene tramite colonne in acciaio inossidabile da Ø 60,3 mm con levigatura grana 240.

In questa variante la posizione delle cassette è a sinistra. La disposizione laterale crea un bordo di montaggio definito e consente di orientare il gruppo cassette in funzione della situazione architettonica dell'ingresso.

I vantaggi della BASIC Plus 385XW a colpo d'occhio

Montaggio laterale a parete

La 385XW viene montata lateralmente su una parete adatta. La posizione delle cassette in questa variante è a sinistra; ciò permette di adattare l'impianto alla situazione esistente dell'ingresso.

BASIC Plus in acciaio inossidabile V2A

Briefkasten Manufaktur Lippe GmbH
Werler Straße 60
32105 Bad Salzuflen

www.briefkasten-manufaktur.de
info@briefkasten-manufaktur.de
Tel.: +49 5222 807110

Geschäftsführer Oliver Woineck
Ust.ID.Nr. DE303690847
Handelsregister Amtsgericht Lemgo, HRB 8618

Le cassette, i rivestimenti e gli elementi di fissaggio sono interamente in acciaio inossidabile V2A 1.4301. Le cassette verniciate a polvere uniscono un aspetto di pregio a una costruzione durevole.

Apertura DIN C4 con guarnizione in gomma

Ogni vano postale dispone di un'apertura di inserimento di 35 × 265 mm per DIN C4 verticale. Una guarnizione in gomma attenua il rumore dovuto all'urto dello sportello di inserimento.

Colonne di fissaggio robuste in acciaio inox

Il fissaggio laterale a parete avviene tramite colonne da Ø 60,3 mm in acciaio V2A 1.4301 con levigatura grana 240. Esse costituiscono una connessione robusta e resistente alle intemperie tra l'impianto e l'edificio.

Soluzione robusta per 6 unità

Sei cassette, un ingombro ridotto e un utilizzo coerente dell'acciaio inossidabile offrono una soluzione pluriennale per più utenti. La costruzione modulare BASIC-Plus facilita inoltre le operazioni di manutenzione e il montaggio dei ricambi.

Dotazione della BASIC Plus 385XW per 6 unità

Sistema cassette postali

Numero vani postali 6 cassette postali
Disposizione 1 colonna × 6 file
Materiale Acciaio inossidabile V2A 1.4301
Finitura Verniciatura a polvere in colore RAL/DB a scelta
Tetto parapioggia / rivestimento laterale Acciaio inossidabile V2A 1.4301, verniciato a tinta
Produzione Prodotto in Germania da Briefkasten Manufaktur Lippe

Posta e utilizzo

Apertura di inserimento 35 × 265 mm per cassetta, adatta per DIN C4 verticale
Volume di carico Circa 12 litri per cassetta
Sportelli di inserimento Con guarnizione in gomma fonoassorbente
Ritiro della posta Frontale
Apertura porta Da sinistra a destra
Chiavi 12 chiavi in totale, 2 per cassetta
Targhette nominative 6 targhette nominative sostituibili sotto gli sportelli di inserimento

Fissaggio laterale

Posizione cassette Sinistra
Colonne di fissaggio Ø 60,3 mm acciaio V2A 1.4301
Finitura colonne Levigatura grana 240
Tipo di montaggio Montaggio con viti su una parete idonea
Materiale di fissaggio Scegliere tasselli ad espansione o barre filettate in cantiere in base alla parete
Norma Cassette postali conformi alla DIN EN 13724

Nota sul montaggio laterale a parete

La parete deve essere pulita, piana e sufficientemente portante per il peso dell'intero sistema di cassette postali. Tasselli ad espansione o barre filettate non sono inclusi nella fornitura e devono essere scelti in base alla struttura della parete, al peso dell'impianto e alle condizioni locali di montaggio.

Nota sulla protezione dagli agenti atmosferici

Gli invii postali devono essere inseriti completamente affinché gli sportelli di inserimento si chiudano. La parte frontale di inserimento dovrebbe preferibilmente non essere esposta direttamente al lato maggiormente soggetto alle intemperie. In condizioni meteorologiche estreme, nonostante un'esecuzione conforme alle norme, può penetrare umidità.

Manutenzione e costruzione BASIC-Plus

L'acciaio inossidabile V2A è di facile manutenzione e durevole. La costruzione modulare BASIC-Plus è stata progettata per un montaggio semplice e per una buona disponibilità di parti di ricambio.

Product properties

Superficie/colore	RAL 9005 nero profondo, RAL 3004 rosso porpora, DB 703 minerale di ferro micaceo, RAL 7016 grigio antracite, RAL a scelta (secondo la tabella colori), Alluminio grigio RAL 9007, RAL 9016 bianco traffico
Serie	BASE
Numero di scatole	con 6 cassette per le lettere
Scatola singola a volume	Normale > 10 litri
Etichettatura dei nomi	Etichetta con il nome
Materiale di base	Acciaio inox V2A 1.4301
Numero civico	Numero civico come incisione laser
Ritiro dell'articolo	Lato anteriore
Tipo di montaggio	Montato in superficie

Dimensions

Altezza in mm	820
Altezza della singola scatola in mm	110,0
Larghezza della singola scatola in mm	300,0
Volume in litri	12
Altezza della fessura per le lettere in mm	35,0
Larghezza della fessura per le lettere in mm	265,0
Altezza del sistema di cassette per le lettere in mm	660,0
Larghezza del sistema di cassette per le lettere in mm	300,0
Larghezza totale in mm	400,0
Profondità in mm	435,0
Peso in kg	37
Condizioni di consegna	La consegna avviene in blocchi, elementi di supporto / cassetta postale divisi

Dimension drawing

Briefkasten Manufaktur Lippe GmbH
Werler Straße 60
32105 Bad Salzuflen

www.briefkasten-manufaktur.de
info@briefkasten-manufaktur.de
Tel.: +49 5222 807110

Geschäftsführer Oliver Woineck
Ust.ID.Nr. DE303690847
Handelsregister Amtsgericht Lemgo, HRB 8618

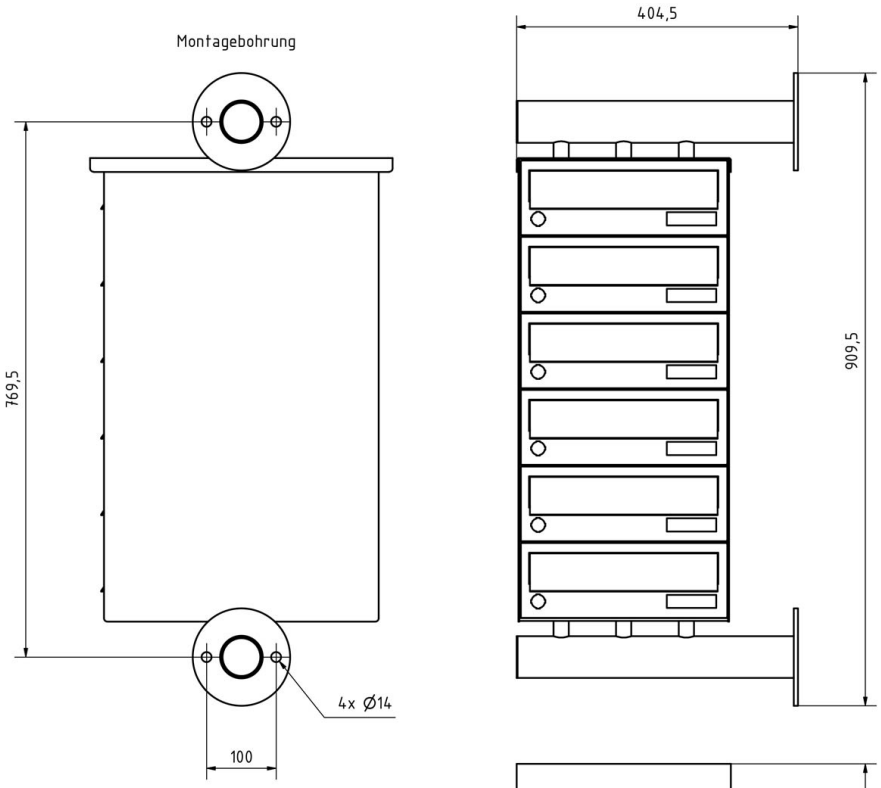
Montagebohrung
769,5
4x Ø14
100
404,5
909,5
435

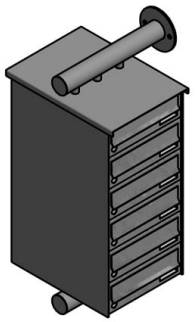

More images









Briefkasten Manufaktur Lippe GmbH
Werler Straße 60
32105 Bad Salzuflen

www.briefkasten-manufaktur.de
info@briefkasten-manufaktur.de
Tel.: +49 5222 807110

Geschäftsführer Oliver Woineck
Ust.ID.Nr. DE303690847
Handelsregister Amtsgericht Lemgo, HRB 8618

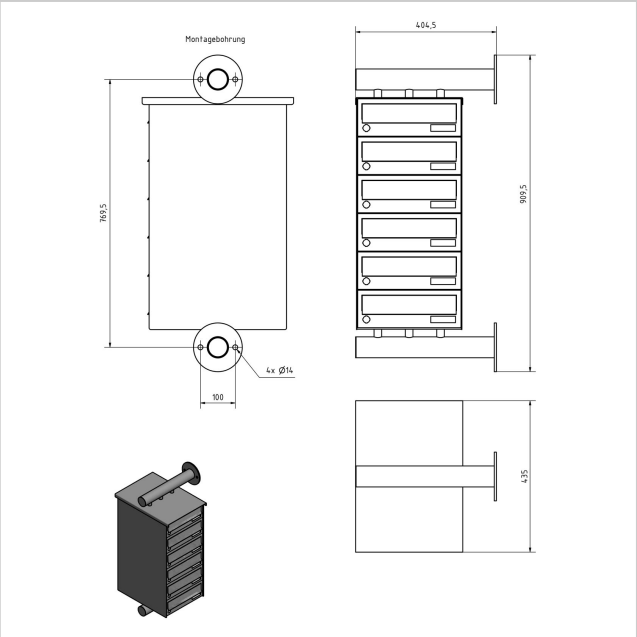







Briefkasten Manufaktur Lippe GmbH
Werler Straße 60
32105 Bad Salzuflen

www.briefkasten-manufaktur.de
info@briefkasten-manufaktur.de
Tel.: +49 5222 807110

Geschäftsführer Oliver Woineck
Ust.ID.Nr. DE303690847
Handelsregister Amtsgericht Lemgo, HRB 8618





Briefkasten Manufaktur Lippe GmbH
Werler Straße 60
32105 Bad Salzuflen

www.briefkasten-manufaktur.de
info@briefkasten-manufaktur.de
Tel.: +49 5222 807110

Geschäftsführer Oliver Woineck
Ust.ID.Nr. DE303690847
Handelsregister Amtsgericht Lemgo, HRB 8618