Cassetta per le lettere a 6 pali BASIC Plus 380XZ ST-T con campanello - RAL a scelta | con 6 cassette postali (2x3)



Product number 380XZ-P-6-SP

Product description

Cassetta postale per recinzione a 6 pali design BASIC Plus 380XZ ST-T con campanello - RAL a scelta

Cassetta postale per recinzione a 6 pali di alta qualità prodotta in Germania da Briefkasten Manufaktur.

Le cassette postali sono in acciaio inox V2A, verniciate a polvere in colore RAL, gli elementi di supporto sono in alluminio, verniciati a polvere in colore RAL. La lavorazione di altissima qualità e il concetto ben studiato fanno di questo sistema di cassette delle lettere il nostro top seller. Il bordo di drenaggio per la pioggia per una protezione ottimale dall'acqua, il labbro continuo in gomma per un inserimento silenzioso, la solida targhetta intercambiabile, il pratico supporto per la posta e la serratura molto robusta caratterizzano questa cassetta per le lettere autoportante. Questa cassetta per le lettere è facile da pulire e robusta.

I sistemi di cassette per le lettere della collezione BASIC Plus sono caratterizzati dall'uso costante di acciaio inox V2A e alluminio. Il risultato è una lunga durata e sostenibilità. Il design è stato sviluppato dai nostri ingegneri con l'obiettivo di garantire un'elevata flessibilità e modularità, un semplice montaggio dei pezzi di ricambio e un facile autoassemblaggio. I ricambi sono direttamente disponibili per tutti i sistemi BASIC Plus.

Briefkasten Manufaktur Lippe GmbH
Werler Straße 60
32105 Bad Salzuflen

www.briefkasten-manufaktur.de
info@briefkasten-manufaktur.de
Tel.: +49 5222 807110

Geschäftsführer Oliver Woineck
Ust.ID.Nr. DE303690847
Handelsregister Amtsgericht Lemgo, HRB 8618

- **Cassetta per le lettere a 6 montanti come cassetta per le lettere di recinzione con cassette per le lettere in acciaio inox V2A, verniciato a polvere in colore RAL**
- Il sistema è prodotto dalla Briefkasten Manufaktur. Produzione tedesca di qualità "Made in Germany".
- Si inserisce dalla parte anteriore e si estrae dalla parte posteriore.
- La cassetta per le lettere è conforme alla norma DIN/EN 13724. Dimensioni di inserimento (3,5 cm x 32,5 cm) per il formato C4 orizzontale; anche le lettere di grandi dimensioni possono essere inserite senza pieghe.
- Sportello di inserimento con guarnizione in gomma fonoassorbente per un inserimento molto silenzioso della posta.
- Gli sportelli possono essere aperti da sinistra a destra.
- Incl. 2 chiavi con numero di chiave, targhetta modificabile sotto lo sportello e supporto per la posta.
- Incluso rivestimento laterale + copertura antipioggia in acciaio inox V2A, verniciato a polvere in colore RAL.
- **Scatola campanello in acciaio inox V2A, verniciato a polvere in colore RAL.**
- Perforazione vocale con adattatore universale. (Sistema citofonico/altoparlante incorporato non incluso nella fornitura). Disponibile anche senza perforazione vocale.
- L'adattatore universale è adatto a tutti gli altoparlanti da incasso disponibili in commercio (Siedle, Ritto, TCS, Busch-Jäger, Gira, Legrand Bticino, ELCOM, Auerswald, Comelit e molti altri).
- Pulsante rotondo a campana in acciaio inox tipo: Grothe Protact, max. 24 V AC/DC, 1,5 A, IP 54 (limitazione della forza di pressione).
- Antivandalismo - La targhetta è a prova di urto e di impronta, la plastica è ignifuga.
- Accesso ai cavi: Ø 14 mm (sul lato destro). Passaggio invisibile dei cavi attraverso l'elemento di supporto.
- Gli elementi di supporto sono realizzati in profilato di alluminio, verniciato a polvere in colore RAL per il montaggio a vite o l'installazione nel calcestruzzo.

Informazioni importanti

Preparazione della telecamera o del citofono

I sistemi di interfono devono essere collegati da un elettricista. Per la progettazione, il montaggio e l'installazione, rivolgersi al proprio elettricista di fiducia.

Protezione dall'acqua

La posta è protetta dall'umidità e dallo sporco solo quando è completamente inserita e lo sportello è chiuso. In determinate condizioni atmosferiche estreme, l'acqua può comunque penetrare (fino a 1ccm secondo la norma DIN EN 13724). Questo non è un motivo di reclamo.

Briefkasten Manufaktur Lippe GmbH
Werler Straße 60
32105 Bad Salzuflen

www.briefkasten-manufaktur.de
info@briefkasten-manufaktur.de
Tel.: +49 5222 807110

Geschäftsführer Oliver Woineck
Ust.ID.Nr. DE303690847
Handelsregister Amtsgericht Lemgo, HRB 8618

Product properties

Superficie/colore	RAL 9005 nero profondo, RAL 3004 rosso porpora, DB 703 minerale di ferro micaceo, RAL 7016 grigio antracite, RAL a scelta (secondo la tabella colori), Alluminio grigio RAL 9007, RAL 9016 bianco traffico
Serie	BASE
Numero di pulsanti del campanello	6 pulsanti
Funzioni	Interruttore della luce, Stazione interfonica
Scatola delle funzioni preparata per il produttore	GIRA, Busch Jaeger, Siedle, Elettronica STR, ELCOM, TCS, Ritto, ALGO, Telegärtner, Auerswald, Legrand Bticino, Comelite
Numero di scatole	con 6 cassette per le lettere
Scatola singola a volume	Normale > 10 litri
Etichettatura dei nomi	Etichetta con il nome
Materiale di base	Alluminio AlMg3 W19, Acciaio inox V2A 1.4301
Tipo di montaggio	Indipendente
Ritiro dell'articolo	Lato posteriore

Briefkasten Manufaktur Lippe GmbH
Werler Straße 60
32105 Bad Salzuflen

www.briefkasten-manufaktur.de
info@briefkasten-manufaktur.de
Tel.: +49 5222 807110

Geschäftsführer Oliver Woineck
Ust.ID.Nr. DE303690847
Handelsregister Amtsgericht Lemgo, HRB 8618

Dimensions

Altezza della singola scatola in mm	330,0
Larghezza della singola scatola in mm	355,0
Volume in litri	12
Altezza della fessura per le lettere in mm	35,0
Larghezza della fessura per le lettere in mm	325,0
Altezza del sistema di cassette per le lettere in mm	1090,0
Larghezza del sistema di cassette per le lettere in mm	710,0
Altezza complessiva in mm	1200,0 | 1600,0
Larghezza totale in mm	535,0
Profondità in mm	100,0
Peso in kg	36
Condizioni di consegna	Fornito in blocchi, elementi di supporto / cassetta per le lettere suddivisi

Briefkasten Manufaktur Lippe GmbH
Werler Straße 60
32105 Bad Salzuflen

www.briefkasten-manufaktur.de
info@briefkasten-manufaktur.de
Tel.: +49 5222 807110

Geschäftsführer Oliver Woineck
Ust.ID.Nr. DE303690847
Handelsregister Amtsgericht Lemgo, HRB 8618

Dimension drawing

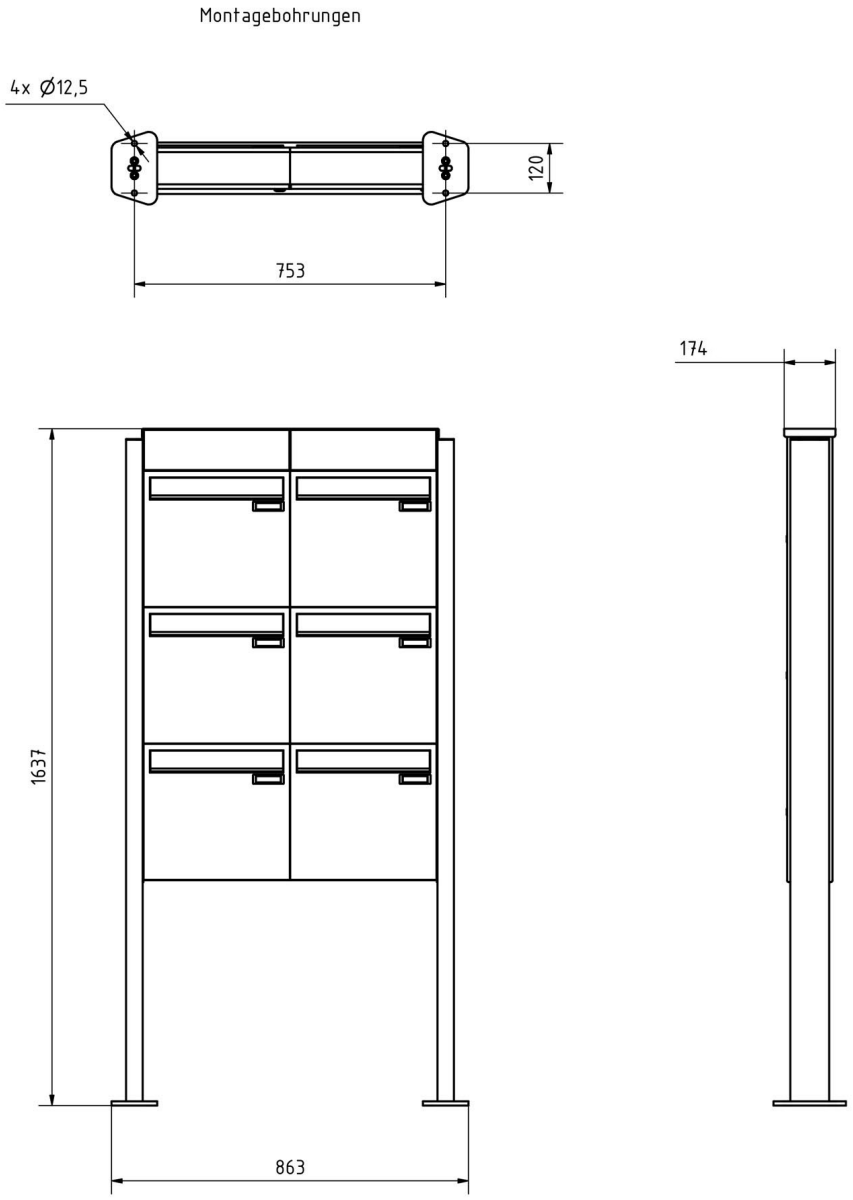

Briefkasten Manufaktur Lippe GmbH
Werler Straße 60
32105 Bad Salzuflen

www.briefkasten-manufaktur.de
info@briefkasten-manufaktur.de
Tel.: +49 5222 807110

Geschäftsführer Oliver Woineck
Ust.ID.Nr. DE303690847
Handelsregister Amtsgericht Lemgo, HRB 8618

More images









Briefkasten Manufaktur Lippe GmbH
Werler Straße 60
32105 Bad Salzuflen

www.briefkasten-manufaktur.de
info@briefkasten-manufaktur.de
Tel.: +49 5222 807110

Geschäftsführer Oliver Woineck
Ust.ID.Nr. DE303690847
Handelsregister Amtsgericht Lemgo, HRB 8618







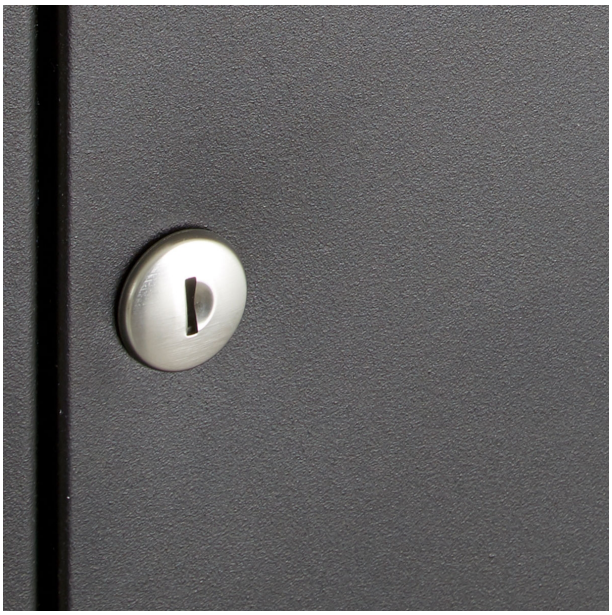

Briefkasten Manufaktur Lippe GmbH
Werler Straße 60
32105 Bad Salzuflen

www.briefkasten-manufaktur.de
info@briefkasten-manufaktur.de
Tel.: +49 5222 807110

Geschäftsführer Oliver Woineck
Ust.ID.Nr. DE303690847
Handelsregister Amtsgericht Lemgo, HRB 8618

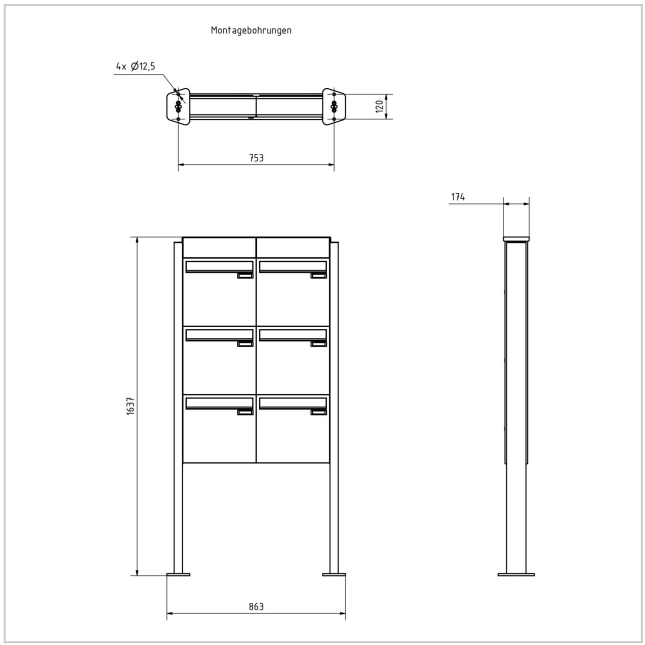



Briefkasten Manufaktur Lippe GmbH
Werler Straße 60
32105 Bad Salzuflen

www.briefkasten-manufaktur.de
info@briefkasten-manufaktur.de
Tel.: +49 5222 807110

Geschäftsführer Oliver Woineck
Ust.ID.Nr. DE303690847
Handelsregister Amtsgericht Lemgo, HRB 8618