Colonna portaposta BASIC con cassetta per pacchi e scritta LED – colore RAL a scelta

Product number BML3D-ZESPH4V5G4



Product description

Impianto di cassette postali con ricezione pacchi – un design studiato per il Suo ingresso

L’impianto BASIC Horizontal di Briefkasten Manufaktur accoglie Lei e i Suoi visitatori con un design essenziale e ordinato. La struttura modulare riunisce le funzioni selezionate in una soluzione ben organizzata e personalizzabile per la vita quotidiana. La serie BASIC offre cassette postali, moduli accessori e moduli funzionali combinabili in modo versatile per un ingresso armonioso. L’impianto è previsto per l’installazione a colonna e dispone di una cassetta postale per la corrispondenza quotidiana. Per le spedizioni di pacchi è integrata un’apposita cassetta.

L’impianto è realizzato nel colore RAL a scelta e ha dimensioni complessive L 383 × H 1252 × P 430 mm.

Facendo clic su «Configura ora», può aprire esattamente questa configurazione nel configuratore 3D. Qui può personalizzare ulteriormente l’impianto e poi ordinarlo.

Configurabile su misura

Personalizzi il Suo impianto di cassette postali in armonia con la Sua casa: con «Configura ora» può adattare questa configurazione ai Suoi desideri.

Briefkasten Manufaktur Lippe GmbH
Werler Straße 60
32105 Bad Salzuflen

www.briefkasten-manufaktur.de
info@briefkasten-manufaktur.de
Tel.: +49 5222 807110

Geschäftsführer Oliver Woineck
Ust.ID.Nr. DE303690847
Handelsregister Amtsgericht Lemgo, HRB 8618

- Supporti della lunghezza adatta: scelga la lunghezza dei montanti tra quelle disponibili per la Sua situazione di installazione. Può modificare la lunghezza raffigurata.
- Finitura delle cassette: personalizzi il colore nel configuratore 3D scegliendo tra i colori disponibili per questa versione.
- Scritte personalizzate: personalizzi le superfici predisposte con nomi, numeri civici o testi a scelta. Le scritte raffigurate sono esempi e possono essere sostituite.
- Stile delle scritte: scelga tra i caratteri disponibili per le scritte e ne personalizzi l’aspetto nel configuratore.
- Sulle superfici predisposte di questo impianto è possibile configurare scritte retroilluminate.
- Dotazione: aggiunga o modifichi i componenti compatibili con l’impianto scegliendo tra quelli di volta in volta disponibili.

In caso di modifiche personalizzate, le dimensioni e il prezzo vengono ricalcolati nel configuratore 3D in base alla Sua selezione.

Rivestimento robusto e protezione dalle intemperie ben studiata

Il tettuccio antipioggia in acciaio inox V2A 1.4301 integra la protezione costruttiva dalle intemperie: ripara la parte superiore e contribuisce a tenere la pioggia lontana dal frontale.

Il rivestimento laterale in acciaio inox V2A 1.4301 protegge le superfici laterali e completa l’impianto con una chiusura robusta e visivamente uniforme.

Spazio aggiuntivo per pacchi, giornali e altro ancora

Questo scomparto funge da cassetta per pacchi e integra la ricezione della posta con quella dei pacchi, anche quando non è in casa. La serratura per pacchi selezionata, della serie BASIC con maniglia a T, consente la consegna senza affidare una chiave al corriere. Con la Sua chiave predispone lo scomparto per una singola consegna. Il corriere apre lo scomparto predisposto, inserisce la spedizione, chiude lo sportello e blocca la serratura premendola verso l’interno. Per ritirare il contenuto, apra con la Sua chiave e predisponga poi nuovamente lo scomparto per la consegna successiva. Fino a quel momento, non è disponibile per ulteriori consegne senza chiave. Le dimensioni esterne della cassetta sono 370 × 550 × 385 mm (L × H × P). Per determinare la dimensione adatta del pacco sono decisive l’apertura utile dello sportello e le dimensioni interne utilizzabili; le dimensioni esterne non indicano la dimensione massima del pacco. Verifichi preventivamente che le dimensioni della spedizione siano compatibili con quelle interne dello scomparto.

Materiale e lavorazione

Materiale di base: acciaio inox V2A 1.4301. L’acciaio inox V2A offre una base resistente alla corrosione e durevole per la zona d’ingresso.

La superficie verniciata a polvere è realizzata nel colore RAL a scelta. Può selezionare il colore desiderato nel configuratore 3D.

Cassetta postale e praticità d’uso

Cassetta postale 370 × 330 × 385 mm: sono inclusi un bordo di scolo per una protezione ottimale dall’acqua, un labbro continuo in gomma per un inserimento silenzioso della posta, una solida targhetta portanome sostituibile e una serratura molto robusta. L’altezza della fessura d’impostazione e il restringimento del canale proteggono comunque la posta dal prelievo non autorizzato.

Dotazione

Targhetta portanome in acciaio inox BASIC in 2 parti, a filo: targhetta portanome a filo in acciaio inox V2A satinato oppure in acciaio inox V2A verniciato a polvere. La scritta viene realizzata con laser a fibra in grigio oppure, in caso di verniciatura a polvere, in un colore a contrasto.

Caratteristiche di questo impianto di cassette postali

- Serie: BASIC Horizontal
- Installazione: a colonna
- Finitura: RAL a scelta
- Dimensioni complessive: L 383 × H 1252 × P 430 mm
- 1 cassetta postale, 1 modulo funzionale, 1 modulo accessori
- Finitura delle cassette: RAL a scelta
- Tipo di fissaggio: montanti con fissaggio a viti
- Materiale di base: acciaio inox V2A 1.4301. Finitura: verniciatura a polvere oppure acciaio inox satinato

Informazioni importanti:

Protezione dall’acqua: una posizione riparata, possibilmente sotto una tettoia, contribuisce a proteggere la posta. La corrispondenza deve essere inserita completamente e lo sportellino d’impostazione deve essere chiuso.

Installazione: per l’impianto selezionato è necessario un supporto idoneo con portata adeguata. Si attenga alle istruzioni di montaggio e al tipo di fissaggio configurato.

Product properties

Serie	BASE
Funzioni	Scomparto pacchi
Numero di scatole	con 1 scatola per pacchi, con 1 cassetta per le lettere
Etichettatura dei nomi	Etichetta con il nome
Tipo di montaggio	Indipendente
Materiale di base	Acciaio inox V2A 1.4301
Ritiro dell'articolo	Lato anteriore
Superficie/colore	RAL a scelta (secondo la tabella colori)

Briefkasten Manufaktur Lippe GmbH
Werler Straße 60
32105 Bad Salzuflen

www.briefkasten-manufaktur.de
info@briefkasten-manufaktur.de
Tel.: +49 5222 807110

Geschäftsführer Oliver Woineck
Ust.ID.Nr. DE303690847
Handelsregister Amtsgericht Lemgo, HRB 8618

Dimensions

Altezza della singola scatola in mm	330
Larghezza della singola scatola in mm	370
Altezza complessiva in mm	1252
Larghezza totale in mm	383
Profondità in mm	430

Dimension drawing

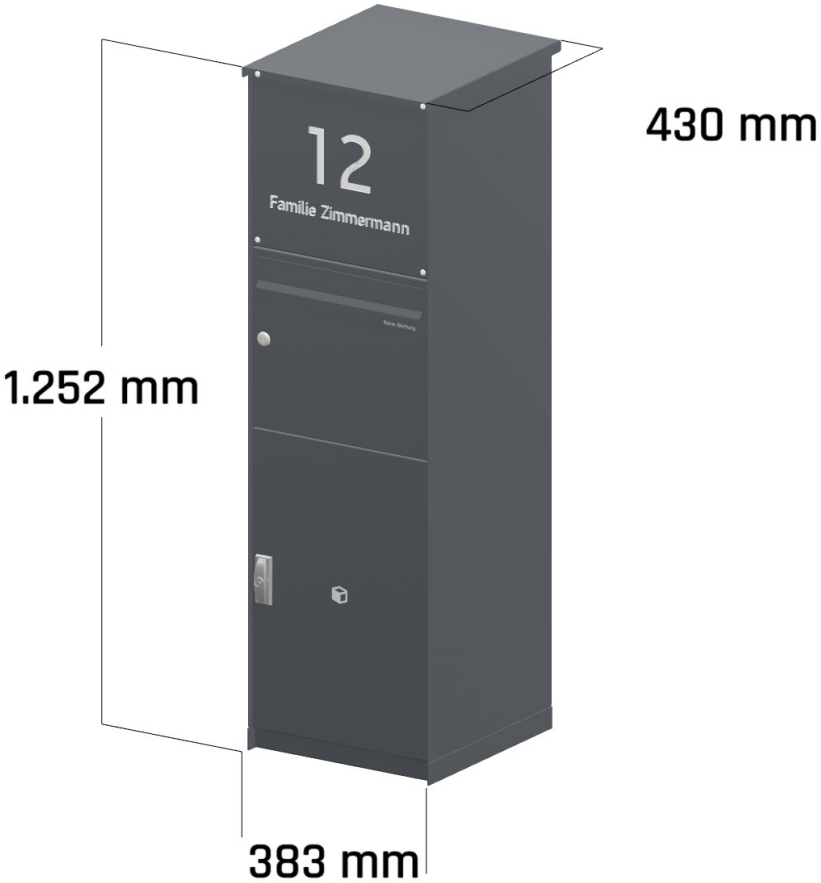

Briefkasten Manufaktur Lippe GmbH
Werler Straße 60
32105 Bad Salzuflen

www.briefkasten-manufaktur.de
info@briefkasten-manufaktur.de
Tel.: +49 5222 807110

Geschäftsführer Oliver Woineck
Ust.ID.Nr. DE303690847
Handelsregister Amtsgericht Lemgo, HRB 8618

More images

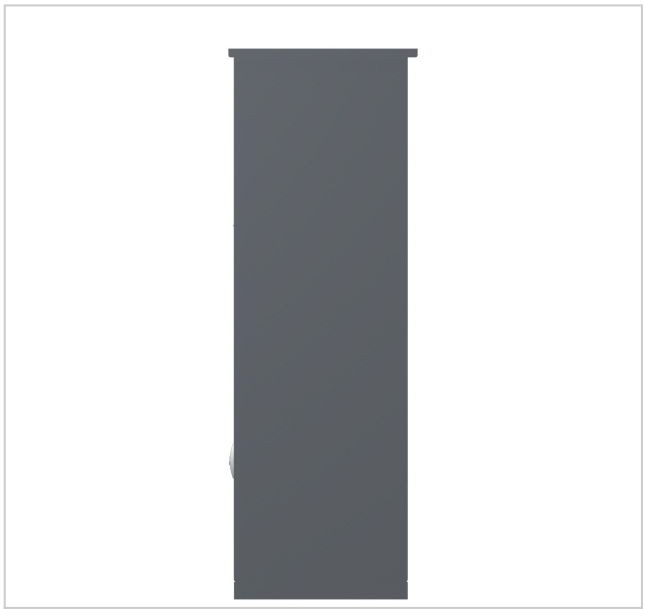



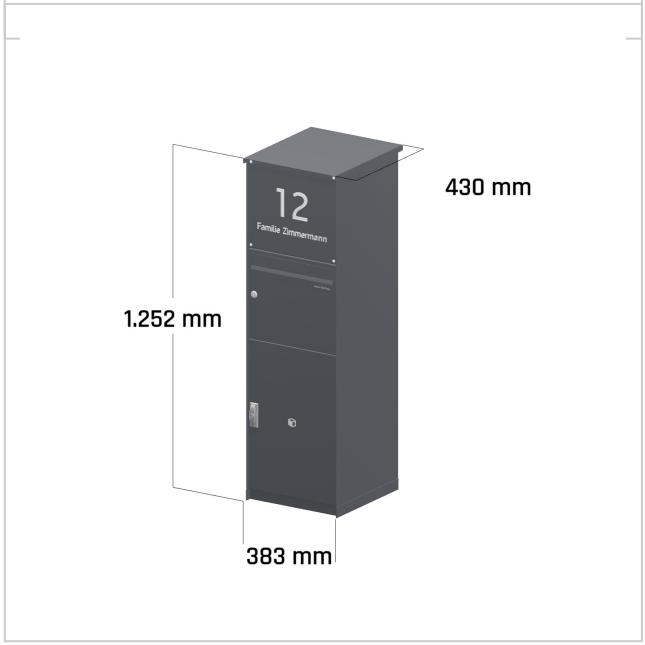

Briefkasten Manufaktur Lippe GmbH
Werler Straße 60
32105 Bad Salzuflen

www.briefkasten-manufaktur.de
info@briefkasten-manufaktur.de
Tel.: +49 5222 807110

Geschäftsführer Oliver Woineck
Ust.ID.Nr. DE303690847
Handelsregister Amtsgericht Lemgo, HRB 8618