15 Cassetta per le lettere da appoggio 5x3 in acciaio inox BASIC Plus 382XA AP - acciaio inox V2A lucido | Profondità 100 mm | con 15 cassette postali | Acciaio inossidabile, spazzolato

Product number 382XA-VA-15W-100



Product description

Gruppo di cassette postali a montaggio superficiale 15 posti (5x3) Design BASIC Plus 382XA AP - acciaio inossidabile V2A spazzolato

Cassettiera postale a montaggio superficiale di alta qualità per 15 utenti, realizzata in Germania dalla Briefkasten Manufaktur.

L'intero gruppo di cassette è realizzato in acciaio inossidabile V2A spazzolato. La lavorazione di altissimo livello e il concetto ben studiato rendono questo sistema uno dei nostri best seller. Una battuta di scolo per la pioggia per una protezione ottimale dall'acqua, una guarnizione continua in gomma per un inserimento silenzioso, la targhetta porta-nome intercambiabile, un pratico fermaposta e una serratura molto robusta caratterizzano questo gruppo di cassette a montaggio superficiale.

I sistemi della collezione BASIC Plus si distinguono per l'uso coerente dell'acciaio inossidabile V2A. Il risultato è un'elevata durabilità e sostenibilità. La costruzione è stata sviluppata dai nostri ingegneri con particolare attenzione all'elevata flessibilità e modularità, alla semplice sostituzione dei ricambi e a un montaggio fai-da-te agevole. Per tutti i sistemi BASIC Plus i ricambi sono disponibili direttamente.

Grazie al tipo di costruzione il montaggio fai-da-te risulta semplice. Il gruppo di cassette è predisposto per un montaggio completo e pratico; non è necessario montare singole cassette alla parete in modo laborioso.

Briefkasten Manufaktur Lippe GmbH
Werler Straße 60
32105 Bad Salzuflen

www.briefkasten-manufaktur.de
info@briefkasten-manufaktur.de
Tel.: +49 5222 807110

Geschäftsführer Oliver Woineck
Ust.ID.Nr. DE303690847
Handelsregister Amtsgericht Lemgo, HRB 8618

- Gruppo di cassette postali a montaggio superficiale per 15 utenti con cassette in acciaio inossidabile V2A spazzolato.
- Il sistema è prodotto dalla Briefkasten Manufaktur. Produzione di qualità tedesca "Made in Germany".
- Le cassette postali sono conformi alla norma DIN/EN 13724. Dimensione della feritoia (3,5 cm x 32,5 cm) per busta C4 in orizzontale; anche la corrispondenza di formato grande entra senza piegarsi.
- Sportelli di inserimento con guarnizione in gomma fonoassorbente per un inserimento della posta molto silenzioso.
- Le porte si aprono da sinistra verso destra.
- Inclusi 2 chiavi con numero di chiave, targhetta porta-nome intercambiabile sotto la feritoia e fermaposta per ogni cassetta.
- Grande capacità grazie alla profondità opzionale della cassetta +50 mm = ca. 17 l. Adatto ad aziende e nuclei familiari con un elevato volume di corrispondenza.
- Inclusi rivestimento laterale e parapioggia in acciaio inossidabile V2A spazzolato.
- Per il montaggio a parete, inclusa la guida di montaggio e il materiale di fissaggio (viti + tasselli).

Informazione importante:

La posta è protetta da umidità e sporco solo in caso di inserimento completo e sportello chiuso. In determinate condizioni meteorologiche estreme può comunque entrare acqua (secondo DIN EN 13724 fino a 1 ccm). Questo non costituisce motivo di reclamo.

Product properties

Serie	BASE
Scatola singola a volume	Normale > 10 litri
Etichettatura dei nomi	Etichetta con il nome
Materiale di base	Acciaio inox V2A 1.4301
Numero di scatole	con 15 cassette per le lettere
Ritiro dell'articolo	Lato anteriore
Superficie/colore	Terra
Tipo di montaggio	Montato in superficie

Briefkasten Manufaktur Lippe GmbH
Werler Straße 60
32105 Bad Salzuflen

www.briefkasten-manufaktur.de
info@briefkasten-manufaktur.de
Tel.: +49 5222 807110

Geschäftsführer Oliver Woineck
Ust.ID.Nr. DE303690847
Handelsregister Amtsgericht Lemgo, HRB 8618

Dimensions

Altezza della singola scatola in mm	330,0
Larghezza della singola scatola in mm	355,0
Volume in litri	12,0 | 17,0
Altezza della fessura per le lettere in mm	35,0
Larghezza della fessura per le lettere in mm	325,0
Altezza del sistema di cassette per le lettere in mm	990,0
Larghezza del sistema di cassette per le lettere in mm	1775,0
Profondità in mm	100,0 | 150,0
Peso in kg	68
Condizioni di consegna	La consegna avviene preassemblata/semismontata

Briefkasten Manufaktur Lippe GmbH
Werler Straße 60
32105 Bad Salzuflen

www.briefkasten-manufaktur.de
info@briefkasten-manufaktur.de
Tel.: +49 5222 807110

Geschäftsführer Oliver Woineck
Ust.ID.Nr. DE303690847
Handelsregister Amtsgericht Lemgo, HRB 8618

More images







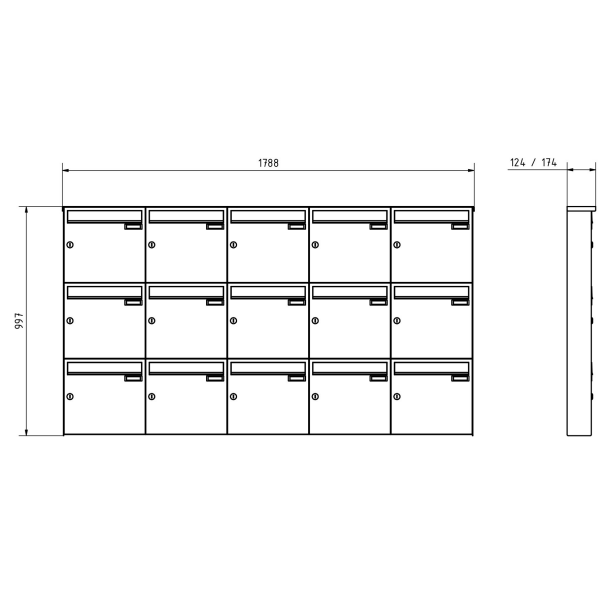

Briefkasten Manufaktur Lippe GmbH
Werler Straße 60
32105 Bad Salzuflen

www.briefkasten-manufaktur.de
info@briefkasten-manufaktur.de
Tel.: +49 5222 807110

Geschäftsführer Oliver Woineck
Ust.ID.Nr. DE303690847
Handelsregister Amtsgericht Lemgo, HRB 8618







Briefkasten Manufaktur Lippe GmbH
Werler Straße 60
32105 Bad Salzuflen

www.briefkasten-manufaktur.de
info@briefkasten-manufaktur.de
Tel.: +49 5222 807110

Geschäftsführer Oliver Woineck
Ust.ID.Nr. DE303690847
Handelsregister Amtsgericht Lemgo, HRB 8618