Cassetta per le lettere da esterno 6er 3x2 in acciaio inox BASIC Plus 382XA AP - RAL a scelta | Profondità 150 mm | ? Colore a scelta | con 6 cassette postali (3x2)



Product number 382XA-6W-150

Product description

Combinazione 6 posti 3x2 in acciaio inox da montaggio superficiale Design BASIC Plus 382XA AP - colore RAL a scelta

Cassette postali da montaggio superficiale di alta qualità per 6 utenti, produzioni in Germania by Briefkasten Manufaktur.

L'intero sistema di cassette postali da montaggio superficiale è realizzato in acciaio inox V2A, verniciato a polvere in colore RAL. La lavorazione molto pregiata e il concetto ben studiato rendono questo sistema il nostro best seller. Un bordo di deflusso per la pioggia per una protezione ottimale contro l'acqua, una guarnizione in gomma continua per un inserimento silenzioso, la solida targhetta porta-nome intercambiabile, un pratico gancio fermaposta e la serratura molto robusta caratterizzano questo sistema di cassette postali da montaggio superficiale.

Grazie alla progettazione, il montaggio da parte del cliente risulta semplice. L'impianto è predisposto per un montaggio completo e semplice; non è necessaria un'installazione complessa delle singole cassette a parete.

Briefkasten Manufaktur Lippe GmbH
Werler Straße 60
32105 Bad Salzuflen

www.briefkasten-manufaktur.de
info@briefkasten-manufaktur.de
Tel.: +49 5222 807110

Geschäftsführer Oliver Woineck
Ust.ID.Nr. DE303690847
Handelsregister Amtsgericht Lemgo, HRB 8618

- Sistema di cassette postali da montaggio superficiale per 6 unità con cassette in acciaio inox V2A, verniciate a polvere in colore RAL.
- L'impianto viene realizzato presso la Briefkasten Manufaktur. Produzione di qualità tedesca "Made in Germany".
- Le cassette postali sono conformi alla norma DIN/EN 13724. Dimensione di inserimento (3,5 cm x 32,5 cm) per formato C4 in orizzontale; anche le buste grandi entrano senza piegarsi.
- Sportelli di immissione con guarnizione in gomma fonoassorbente per un inserimento della posta molto silenzioso.
- Le porte si aprono da sinistra verso destra.
- Inclusi 2 chiavi con numero chiave, targhetta porta-nome intercambiabile sotto lo sportello di immissione e gancio fermaposta per ogni cassetta.
- Grande capacità grazie alla profondità opzionale della cassetta +50 mm = circa 17 l. Adatta per aziende e famiglie con un volume postale molto elevato.
- Inclusi rivestimento laterale e parapioggia in acciaio inox V2A, verniciati a polvere in colore RAL.
- Per il montaggio a parete, incluso binario di fissaggio e materiale di fissaggio (viti + tasselli).

Informazione importante:

La posta è protetta da umidità e sporco solo se inserita completamente e con lo sportello chiuso. In determinate condizioni atmosferiche estreme potrebbe comunque entrare acqua (secondo DIN EN 13724 fino a 1 cm³). Ciò non costituisce motivo di reclamo.

Product properties

Superficie/colore	RAL 9005 nero profondo, RAL 3004 rosso porpora, DB 703 minerale di ferro micaceo, RAL 7016 grigio antracite, RAL a scelta (secondo la tabella colori), Alluminio grigio RAL 9007, RAL 9016 bianco traffico
Serie	BASE
Numero di scatole	con 6 cassette per le lettere
Etichettatura dei nomi	Etichetta con il nome
Materiale di base	Acciaio inox V2A 1.4301
Ritiro dell'articolo	Lato anteriore
Scatola singola a volume	Grande > 16 litri
Tipo di montaggio	Montato in superficie

Briefkasten Manufaktur Lippe GmbH
Werler Straße 60
32105 Bad Salzuflen

www.briefkasten-manufaktur.de
info@briefkasten-manufaktur.de
Tel.: +49 5222 807110

Geschäftsführer Oliver Woineck
Ust.ID.Nr. DE303690847
Handelsregister Amtsgericht Lemgo, HRB 8618

Dimensions

Altezza della singola scatola in mm	330,0
Larghezza della singola scatola in mm	355,0
Volume in litri	12,0 | 17,0
Altezza della fessura per le lettere in mm	35,0
Larghezza della fessura per le lettere in mm	325,0
Altezza del sistema di cassette per le lettere in mm	660,0
Larghezza del sistema di cassette per le lettere in mm	1065,0
Profondità in mm	100,0 | 150,0
Peso in kg	36
Condizioni di consegna	L'impianto viene consegnato preassemblato/parzialmente smontato.

Briefkasten Manufaktur Lippe GmbH
Werler Straße 60
32105 Bad Salzuflen

www.briefkasten-manufaktur.de
info@briefkasten-manufaktur.de
Tel.: +49 5222 807110

Geschäftsführer Oliver Woineck
Ust.ID.Nr. DE303690847
Handelsregister Amtsgericht Lemgo, HRB 8618

More images





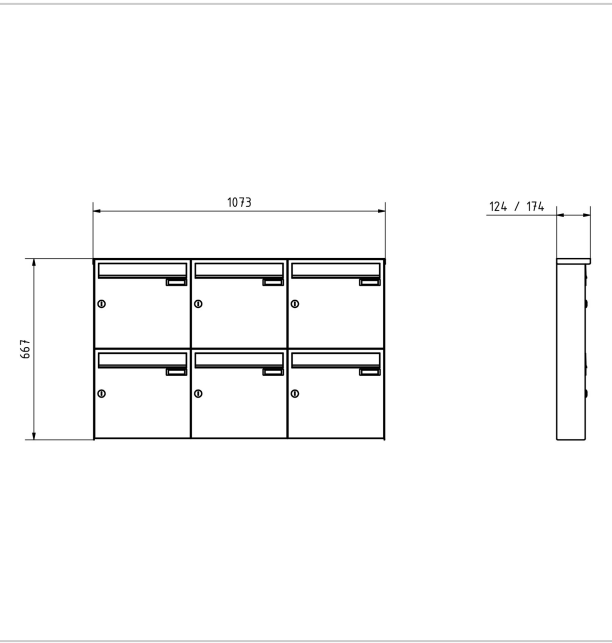



Briefkasten Manufaktur Lippe GmbH
Werler Straße 60
32105 Bad Salzuflen

www.briefkasten-manufaktur.de
info@briefkasten-manufaktur.de
Tel.: +49 5222 807110

Geschäftsführer Oliver Woineck
Ust.ID.Nr. DE303690847
Handelsregister Amtsgericht Lemgo, HRB 8618





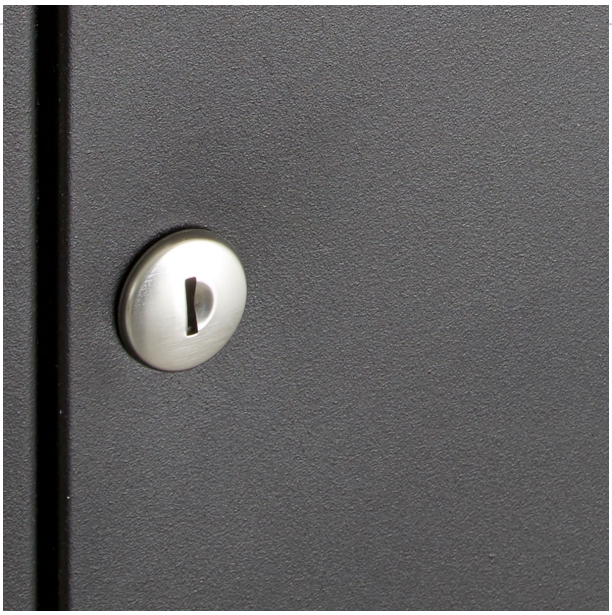

Briefkasten Manufaktur Lippe GmbH
Werler Straße 60
32105 Bad Salzuflen

www.briefkasten-manufaktur.de
info@briefkasten-manufaktur.de
Tel.: +49 5222 807110

Geschäftsführer Oliver Woineck
Ust.ID.Nr. DE303690847
Handelsregister Amtsgericht Lemgo, HRB 8618