Cassetta postale BASIC con 3 cassette per pacchi – montaggio a incasso – RAL a scelta

Product number BML3D-F1RYQ8B8PV

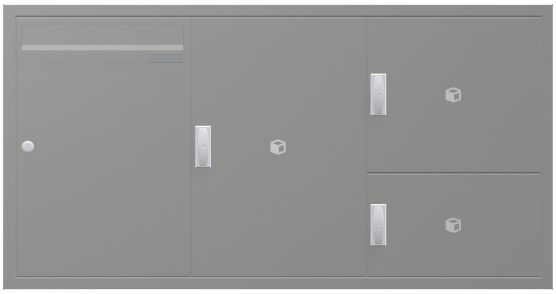

Product description

Sistema di cassette postali con ricezione pacchi: un design studiato per il suo ingresso

Il sistema BASIC Horizontal di Briefkasten Manufaktur accoglie lei e i suoi ospiti con un design lineare e ordinato. La struttura modulare riunisce le funzioni scelte in una soluzione ben organizzata e personalizzabile per la vita quotidiana. La serie BASIC offre cassette postali, moduli accessori e funzionali combinabili in molti modi, per un ingresso armonioso. Il sistema è progettato per il montaggio a incasso e dispone di una cassetta postale per la corrispondenza quotidiana. Per la ricezione dei pacchi sono integrate 3 cassette dedicate.

Il sistema è realizzato in un colore RAL a scelta e ha dimensioni complessive di L 1162 × H 605 × P 403 mm.

Selezionando «Configura ora» si apre esattamente questa configurazione nel configuratore 3D. Qui può personalizzare ulteriormente il sistema e successivamente ordinarlo.

Configurabile su misura

Personalizzi il sistema di cassette postali in armonia con la sua casa: tramite «Configura ora» può adattare questa configurazione alle sue esigenze.

- Finitura delle cassette: può personalizzare il colore nel configuratore 3D scegliendo tra le tonalità disponibili per questa versione.
- Iscrizioni personalizzate: può personalizzare le superfici predisposte con nomi, numeri civici o testi a scelta. Le iscrizioni raffigurate sono esempi e possono essere sostituite.
- Caratteri delle iscrizioni: può scegliere tra i caratteri disponibili e personalizzarne l'aspetto nel configuratore.
- Dotazione: può aggiungere o modificare i componenti compatibili con il sistema scegliendo tra quelli disponibili.

Briefkasten Manufaktur Lippe GmbH
Werler Straße 60
32105 Bad Salzuflen

www.briefkasten-manufaktur.de
info@briefkasten-manufaktur.de
Tel.: +49 5222 807110

Geschäftsführer Oliver Woineck
Ust.ID.Nr. DE303690847
Handelsregister Amtsgericht Lemgo, HRB 8618

In caso di modifiche personalizzate, le dimensioni e il prezzo vengono ricalcolati nel configuratore 3D in base alla selezione.

Cornice copriintonaco

Il sistema a incasso è dotato di una cornice copriintonaco in acciaio inox V2A dello spessore di 1,5 mm. La cornice copre il raccordo tra il vano di incasso e la superficie della parete, garantendo una finitura pulita.

Spazio aggiuntivo per pacchi, giornali e altro

Questo vano per pacchi integra la ricezione della posta con quella dei pacchi, anche quando non è in casa. La serratura per pacchi selezionata, serie BASIC con maniglia a T, consente la consegna senza affidare una chiave al corriere. Con la propria chiave si abilita il vano per una singola consegna. Il corriere apre il vano abilitato, deposita la spedizione, chiude lo sportello e blocca la serratura premendola verso l'interno. Per ritirare il contenuto, si apre con la propria chiave e si abilita nuovamente il vano per la consegna successiva. Fino a quel momento non è possibile effettuare altre consegne senza chiave. Le dimensioni esterne delle cassette sono 370 × 550 × 385 mm (L × H × P), 370 × 330 × 385 mm (L × H × P) e 370 × 220 × 385 mm (L × H × P). Per determinare le dimensioni dei pacchi accettabili sono decisive la luce netta di apertura dello sportello e le dimensioni interne utili; le dimensioni esterne non corrispondono alle dimensioni massime del pacco. Si raccomanda di confrontare preventivamente le dimensioni della spedizione con quelle interne del vano.

Materiali e lavorazione

Materiale di base: acciaio inox V2A 1.4301. L'acciaio inox V2A offre una base resistente alla corrosione e durevole per l'area d'ingresso.

La superficie verniciata a polvere è realizzata in un colore RAL a scelta. Il colore desiderato si seleziona nel configuratore 3D.

Cassetta postale e praticità d'uso

Cassetta postale 370 × 550 × 385 mm: include un bordo di scolo per una protezione ottimale dall'acqua, un labbro continuo in gomma per un inserimento silenzioso, una solida targhetta portanome sostituibile e una serratura molto robusta. L'altezza della fessura di introduzione e il restringimento del canale proteggono comunque la posta dal prelievo indesiderato.

Comunicazione all'ingresso e dotazione

Targhetta portanome in plastica BASIC tipo 2: targhetta in policarbonato perfettamente trasparente. L'inserto è sostituibile dal lato anteriore.

Caratteristiche di questo sistema di cassette postali

- Serie: BASIC Horizontal
- Installazione: montaggio a incasso
- Finitura: RAL a scelta
- Dimensioni complessive: L 1162 × H 605 × P 403 mm
- 1 cassetta postale, 3 moduli accessori
- Finitura delle cassette: RAL a scelta
- Materiale di base: acciaio inox V2A 1.4301. Finitura: verniciatura a polvere o acciaio inox satinato

Informazioni importanti:

Briefkasten Manufaktur Lippe GmbH
Werler Straße 60
32105 Bad Salzuflen

www.briefkasten-manufaktur.de
info@briefkasten-manufaktur.de
Tel.: +49 5222 807110

Geschäftsführer Oliver Woineck
Ust.ID.Nr. DE303690847
Handelsregister Amtsgericht Lemgo, HRB 8618

Protezione dall'acqua: una posizione riparata, possibilmente sotto una tettoia, contribuisce a proteggere la posta. La corrispondenza deve essere inserita completamente e lo sportellino di introduzione deve essere chiuso.

Montaggio: verificare il supporto e le condizioni di installazione sulla base delle dimensioni complessive e delle istruzioni di montaggio.

Product properties

Serie	BASE
Funzioni	Scomparto pacchi
Numero di scatole	con 3 scatole per pacchi, con 1 cassetta per le lettere
Etichettatura dei nomi	Etichetta con il nome
Materiale di base	Acciaio inox V2A 1.4301
Ritiro dell'articolo	Lato anteriore
Superficie/colore	RAL a scelta (secondo la tabella colori)
Tipo di montaggio	Montaggio ad incasso

Briefkasten Manufaktur Lippe GmbH
Werler Straße 60
32105 Bad Salzuflen

www.briefkasten-manufaktur.de
info@briefkasten-manufaktur.de
Tel.: +49 5222 807110

Geschäftsführer Oliver Woineck
Ust.ID.Nr. DE303690847
Handelsregister Amtsgericht Lemgo, HRB 8618

Dimensions

Altezza della singola scatola in mm	550
Larghezza della singola scatola in mm	370
Altezza complessiva in mm	605
Larghezza totale in mm	1162
Profondità in mm	403

Dimension drawing

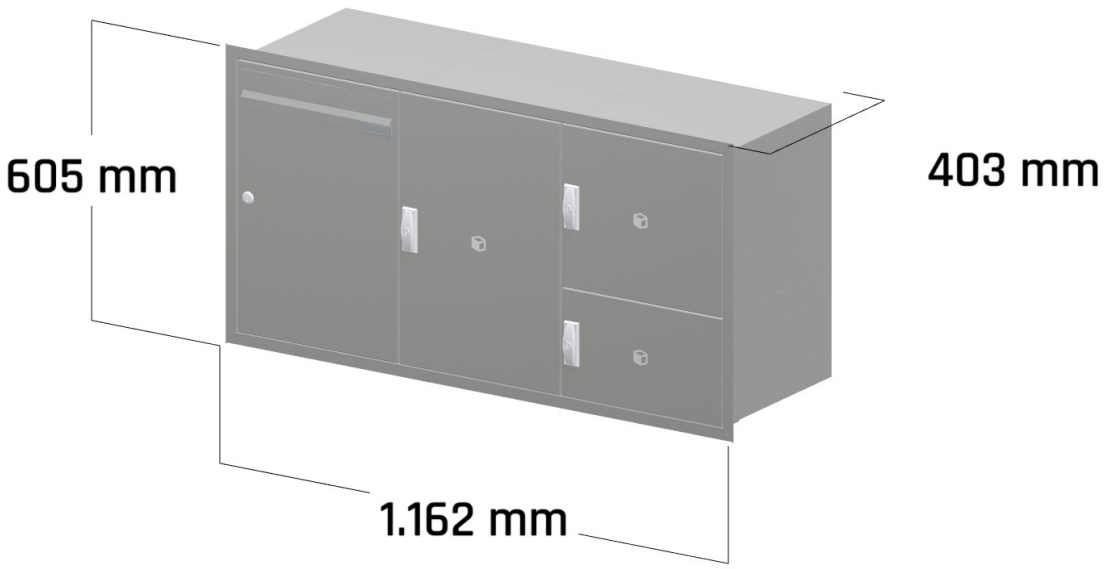

Briefkasten Manufaktur Lippe GmbH
Werler Straße 60
32105 Bad Salzuflen

www.briefkasten-manufaktur.de
info@briefkasten-manufaktur.de
Tel.: +49 5222 807110

Geschäftsführer Oliver Woineck
Ust.ID.Nr. DE303690847
Handelsregister Amtsgericht Lemgo, HRB 8618

More images

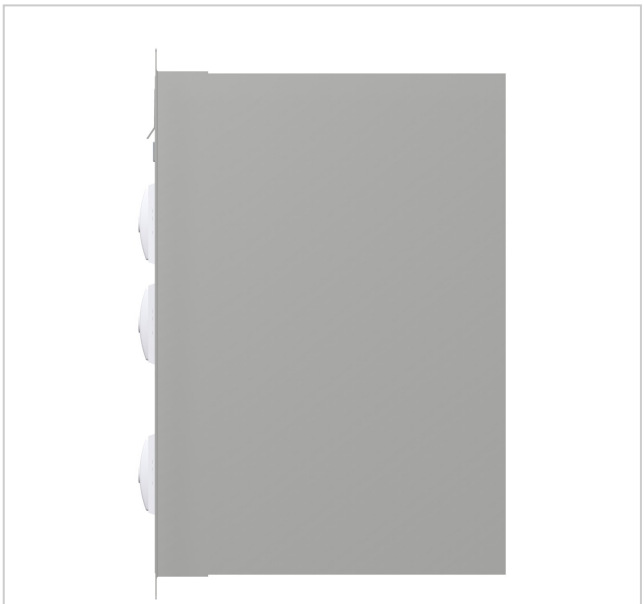



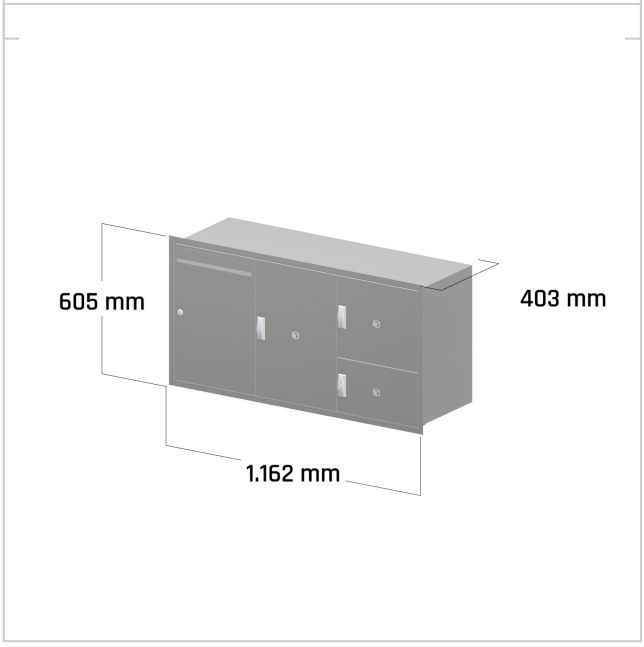

Briefkasten Manufaktur Lippe GmbH
Werler Straße 60
32105 Bad Salzuflen

www.briefkasten-manufaktur.de
info@briefkasten-manufaktur.de
Tel.: +49 5222 807110

Geschäftsführer Oliver Woineck
Ust.ID.Nr. DE303690847
Handelsregister Amtsgericht Lemgo, HRB 8618