Cassetta postale da terra design 4 posti (2x2) GOETHE ST-R - RAL a scelta | Profondità 100 mm | con 4 cassette postali



Product number 215-STR-4

Product description

Cassetta postale da terra design 4 posti 2x2 GOETHE ST-R - RAL a scelta

Cassetta postale da terra per 4 famiglie, realizzata con materiali di alta qualità e dotata di eleganti elementi di sostegno a tubo rotondo. La moderna cassetta postale GOETHE è ideale per ingressi esigenti. Le linee pulite e l'assenza di serratura visibile rendono questa cassetta particolarmente elegante.

Le dimensioni dei singoli vani consentono una capacità di circa 16 litri; l'ampio foro d'introduzione garantisce che anche buste DIN-C4 e riviste, o la posta dopo più giorni di assenza, non risultino schiacciate. L'innovativa serratura Push-Key è nascosta all'interno della cassetta. La chiave viene semplicemente inserita nell'apertura prevista (non è necessario girarla) e lo sportello si apre. Grazie alla disposizione della serratura, la porta di prelievo è progettata in modo che la posta non possa cadere verso l'esterno. Grazie al bordo di scolo, la posta all'interno è ottimamente protetta dagli agenti atmosferici. Lo sportello d'introduzione è dotato di ammortizzatori sull'asse di alta qualità, garantendo una chiusura silenziosa e senza fastidiosi rumori dovuti alle intemperie. Le targhette porta-nome intercambiabili in plexiglas si possono maneggiare comodamente frontalmente; per un'ottima resa estetica consigliamo la targhetta a filo con incisione laser (vedi Accessori). La seconda targhetta è dotata dell'inserto pubblicità Sì/No.

Le cassette della collezione GOETHE si distinguono per l'uso coerente di acciaio inossidabile e alluminio. Il risultato è un'elevata durata nel tempo e sostenibilità. La costruzione è stata sviluppata dai nostri ingegneri con attenzione all'alta flessibilità e modularità, alla facilità di montaggio dei Parti di ricambio e a una semplice installazione fai-da-te. Per tutti gli impianti GOETHE le Parti di ricambio sono disponibili direttamente nel nostro shop.

Grazie al tipo di costruzione, l'installazione fai-da-te risulta semplice.

Brevettato come modello d'uso secondo DPMA, numero di pratica DE: 20 2021 101 679.5

Briefkasten Manufaktur Lippe GmbH
Werler Straße 60
32105 Bad Salzuflen

www.briefkasten-manufaktur.de
info@briefkasten-manufaktur.de
Tel.: +49 5222 807110

Geschäftsführer Oliver Woineck
Ust.ID.Nr. DE303690847
Handelsregister Amtsgericht Lemgo, HRB 8618

- Cassetta postale da terra per 4 unità in acciaio inossidabile e alluminio.
- Vani in acciaio inossidabile 1.4016 (acciaio inossidabile magnetico), verniciati a polvere in RAL a scelta.
- Produzione di qualità - Made in Germany by Briefkasten Manufaktur Lippe.
- Innovativa serratura Push-Key con 2 chiavi per unità.
- Inserimento e prelievo della posta frontalmente. Sportello d'introduzione con ammortizzatori sull'asse di alta qualità per un inserimento della posta molto silenzioso.
- Le cassette rispettano la norma DIN/EN 13724. Dimensione dell'apertura (3,5 cm x 36,0 cm) per C4 in orizzontale; anche grandi buste vi entrano senza essere piegate.
- Le porte di prelievo si aprono dall'alto verso il basso. In questo modo la posta non può cadervi addosso.
- Targhetta porta-nome in plexiglas per la denominazione e seconda targhetta pubblicità Sì/No per unità.
- Opzionale: numerazione civica alta circa 70–80 mm.
- Protezione ottimale dalla pioggia grazie a bordi di scolo e a un tetto antipioggia in alluminio da 3 mm AlMg3 W19, verniciato a polvere in RAL a scelta.
- Rivestimento laterale in alluminio da 3 mm AlMg3 W19, verniciato a polvere in RAL a scelta.
- Pannello posteriore in acciaio inossidabile 1 mm V2A 1.4301, verniciato a polvere in RAL a scelta.
- I montanti sono in acciaio inossidabile 60,3 mm V2A 1.4301, spazzolati, per montaggio a vite o per interramento (da incementare).

Informazione importante:

Per ottenere una protezione ottimale della vostra posta dall'acqua, la cassetta o l'impianto di cassette dovrebbe, se possibile, essere collocato sotto un portico o un pensilina.

La corrispondenza è protetta dall'acqua solo se è completamente riposta all'interno della cassetta e lo sportello d'introduzione è chiuso. Posta non inserita completamente può consentire l'ingresso di umidità e sporco nella cassetta. Questo impianto è protetto contro l'ingresso di acqua secondo DIN EN 13724. L'ingresso d'acqua non costituisce motivo di reclamo.

Product properties

Superficie/colore	RAL 9005 nero profondo, RAL 3004 rosso porpora, DB 703 minerale di ferro micaceo, RAL 7016 grigio antracite, RAL a scelta (secondo la tabella colori), Alluminio grigio RAL 9007, RAL 9016 bianco traffico
Serie	GOETHE
Numero di scatole	con 4 cassette per le lettere
Etichettatura dei nomi	Etichetta con il nome
Materiale di base	Alluminio AlMg3 W19, Acciaio inox V2A 1.4301, Acciaio inox 1.4016 (acciaio inox magnetico)
Tipo di montaggio	Indipendente
Ritiro dell'articolo	Lato anteriore
Scatola singola a volume	Grande > 16 litri

Dimensions

Altezza della singola scatola in mm	400,0
Larghezza della singola scatola in mm	400,0
Volume in litri	16
Altezza della fessura per le lettere in mm	35,0
Larghezza della fessura per le lettere in mm	360,0
Altezza del sistema di cassette per le lettere in mm	800,0
Larghezza del sistema di cassette per le lettere in mm	800,0
Altezza complessiva in mm	1200,0 | 1500,0 | 1700,0
Larghezza totale in mm	970,0
Profondità in mm	100,0 + 25,0 Tetto in piode
Peso in kg	43
Condizioni di consegna	Fornito in blocchi, elementi di supporto / cassetta per le lettere suddivisi

Dimension drawing

Briefkasten Manufaktur Lippe GmbH
Werler Straße 60
32105 Bad Salzuflen

www.briefkasten-manufaktur.de
info@briefkasten-manufaktur.de
Tel.: +49 5222 807110

Geschäftsführer Oliver Woineck
Ust.ID.Nr. DE303690847
Handelsregister Amtsgericht Lemgo, HRB 8618

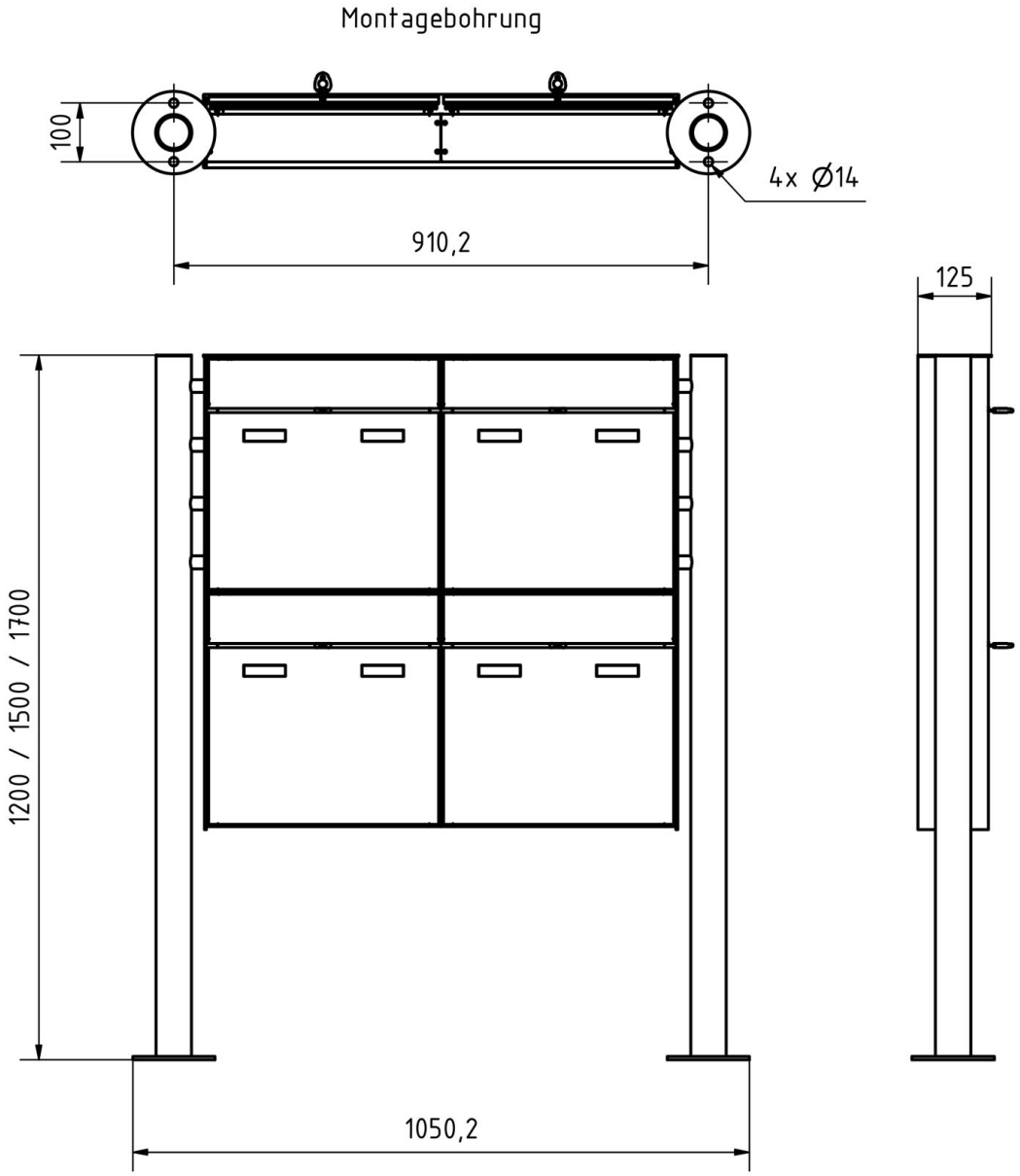

Briefkasten Manufaktur Lippe GmbH
Werler Straße 60
32105 Bad Salzuflen

www.briefkasten-manufaktur.de
info@briefkasten-manufaktur.de
Tel.: +49 5222 807110

Geschäftsführer Oliver Woineck
Ust.ID.Nr. DE303690847
Handelsregister Amtsgericht Lemgo, HRB 8618

More images

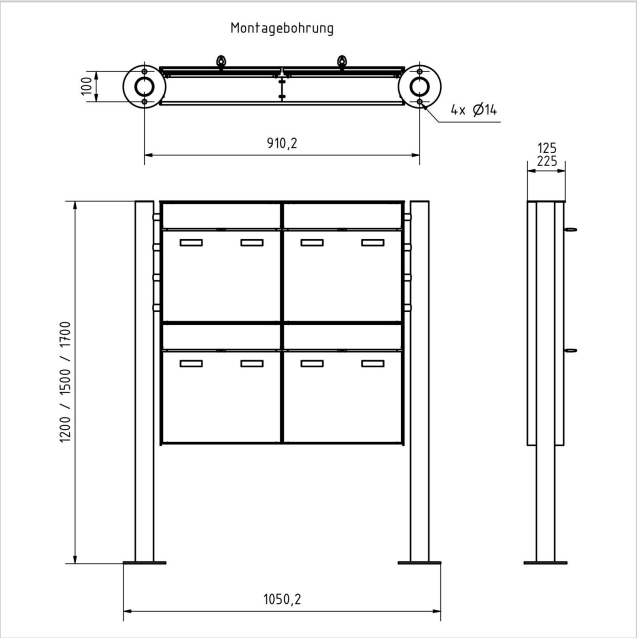







Briefkasten Manufaktur Lippe GmbH
Werler Straße 60
32105 Bad Salzuflen

www.briefkasten-manufaktur.de
info@briefkasten-manufaktur.de
Tel.: +49 5222 807110

Geschäftsführer Oliver Woineck
Ust.ID.Nr. DE303690847
Handelsregister Amtsgericht Lemgo, HRB 8618









Briefkasten Manufaktur Lippe GmbH
Werler Straße 60
32105 Bad Salzuflen

www.briefkasten-manufaktur.de
info@briefkasten-manufaktur.de
Tel.: +49 5222 807110

Geschäftsführer Oliver Woineck
Ust.ID.Nr. DE303690847
Handelsregister Amtsgericht Lemgo, HRB 8618



Briefkasten Manufaktur Lippe GmbH
Werler Straße 60
32105 Bad Salzuflen

www.briefkasten-manufaktur.de
info@briefkasten-manufaktur.de
Tel.: +49 5222 807110

Geschäftsführer Oliver Woineck
Ust.ID.Nr. DE303690847
Handelsregister Amtsgericht Lemgo, HRB 8618