# 11 Cassetta per le lettere da esterno 6x2 in acciaio inox BASIC Plus 382XA AP - RAL a scelta | Profondità 100 mm | ? Colore a scelta | con 11 cassette postali (6x2)



**Product number** 382XA-11-100

## Product description

## Cassetta postale da parete sovrapposta in acciaio inox per 11 unità 6x2 Design BASIC Plus 382XA AP - RAL a scelta

Cassetta postale da montaggio superficiale di alta qualità per 11 appartamenti, prodotta in Germania dalla Briefkasten Manufaktur.

L'intero sistema di cassette da parete è realizzato in acciaio inox V2A, verniciato a polvere nel colore RAL. La lavorazione di alta qualità e il concept ben studiato rendono questo sistema uno dei nostri modelli più venduti. Un bordo di scolo per la pioggia per una protezione ottimale dall'acqua, una guarnizione in gomma continua per l'inserimento silenzioso, la solida targhetta porta-nome intercambiabile, un pratico gancio fermaposta e la serratura molto robusta caratterizzano questo sistema di cassette da parete.

Grazie alla concezione costruttiva, il montaggio autonomo risulta semplice. L'unità è predisposta per un montaggio completo e non è necessario eseguire il complesso fissaggio a parete di cassette singole.

Briefkasten Manufaktur Lippe GmbH
Werler Straße 60
32105 Bad Salzuflen

www.briefkasten-manufaktur.de
info@briefkasten-manufaktur.de
Tel.: +49 5222 807110

Geschäftsführer Oliver Woineck
Ust.ID.Nr. DE303690847
Handelsregister Amtsgericht Lemgo, HRB 8618

- Sistema di cassette postali da parete per 11 unità con cassette in acciaio inox V2A, verniciate a polvere nel colore RAL.
- L'impianto è realizzato dalla Briefkasten Manufaktur. Produzione di qualità tedesca "Made in Germany".
- Le cassette postali sono conformi alla DIN/EN 13724. Dimensione della fessura (3,5 cm x 32,5 cm) per C4 in orizzontale; possono contenere anche buste grandi senza piegarle.
- Sportelli d'immissione con guarnizione in gomma fonoassorbente per un inserimento della posta molto silenzioso.
- Le porte si aprono da sinistra a destra.
- Incluso 2 chiavi con numero chiave, targhetta porta-nome intercambiabile sotto lo sportello d'immissione e gancio fermaposta per ogni cassetta.
- Grande capacità grazie alla profondità opzionale della cassetta +50 mm = ca. 17 l. Adatto per aziende e utenze domestiche con un elevato volume di posta.
- Incluso pannello laterale + tettoia antipioggia in acciaio inox V2A, verniciati a polvere nel colore RAL.
- Per il montaggio a parete, incluse guida di montaggio e materiale di fissaggio (viti + tasselli).

**Informazione importante:**

La posta è protetta dall'umidità e dallo sporco solo se inserita completamente e con lo sportello chiuso. In determinate condizioni meteorologiche estreme può comunque entrare acqua (secondo DIN EN 13724 fino a 1 ccm). Questo non costituisce motivo di reclamo.

## Product properties

| | |
|---|---|
| **Superficie/colore** | RAL 9005 nero profondo, RAL 3004 rosso porpora, DB 703 minerale di ferro micaceo, RAL 7016 grigio antracite, RAL a scelta (secondo la tabella colori), Alluminio grigio RAL 9007, RAL 9016 bianco traffico |
| **Serie** | BASE |
| **Scatola singola a volume** | Normale > 10 litri |
| **Etichettatura dei nomi** | Etichetta con il nome |
| **Materiale di base** | Acciaio inox V2A 1.4301 |
| **Ritiro dell'articolo** | Lato anteriore |
| **Numero di scatole** | con 11 cassette per le lettere |
| **Tipo di montaggio** | Montato in superficie |

Briefkasten Manufaktur Lippe GmbH
Werler Straße 60
32105 Bad Salzuflen

www.briefkasten-manufaktur.de
info@briefkasten-manufaktur.de
Tel.: +49 5222 807110

Geschäftsführer Oliver Woineck
Ust.ID.Nr. DE303690847
Handelsregister Amtsgericht Lemgo, HRB 8618

## Dimensions

| | |
|---|---|
| **Altezza della singola scatola in mm** | 330,0 |
| **Larghezza della singola scatola in mm** | 355,0 |
| **Volume in litri** | 12,0 \| 17,0 |
| **Altezza della fessura per le lettere in mm** | 35,0 |
| **Larghezza della fessura per le lettere in mm** | 325,0 |
| **Altezza del sistema di cassette per le lettere in mm** | 660,0 |
| **Larghezza del sistema di cassette per le lettere in mm** | 2130,0 |
| **Profondità in mm** | 100,0 \| 150,0 |
| **Peso in kg** | 36 |
| **Condizioni di consegna** | L'impianto viene fornito premontato/parzialmente smontato. |

Briefkasten Manufaktur Lippe GmbH
Werler Straße 60
32105 Bad Salzuflen

www.briefkasten-manufaktur.de
info@briefkasten-manufaktur.de
Tel.: +49 5222 807110

Geschäftsführer Oliver Woineck
Ust.ID.Nr. DE303690847
Handelsregister Amtsgericht Lemgo, HRB 8618

# More images








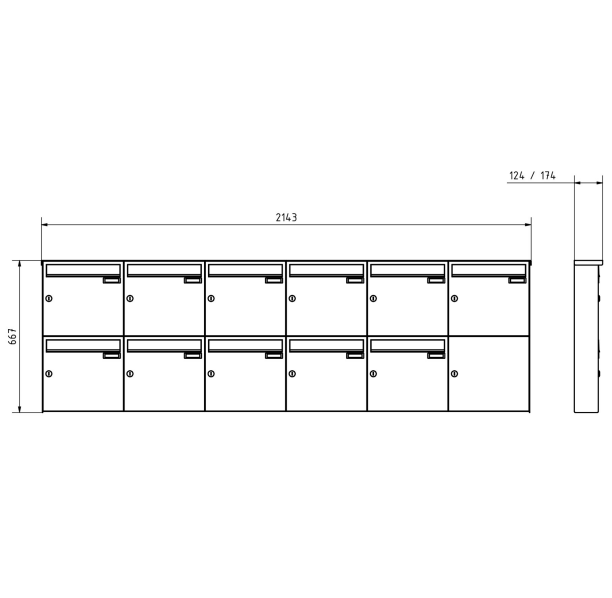


Briefkasten Manufaktur Lippe GmbH
Werler Straße 60
32105 Bad Salzuflen

www.briefkasten-manufaktur.de
info@briefkasten-manufaktur.de
Tel.: +49 5222 807110

Geschäftsführer Oliver Woineck
Ust.ID.Nr. DE303690847
Handelsregister Amtsgericht Lemgo, HRB 8618







Briefkasten Manufaktur Lippe GmbH
Werler Straße 60
32105 Bad Salzuflen

www.briefkasten-manufaktur.de
info@briefkasten-manufaktur.de
Tel.: +49 5222 807110

Geschäftsführer Oliver Woineck
Ust.ID.Nr. DE303690847
Handelsregister Amtsgericht Lemgo, HRB 8618