Sistema a 13 cassette postali BASIC – Montaggio da incasso – RAL a scelta

Product number BML3D-HT1BR9TH4C

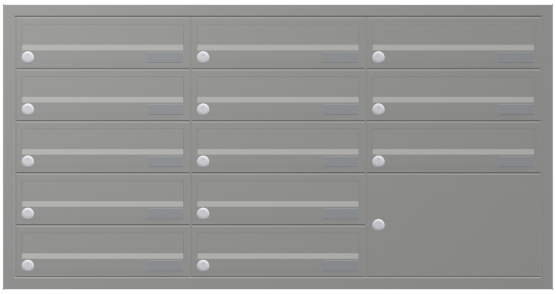

Product description

Design accogliente e ricezione della posta pratica ogni giorno

Il sistema BASIC Horizontal di Briefkasten Manufaktur accoglie te e i tuoi visitatori con un design essenziale e ordinato. La struttura modulare riunisce le funzioni selezionate in una soluzione chiara e personalizzabile per la vita quotidiana. La serie BASIC offre cassette postali, moduli accessori e moduli funzionali combinabili in molteplici modi, per un ingresso armonioso. Il sistema è predisposto per il montaggio da incasso e offre 13 cassette per la posta quotidiana.

Il sistema è realizzato in un colore RAL a scelta e ha dimensioni complessive di L 1162 × A 605 × P 394 mm.

Con «Configura ora» apri esattamente questa configurazione nel configuratore 3D, dove puoi personalizzare ulteriormente il sistema e poi ordinarlo.

Configurabile su misura

Personalizza il sistema di cassette postali in armonia con la tua casa: con «Configura ora» puoi adattare questa configurazione ai tuoi desideri.

- Finitura delle cassette: personalizza il colore nel configuratore 3D scegliendo tra quelli disponibili per questa versione.
- Scritte personalizzate: personalizza le superfici predisposte con nomi, numeri civici o testi a scelta. Le scritte raffigurate sono esempi e possono essere sostituite.
- Caratteri delle scritte: scegli tra i caratteri disponibili per le scritte e personalizzane l'aspetto nel configuratore.
- Dotazione: aggiungi o modifica i componenti compatibili con il sistema scegliendo tra quelli di volta in volta disponibili.

In caso di modifiche personalizzate, le dimensioni e il prezzo vengono ricalcolati nel configuratore 3D in base alla selezione.

Briefkasten Manufaktur Lippe GmbH
Werler Straße 60
32105 Bad Salzuflen

www.briefkasten-manufaktur.de
info@briefkasten-manufaktur.de
Tel.: +49 5222 807110

Geschäftsführer Oliver Woineck
Ust.ID.Nr. DE303690847
Handelsregister Amtsgericht Lemgo, HRB 8618

Cornice copri-intonaco

Il sistema da incasso è dotato di una cornice copri-intonaco in acciaio inox V2A con spessore di 1,5 mm. La cornice copre il raccordo tra il vano di incasso e la superficie della parete, creando una finitura pulita.

Materiali e lavorazione

Materiale di base: acciaio inox V2A 1.4301. L'acciaio inox V2A offre una base resistente alla corrosione e durevole per l'area d'ingresso.

La superficie verniciata a polvere è realizzata in un colore RAL a scelta. Puoi selezionare il colore desiderato nel configuratore 3D.

Cassetta postale e praticità d'uso

Cassetta postale 370 × 110 × 385 mm: sono inclusi un bordo di scolo per una protezione ottimale dall'acqua, un labbro continuo in gomma per un inserimento silenzioso della posta, una solida targhetta portanome sostituibile e una serratura molto robusta. L'altezza della fessura di introduzione e il restringimento del canale proteggono inoltre la posta dal prelievo indesiderato.

Dotazione

Targhetta portanome in plastica BASIC tipo 2: targhetta in policarbonato perfettamente trasparente. L'inserto è sostituibile dal lato frontale.

Caratteristiche di questo sistema di cassette postali

- Serie di prodotti: BASIC Horizontal
- Montaggio: da incasso
- Finitura: RAL a scelta
- Dimensioni complessive: L 1162 × A 605 × P 394 mm
- 13 cassette postali, 1 modulo accessori
- Finitura delle cassette: RAL a scelta
- Materiale di base: acciaio inox V2A 1.4301. Finitura: verniciatura a polvere oppure acciaio inox satinato

Informazioni importanti:

Protezione dall'acqua: una posizione riparata, possibilmente sotto una tettoia, contribuisce a proteggere la posta. Gli invii postali devono essere inseriti completamente e lo sportellino di introduzione deve essere chiuso.

Montaggio: verifica il supporto e le condizioni di installazione facendo riferimento alle dimensioni complessive e alle istruzioni di montaggio.

Briefkasten Manufaktur Lippe GmbH
Werler Straße 60
32105 Bad Salzuflen

www.briefkasten-manufaktur.de
info@briefkasten-manufaktur.de
Tel.: +49 5222 807110

Geschäftsführer Oliver Woineck
Ust.ID.Nr. DE303690847
Handelsregister Amtsgericht Lemgo, HRB 8618

Product properties

Serie	BASE
Etichettatura dei nomi	Etichetta con il nome
Materiale di base	Acciaio inox V2A 1.4301
Ritiro dell'articolo	Lato anteriore
Superficie/colore	RAL a scelta (secondo la tabella colori)
Numero di scatole	con 13 cassette per le lettere
Tipo di montaggio	Montaggio ad incasso

Briefkasten Manufaktur Lippe GmbH
Werler Straße 60
32105 Bad Salzuflen

www.briefkasten-manufaktur.de
info@briefkasten-manufaktur.de
Tel.: +49 5222 807110

Geschäftsführer Oliver Woineck
Ust.ID.Nr. DE303690847
Handelsregister Amtsgericht Lemgo, HRB 8618

Dimensions

Altezza della singola scatola in mm	110
Larghezza della singola scatola in mm	370
Altezza complessiva in mm	605
Larghezza totale in mm	1162
Profondità in mm	394

Dimension drawing

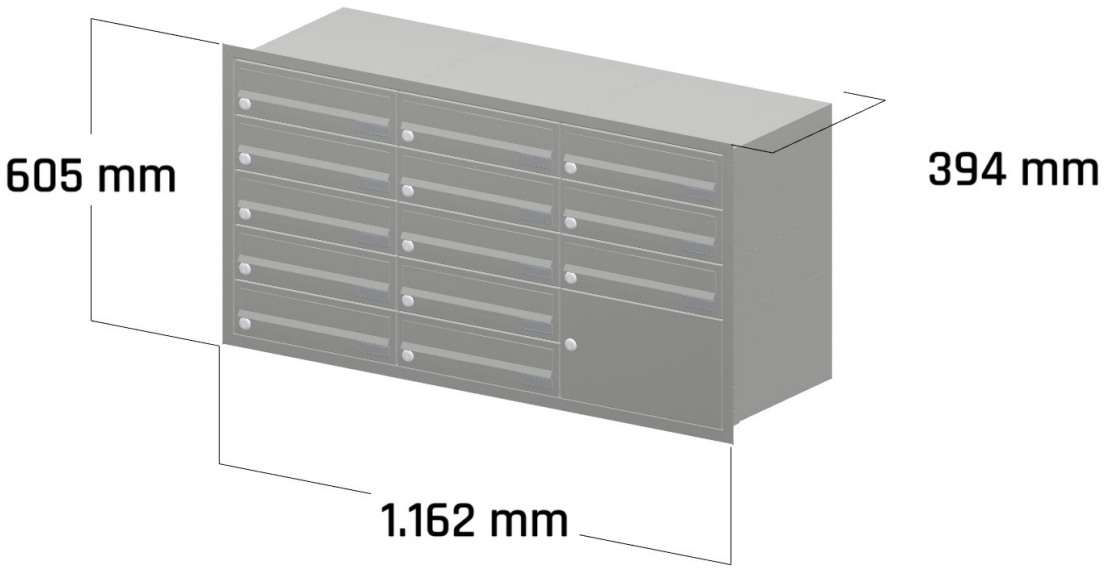

Briefkasten Manufaktur Lippe GmbH
Werler Straße 60
32105 Bad Salzuflen

www.briefkasten-manufaktur.de
info@briefkasten-manufaktur.de
Tel.: +49 5222 807110

Geschäftsführer Oliver Woineck
Ust.ID.Nr. DE303690847
Handelsregister Amtsgericht Lemgo, HRB 8618

More images



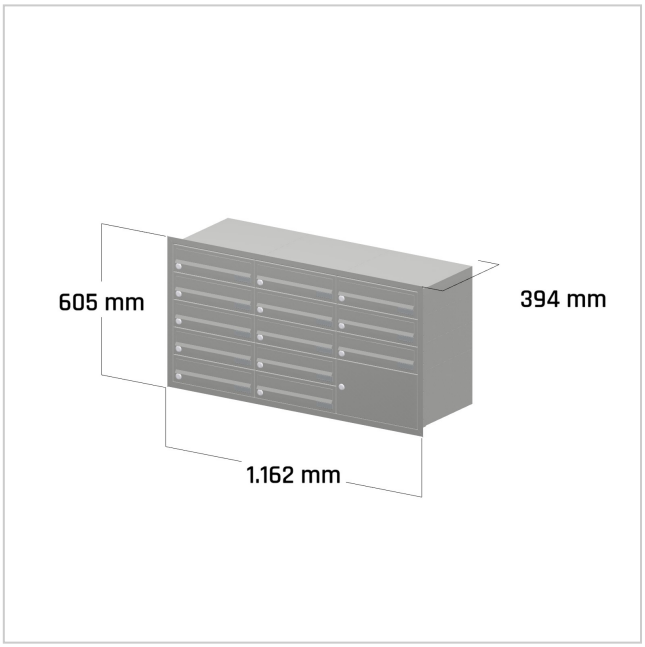

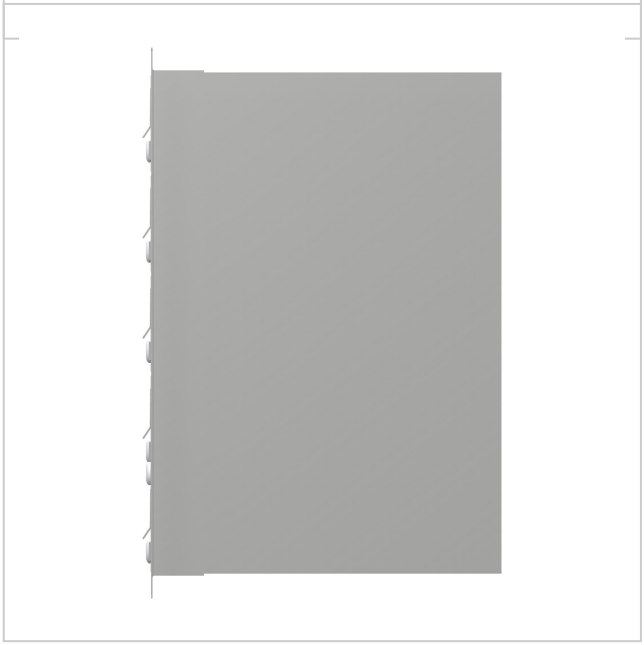

Briefkasten Manufaktur Lippe GmbH
Werler Straße 60
32105 Bad Salzuflen

www.briefkasten-manufaktur.de
info@briefkasten-manufaktur.de
Tel.: +49 5222 807110

Geschäftsführer Oliver Woineck
Ust.ID.Nr. DE303690847
Handelsregister Amtsgericht Lemgo, HRB 8618