Cassetta per le lettere a steccato 4er 2x2 in acciaio inox BASIC Plus 382XZ - RAL a scelta - rimozione dal retro | ? Colore a scelta | con 4 cassette postali (2x2)



Product number 382XAZ-4

Product description

Cassetta per le lettere BASIC Plus 382XZ in acciaio inox - RAL a scelta - rimozione dal retro

Cassetta per le lettere di alta qualità del produttore di cassette per le lettere. La posta viene inserita dalla parte anteriore, mentre i residenti possono rimuoverla dalla parte posteriore. La cassetta per le lettere può essere fissata alla recinzione utilizzando l'attacco opzionale per il tappetino; se non viene scelto, la cassetta per le lettere deve essere montata e perforata in loco dal costruttore della recinzione. L'intera cassetta per le lettere è realizzata in acciaio inox V2A 1.4301, resistente agli agenti atmosferici e verniciata a polvere in un colore RAL a scelta. Il bordo di drenaggio per una protezione ottimale dall'acqua, lo sportello di introduzione con paracolpi in gomma, la solida targhetta intercambiabile, il pratico portapalo e la serratura molto robusta caratterizzano questa cassetta per le lettere in acciaio inox.

I sistemi di cassette per le lettere della collezione BASIC Plus sono caratterizzati dall'utilizzo costante dell'acciaio inox V2A. Il risultato è una lunga durata e sostenibilità. Il design è stato sviluppato dai nostri ingegneri con l'obiettivo di garantire un'elevata flessibilità e modularità, un semplice montaggio dei pezzi di ricambio e un facile autoassemblaggio. I ricambi sono direttamente disponibili per tutti i sistemi BASIC Plus.

Briefkasten Manufaktur Lippe GmbH
Werler Straße 60
32105 Bad Salzuflen

www.briefkasten-manufaktur.de
info@briefkasten-manufaktur.de
Tel.: +49 5222 807110

Geschäftsführer Oliver Woineck
Ust.ID.Nr. DE303690847
Handelsregister Amtsgericht Lemgo, HRB 8618

- La cassetta postale della recinzione è in acciaio inox V2A 1.4301, verniciata a polvere in colore RAL.
- Il sistema è prodotto da Briefkasten Manufaktur. Produzione di qualità tedesca "Made in Germany".
- La cassetta per le lettere è conforme alla norma DIN/EN 13724. Dimensioni di inserimento (3,5 cm x 32,5 cm) per il formato C4 orizzontale; anche le lettere di grandi dimensioni possono essere inserite senza pieghe.
- Sportello di inserimento con guarnizione in gomma fonoassorbente per un inserimento molto silenzioso della posta.
- Lo sportello può essere aperto da sinistra a destra.
- Incl. 2 chiavi con numero di chiave, targhetta intercambiabile (tipo 2) sotto lo sportello e portapacco.
- Incluso rivestimento laterale + copertura antipioggia in acciaio inox V2A, verniciato a polvere in colore RAL.
- Adatto per il montaggio su recinzione, i fori di fissaggio devono essere realizzati in loco. In opzione, con supporto per tappetino a barre.

Informazioni importanti:

Il palo è protetto dall'umidità e dallo sporco solo quando è completamente inserito e lo sportello è chiuso. In alcune condizioni climatiche estreme, l'acqua può comunque penetrare (fino a 1ccm secondo la norma DIN EN 13724). Questo non è un motivo di reclamo.

Product properties

Superficie/colore	RAL 9005 nero profondo, RAL 3004 rosso porpora, DB 703 minerale di ferro micaceo, RAL 7016 grigio antracite, RAL a scelta (secondo la tabella colori), Alluminio grigio RAL 9007, RAL 9016 bianco traffico
Serie	BASE
Scatola singola a volume	Normale > 10 litri
Numero di scatole	con 4 cassette per le lettere
Etichettatura dei nomi	Etichetta con il nome
Materiale di base	Acciaio inox V2A 1.4301
Tipo di montaggio	Recinzione
Ritiro dell'articolo	Lato posteriore

Briefkasten Manufaktur Lippe GmbH
Werler Straße 60
32105 Bad Salzuflen

www.briefkasten-manufaktur.de
info@briefkasten-manufaktur.de
Tel.: +49 5222 807110

Geschäftsführer Oliver Woineck
Ust.ID.Nr. DE303690847
Handelsregister Amtsgericht Lemgo, HRB 8618

Dimensions

Altezza della singola scatola in mm	330,0
Larghezza della singola scatola in mm	355,0
Volume in litri	12
Altezza della fessura per le lettere in mm	35,0
Larghezza della fessura per le lettere in mm	325,0
Altezza del sistema di cassette per le lettere in mm	660,0
Larghezza del sistema di cassette per le lettere in mm	710,0
Profondità in mm	100,0 + 24,0 Tetto in piode
Peso in kg	6
Condizioni di consegna	System is delivered pre-assembled/partially disassembled

Dimension drawing

Briefkasten Manufaktur Lippe GmbH
Werler Straße 60
32105 Bad Salzuflen

www.briefkasten-manufaktur.de
info@briefkasten-manufaktur.de
Tel.: +49 5222 807110

Geschäftsführer Oliver Woineck
Ust.ID.Nr. DE303690847
Handelsregister Amtsgericht Lemgo, HRB 8618

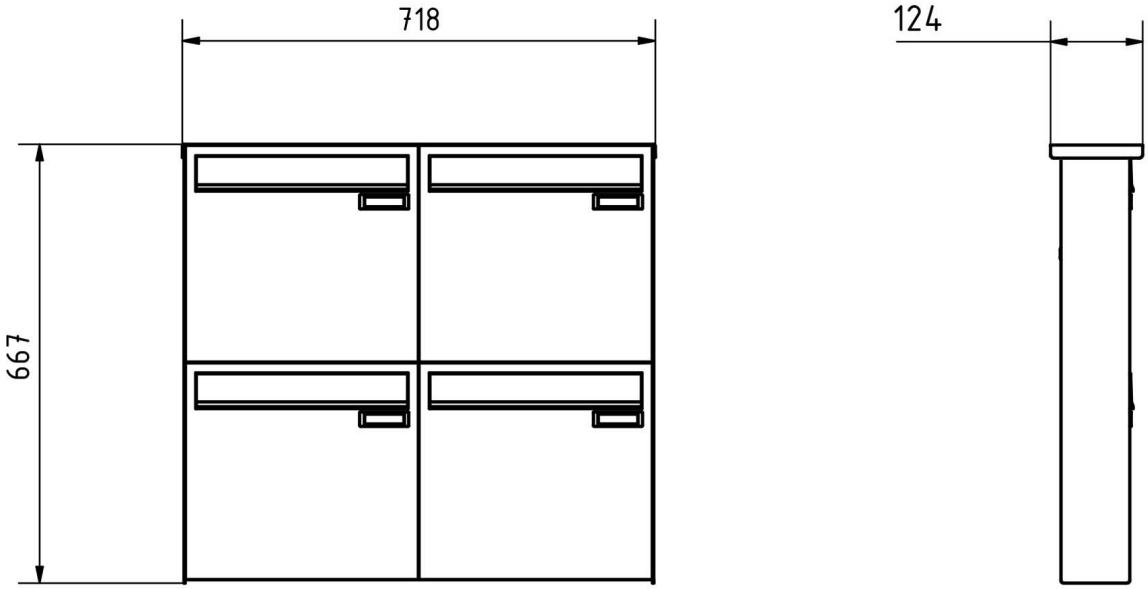

Briefkasten Manufaktur Lippe GmbH
Werler Straße 60
32105 Bad Salzuflen

www.briefkasten-manufaktur.de
info@briefkasten-manufaktur.de
Tel.: +49 5222 807110

Geschäftsführer Oliver Woineck
Ust.ID.Nr. DE303690847
Handelsregister Amtsgericht Lemgo, HRB 8618

More images









Briefkasten Manufaktur Lippe GmbH
Werler Straße 60
32105 Bad Salzuflen

www.briefkasten-manufaktur.de
info@briefkasten-manufaktur.de
Tel.: +49 5222 807110

Geschäftsführer Oliver Woineck
Ust.ID.Nr. DE303690847
Handelsregister Amtsgericht Lemgo, HRB 8618









Briefkasten Manufaktur Lippe GmbH
Werler Straße 60
32105 Bad Salzuflen

www.briefkasten-manufaktur.de
info@briefkasten-manufaktur.de
Tel.: +49 5222 807110

Geschäftsführer Oliver Woineck
Ust.ID.Nr. DE303690847
Handelsregister Amtsgericht Lemgo, HRB 8618



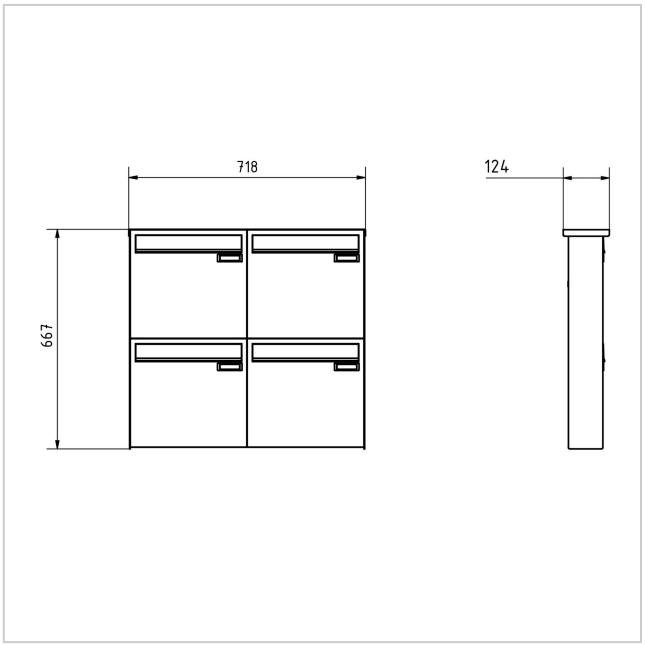

Briefkasten Manufaktur Lippe GmbH
Werler Straße 60
32105 Bad Salzuflen

www.briefkasten-manufaktur.de
info@briefkasten-manufaktur.de
Tel.: +49 5222 807110

Geschäftsführer Oliver Woineck
Ust.ID.Nr. DE303690847
Handelsregister Amtsgericht Lemgo, HRB 8618