Campanello di design - acciaio inox V2A verniciato a polvere - 6 parti - INDIVIDUALE | 6 | Preparazione personalizzata | 130 cm | ? Colore a scelta



Product number 870-VAR-6-IND-130

Product description

Campana a colonna designer - acciaio inox V2A verniciato a polvere - 6 parti - INDIVIDUALE

Colonna campanaria di alta qualità per 6 feste realizzata interamente in acciaio inox V2A, verniciata a polvere da Briefkasten Manufaktur. Questa colonna campanaria è disponibile con 1-6 pulsanti di campana. È possibile predisporre un foro per il parlato, una telecamera e un numero civico come optional. I nostri prodotti hanno un'alta qualità, una funzionalità affidabile e una propria identità. Prodotto da Briefkasten Manufaktur.

Briefkasten Manufaktur Lippe GmbH
Werler Straße 60
32105 Bad Salzuflen

www.briefkasten-manufaktur.de
info@briefkasten-manufaktur.de
Tel.: +49 5222 807110

Geschäftsführer Oliver Woineck
Ust.ID.Nr. DE303690847
Handelsregister Amtsgericht Lemgo, HRB 8618

- Colonna campanello in acciaio inox V2A da 1,5 mm, verniciato a polvere.
- Il sistema è prodotto da Briefkasten Manufaktur. Produzione di qualità tedesca "Made in Germany".
- La parte vocale è in acciaio inox V2A da 2 mm _##########_0__, verniciato a polvere. Dimensioni: L 190 mm x H 640 mm x P 110 mm.
- Numero civico alto circa 70 mm (max. 3 cifre) con illuminazione LED a risparmio energetico 12V DC circa 50mA / 1W, bianco.
- Targhetta in plexiglas sostituibile, illuminata a scelta.
- Le scritte sulle targhette possono essere cambiate dal lato anteriore, a seconda delle necessità.
- Incl. alimentatore / trasformatore EVN LED IP65 12V/DC 0,1-4W per l'illuminazione a LED (numero civico e targhetta, se selezionati).
- 6x pulsanti tondi per campanello in acciaio inox, a scelta con illuminazione anulare a LED.
- Possibilità di predisposizione (altoparlante incorporato non incluso) per impianto citofonico.
- In opzione con adattatore universale per tutti gli altoparlanti da incasso disponibili in commercio.
- Predisposizione opzionale (telecamera non inclusa nella fornitura) per una telecamera.
- Incl. 6x tappi coprivite in acciaio inox V2A, lucidati in modo che le viti per il fissaggio del pannello frontale non siano visibili. Vedere le immagini.
- La colonna dello stativo, completamente saldata, è in acciaio inox V2A da 1,5 mm, verniciata a polvere. L'altezza di costruzione è di 1,30 m o 1,60 m.
- Il piedistallo è dotato di una piastra di base VA. Questa ha uno spessore di 10 mm ed è rifinita con una piastra di copertura. Vedere le immagini.
- È possibile il passaggio invisibile dei cavi attraverso il corpo.

Informazioni importanti

Protezione dall'acqua

Per ottenere una protezione ottimale dall'acqua per la posta, la cassetta delle lettere o il sistema di cassette per le lettere dovrebbero essere collocati possibilmente sotto una tettoia.

La posta è protetta dall'acqua solo se è completamente inserita nella cassetta e lo sportello è chiuso. La posta non completamente inserita permette all'umidità e allo sporco di penetrare nella cassetta delle lettere. È quindi necessario progettare cassette delle lettere sufficientemente dimensionate per le prossime esigenze. In alcune condizioni climatiche estreme, l'acqua può comunque penetrare (fino a 1 ccm secondo la norma DIN EN 13724). Questo non è un motivo di reclamo.

Briefkasten Manufaktur Lippe GmbH
Werler Straße 60
32105 Bad Salzuflen

www.briefkasten-manufaktur.de
info@briefkasten-manufaktur.de
Tel.: +49 5222 807110

Geschäftsführer Oliver Woineck
Ust.ID.Nr. DE303690847
Handelsregister Amtsgericht Lemgo, HRB 8618

Product properties

Superficie/colore	RAL 9005 nero profondo, RAL 3004 rosso porpora, DB 703 minerale di ferro micaceo, RAL 7016 grigio antracite, RAL a scelta (secondo la tabella colori), Alluminio grigio RAL 9007, RAL 9016 bianco traffico
Serie	GRIMM
Numero di pulsanti del campanello	6 pulsanti
Funzioni	Interruttore della luce, Macchina fotografica, Stazione interfonica, Impronta digitale, Tastiera
Scatola delle funzioni preparata per il produttore	LOXONE, GIRA, Busch Jaeger, Siedle, Elettronica STR, ELCOM, TCS, Ritto, ALGO, Telegärtner, Auerswald, Legrand Bticino, HHG, HIKVISION, PCS, Sesamo, ekey, Comelite, Schneider Intercom / COMMEND
Etichettatura dei nomi	Etichetta con il nome
Tipo di montaggio	Indipendente
Materiale di base	Acciaio inox V2A 1.4301
Numero civico	Numero civico come incisione laser, Numero civico tagliato al laser, illuminato

Briefkasten Manufaktur Lippe GmbH
Werler Straße 60
32105 Bad Salzuflen

www.briefkasten-manufaktur.de
info@briefkasten-manufaktur.de
Tel.: +49 5222 807110

Geschäftsführer Oliver Woineck
Ust.ID.Nr. DE303690847
Handelsregister Amtsgericht Lemgo, HRB 8618

Dimensions

Altezza della singola scatola in mm	640,0
Larghezza della singola scatola in mm	190,0
Altezza complessiva in mm	1300,0 | 1600,0
Larghezza totale in mm	220,0 (piastra di appoggio 320,0)
Profondità in mm	110,0 (piastra di appoggio 210,0)
Peso in kg	40
Condizioni di consegna	La consegna è assemblata

Dimension drawing

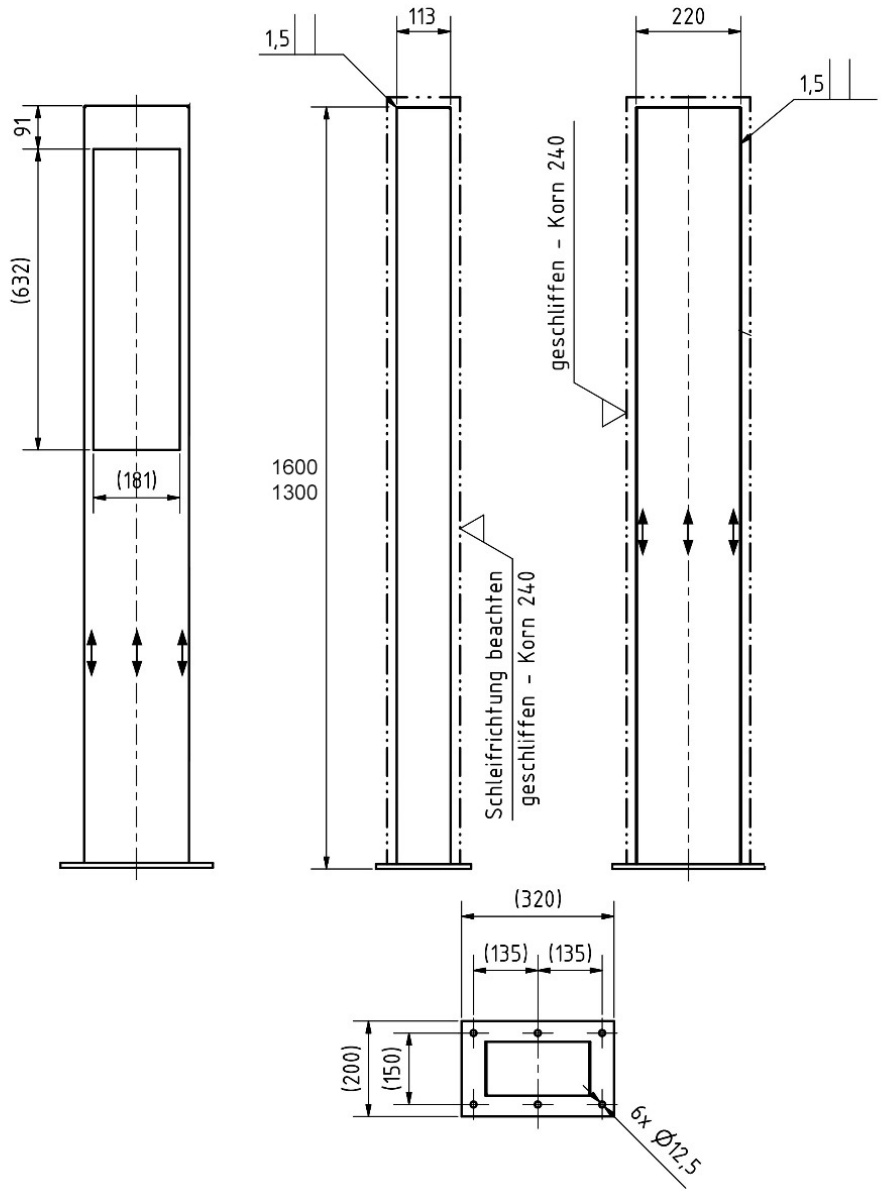

More images





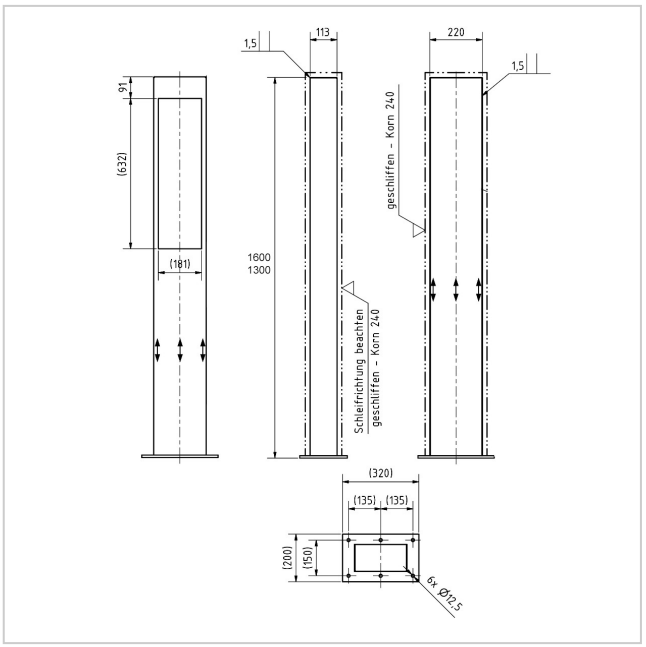



Briefkasten Manufaktur Lippe GmbH
Werler Straße 60
32105 Bad Salzuflen

www.briefkasten-manufaktur.de
info@briefkasten-manufaktur.de
Tel.: +49 5222 807110

Geschäftsführer Oliver Woineck
Ust.ID.Nr. DE303690847
Handelsregister Amtsgericht Lemgo, HRB 8618







Briefkasten Manufaktur Lippe GmbH
Werler Straße 60
32105 Bad Salzuflen

www.briefkasten-manufaktur.de
info@briefkasten-manufaktur.de
Tel.: +49 5222 807110

Geschäftsführer Oliver Woineck
Ust.ID.Nr. DE303690847
Handelsregister Amtsgericht Lemgo, HRB 8618