Cassetta per le lettere da incasso di design GRIMM - acciaio inox lucido - Sistema GIRA 106 - Videocitofono a sinistra - Set completo VIDEO | Collegamenti | Gira System 106 Komplettset Video 2DB | Acciaio inossidabile, spazzolato | Montaggio ad incasso



Product number 562-UP-SPL-1-VA-GI106KS

Product description

Casella di design GRIMM® – Un capolavoro della manifattura di cassette postali

La casella di design a incasso GRIMM unisce un design moderno a una lavorazione di alta qualità, ideale per committenti e architetti esigenti che cercano una soluzione elegante per l'integrazione del sistema Gira 106. Realizzata in acciaio inox di alta qualità e completamente "Made in Germany" dalla manifattura di cassette postali Lippe, questo modello rappresenta durabilità, funzionalità e un aspetto stiloso. La piastra frontale in acciaio inox V2A (1.4301) spessa 2 mm sorprende per il suo aspetto senza tempo e l'elevata resistenza alla corrosione. Il design a filo consente un'integrazione perfetta di fino a tre moduli di sistema GIRA 106 tramite un sistema di supporto ben progettato. Sono inclusi 3 moduli di sistema GIRA, il che consente un'installazione immediata della cassetta postale. La stazione residenziale GIRA e l'unità di controllo per completare questa cassetta postale sono incluse. I moduli possono essere facilmente sostituiti in un secondo momento grazie al sistema di supporto semplice.

La cassetta postale GRIMM® non è solo un punto focale visivo, ma è anche all'avanguardia in termini di funzionalità e qualità. Grazie alla innovativa serratura Push-Key, la cassetta postale può essere facilmente e comodamente utilizzata con una sola mano. Aprite la porta con una pressione e chiudetela senza l'uso della chiave. Inoltre, la serratura è ottimamente protetta dalle intemperie. In aggiunta, la cassetta postale offre un sistema di prelievo intelligente: la porta si apre dall'alto verso il basso, mantenendo la posta al sicuro all'interno senza rischiare di farla cadere. Anche l'inserimento avviene comodamente frontalmente, mentre ammortizzatori di alta qualità garantiscono una chiusura silenziosa del flap di inserimento. Ciò che rende unico il GRIMM è il sistema a doppia cassetta: la cassetta di installazione può essere già installata durante la fase di costruzione grezza, mentre la piastra frontale viene montata solo al termine dei lavori di costruzione, per una flessibilità massima in futuro e per proteggere da sporco e polvere durante la fase di costruzione. La cassetta di inserimento è realizzata in acciaio inox 1.4016 e dispone di ingressi per cavi già preforati su tutti i lati, per consentire un'installazione elettrica semplice.

Briefkasten Manufaktur Lippe GmbH
Werler Straße 60
32105 Bad Salzuflen

www.briefkasten-manufaktur.de
info@briefkasten-manufaktur.de
Tel.: +49 5222 807110

Geschäftsführer Oliver Woineck
Ust.ID.Nr. DE303690847
Handelsregister Amtsgericht Lemgo, HRB 8618

Grazie alla norma DIN/EN 13724, il GRIMM è ideale per lettere grandi formato C4, che possono essere inserite senza piegature. La cassetta postale GRIMM® si distingue per la sua qualità durevole, design senza tempo e funzionalità ben progettata.

- Casella postale di alta qualità completamente in acciaio inox per montaggio a incasso.
- Piastra frontale in acciaio inox V2A 1.4301, lucidata, spessa 2 mm.
- Produzione di qualità – Made in Germany by Briefkasten Manufaktur Lippe.
- Inclusa stazione residenziale GIRA e unità di controllo, modulo di sistema 106 per stazione porta, modulo informativo e modulo fotocamera installati.
- Serratura Push-Key innovativa inclusa, 2 chiavi con numero di chiave, chiusura piacevole senza chiave, ottimamente protetta dalle intemperie.
- Porta di prelievo con limitatore di apertura che si apre dall'alto verso il basso, per evitare che la posta cada in avanti.
- Inserimento frontale con ammortizzatori di alta qualità per un inserimento della posta molto silenzioso.
- Casella postale conforme alla norma DIN/EN 13724, dimensione di inserimento (3,5 cm x 32,5 cm) per C4 orizzontale – anche le lettere grandi rimangono intatte. Protezione aggiuntiva per il prelievo integrata in acciaio inox.
- Ottima protezione dalle intemperie grazie alla piastra sporgente.
- Sistema a doppia cassetta: ideale per montaggio a incasso. La piastra può essere comodamente installata dopo il termine dei lavori di costruzione.
- Casetta di inserimento in acciaio inox 1.4016 (acciaio inox magnetico) con ingressi per cavi preforati su tutti i lati.

GIRA

Modulo fotocamera Gira Sistema 106 - 5561 000

- Dietro il vetro nero sostituibile si trova una fotocamera di alta qualità con elevata sensibilità alla luce. Grazie a un angolo di rilevamento di 100°, l'utente è sempre informato su ciò che accade davanti alla propria porta di casa.

Modulo informativo Gira Sistema 106 - 5560 920

- Per numeri civici che devono essere ben visibili.

Modulo stazione porta Gira Sistema 106 - 5565 920

- Modulo vocale compatto con pulsante di chiamata integrato per la comunicazione tra interno ed esterno.
- Un microfono di alta qualità e un altoparlante resistente alle intemperie garantiscono una buona comunicazione.
- Alimentazione tramite bus a 2 fili. Collegamento aggiuntivo per ZV (es. necessario da 3 fotocamera).
- Tutti gli altri moduli del sistema 106 (eccetto il modulo vocale) sono alimentati tramite il modulo stazione porta.

Stazione residenziale Gira Video AP 7 1209xx

- Stazione residenziale video con un display a colori TFT da 17,78 cm (7”) e funzione vivavoce comoda per montaggio a parete o a incasso con scatola per dispositivo da incasso o scatola a muro vuota. Con il supporto opzionale (vedere accessori), adatto anche per la collocazione su mobili. Una scheda di memoria SD da 32 GB è inclusa per la memorizzazione interna delle immagini. Frontale in vetro a tutta superficie con funzionalità touch e feedback tattile.

Unità di controllo Video REG Gira 128800

- Unità di controllo per l'alimentazione dei componenti audio e video del bus di comunicazione della porta Gira.
- Alimentazione del bus a 2 fili con protezione contro inversioni di polarità e cortocircuito, utilizzato con componenti video come fotocamera a colori, display a colori TFT.
- Fino a 2 stazioni porta con fotocamera a colori e 28 stazioni residenziali con display a colori TFT possono essere alimentate tramite l'unità di controllo Video.
- In totale, è possibile controllare fino a 15 fotocamere a colori dall'unità di controllo Video (5 stazioni porta video e 10 gateway fotocamera TKS), di cui due stazioni porta con fotocamera a colori possono essere alimentate dall'unità di controllo Video. Le altre fotocamere a colori devono essere alimentate con una propria alimentazione per la comunicazione della porta.
- Rilevamento elettronico automatico di cortocircuiti e sovraccarichi per le tensioni di funzionamento e per il raccordo del bus.
- Pulsanti per la programmazione del sistema e dell'apriporta.
- Indicatori LED di stato per funzionamento, sovraccarico, programmazione del sistema e programmazione dell'apriporta.
- Uscita AC 12 V per alimentare un apriporta comune.
- Uscita relè per il comando di un apriporta con alimentazione autonoma.
- Tempo di commutazione dell'apriporta regolabile da 1 a 10 s.

Informazione importante:

Per ottenere una protezione ottimale dell'acqua per la vostra corrispondenza, la cassetta postale o il sistema di cassette postali dovrebbero, se possibile, trovarsi sotto un portico.

La corrispondenza è protetta dall'acqua solo se è completamente riposta all'interno della cassetta e il flap di inserimento è chiuso. Una corrispondenza non completamente inserita consente l'ingresso di umidità e sporco nella cassetta postale. Questa unità è protetta contro l'ingresso di acqua secondo la norma DIN EN 13724. L'ingresso di acqua non è motivo di reclamo.

Product properties

Serie	GRIMM
Tecnologia di connessione	A 2 fili
Numero di pulsanti del campanello	1 Taster
Funzioni	Macchina fotografica, Stazione interfonica
Scatola delle funzioni preparata per il produttore	GIRA
Materiale di base	Acciaio inox V2A 1.4301, Acciaio inox 1.4016 (acciaio inox magnetico)
Numero civico	Numero civico come incisione laser
Etichettatura dei nomi	Etichettatura dei nomi come incisione laser
Ritiro dell'articolo	Lato anteriore
Numero di scatole	con 1 cassetta per le lettere
Superficie/colore	Terra
Scatola singola a volume	Grande > 16 litri
Tipo di montaggio	Montaggio ad incasso

Dimensions

Altezza della singola scatola in mm	460,0
Larghezza della singola scatola in mm	560,0
Volume in litri	26,0
Altezza della fessura per le lettere in mm	35,0
Larghezza della fessura per le lettere in mm	325,0
Altezza del sistema di cassette per le lettere in mm	Dimensioni esterne 500,0 | Dimensioni di installazione 460,0
Larghezza del sistema di cassette per le lettere in mm	Dimensioni esterne 600,0 | Dimensioni di installazione 560,0
Profondità in mm	150,0
Peso in kg	19
Condizioni di consegna	La consegna avviene assemblata.

Dimension drawing

Briefkasten Manufaktur Lippe GmbH
Werler Straße 60
32105 Bad Salzuflen

www.briefkasten-manufaktur.de
info@briefkasten-manufaktur.de
Tel.: +49 5222 807110

Geschäftsführer Oliver Woineck
Ust.ID.Nr. DE303690847
Handelsregister Amtsgericht Lemgo, HRB 8618

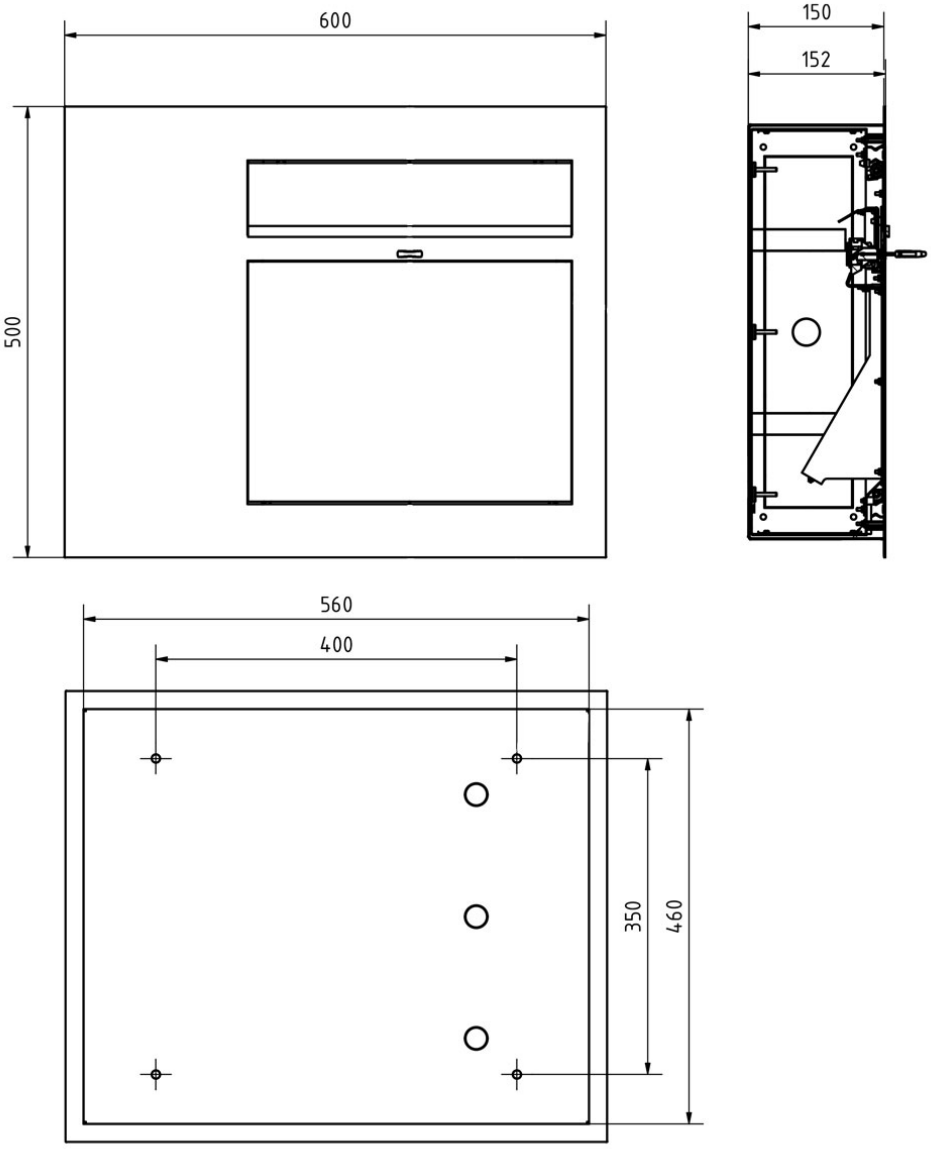

Briefkasten Manufaktur Lippe GmbH
Werler Straße 60
32105 Bad Salzuflen

www.briefkasten-manufaktur.de
info@briefkasten-manufaktur.de
Tel.: +49 5222 807110

Geschäftsführer Oliver Woineck
Ust.ID.Nr. DE303690847
Handelsregister Amtsgericht Lemgo, HRB 8618

More images

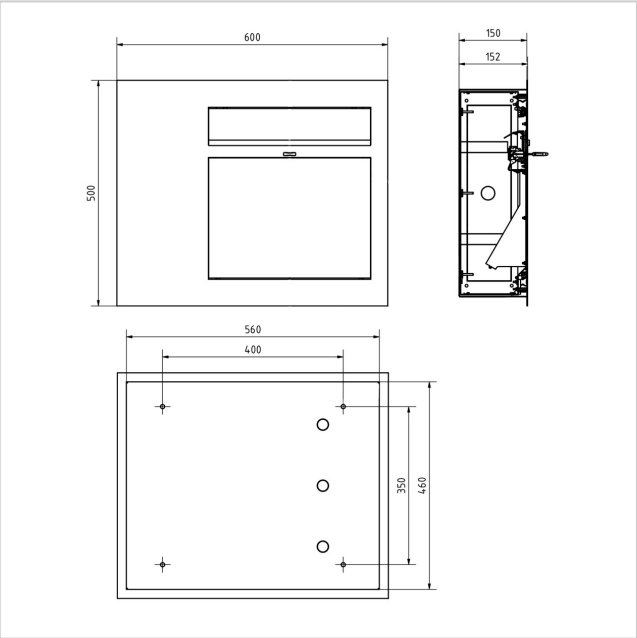

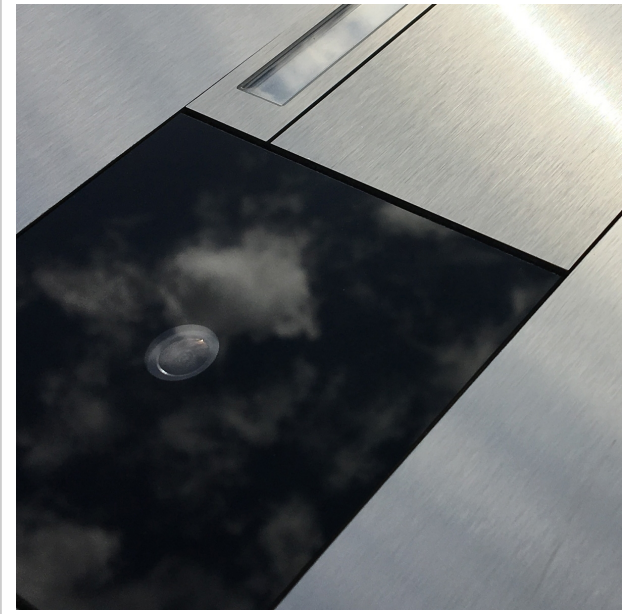





Briefkasten Manufaktur Lippe GmbH
Werler Straße 60
32105 Bad Salzuflen

www.briefkasten-manufaktur.de
info@briefkasten-manufaktur.de
Tel.: +49 5222 807110

Geschäftsführer Oliver Woineck
Ust.ID.Nr. DE303690847
Handelsregister Amtsgericht Lemgo, HRB 8618







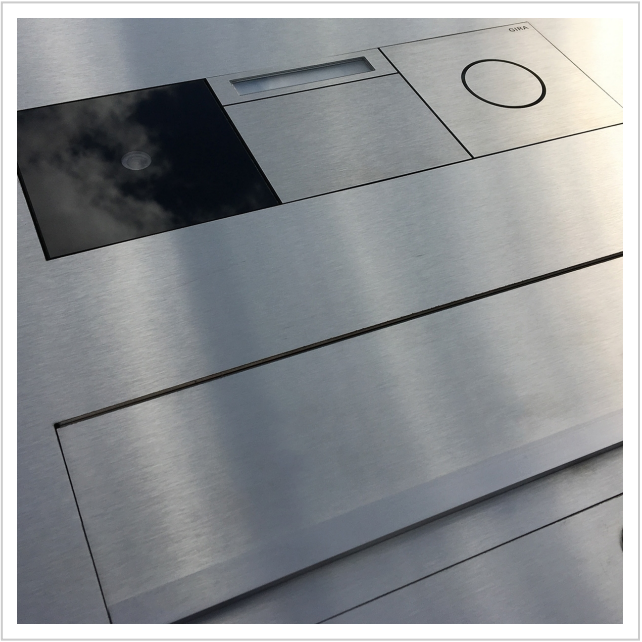

Briefkasten Manufaktur Lippe GmbH
Werler Straße 60
32105 Bad Salzuflen

www.briefkasten-manufaktur.de
info@briefkasten-manufaktur.de
Tel.: +49 5222 807110

Geschäftsführer Oliver Woineck
Ust.ID.Nr. DE303690847
Handelsregister Amtsgericht Lemgo, HRB 8618