Sistema di cassette postali 6 posti 2x3 autoportante Design BASIC 385220 7016 ST-R - RAL 7016 grigio antracite | RAL 7016 grigio antracite, struttura fine opaca | con 6 cassette postali (3x2) | 300x220x385 mm (LxAxP) - ???? Grande 25 litri



Product number 385220-7016-6W

Product description

Sistema di cassette postali autoportante BASIC 385220 per 6 utenze – versione larga – RAL 7016 Grigio antracite

La BASIC 385220 è concepita come soluzione autoportante particolarmente capiente per 6 utenze. Circa 25 litri di volume per cassetta postale offrono ampio spazio per la posta quotidiana, riviste e invii di maggiore entità.

Le cassette postali sono realizzate in acciaio zincato e verniciate a polvere in RAL 7016 Grigio antracite, finitura fine opaca. Tetto parapioggia e rivestimenti laterali uniscono i singoli scomparti postali in un'installazione complessiva chiusa e dal design lineare.

La versione larga a configurazione W distribuisce gli scomparti postali su più colonne, creando una frontale dall'aspetto più basso e facilmente leggibile per più utenti.

Ciascun scomparto dispone di un'apertura di inserimento di 35 × 265 mm per invii in formato DIN C4 in verticale. Un labbro in gomma fonoassorbente riduce i rumori di impatto; il prelievo della posta avviene frontalmente tramite sportelli che si aprono da sinistra verso destra. Per ogni cassetta sono forniti due chiavi con numero chiave e una targhetta identificativa intercambiabile.

I vantaggi della BASIC 385220 a colpo d'occhio

Impianto multiutenza largo e ben leggibile

La versione W distribuisce 6 cassette postali ad alto volume in una configurazione più ampia e a più colonne. Ne risulta una superficie frontale ordinata con una comoda assegnazione dei singoli scomparti.

Versione profonda da 220 mm ad alto volume

Briefkasten Manufaktur Lippe GmbH
Werler Straße 60
32105 Bad Salzuflen

www.briefkasten-manufaktur.de
info@briefkasten-manufaktur.de
Tel.: +49 5222 807110

Geschäftsführer Oliver Woineck
Ust.ID.Nr. DE303690847
Handelsregister Amtsgericht Lemgo, HRB 8618

Con ca. 300 × 220 × 385 mm per cassetta, la BASIC 385220 offre circa 25 litri di volume postale. Questo è particolarmente pratico in caso di elevati volumi di posta o intervalli di svuotamento più lunghi.

Ampia apertura di inserimento conforme a DIN EN 13724

L'apertura d'inserimento di 35 × 265 mm è progettata per invii in formato DIN C4 in verticale. Anche buste più grandi possono essere inserite senza doverle piegare.

Solidi elementi di supporto in acciaio inox

L'impianto autoportante è sorretto da elementi di supporto a tubo tondo di ca. 60 mm di diametro in acciaio inox V2A 1.4301 satinato. A seconda della versione è possibile la messa a punto mediante montaggio a vite o l'interramento nel calcestruzzo.

Robusto sistema ad alto volume Made in Germany

La combinazione di acciaio zincato, scomparti postali da 25 litri, elementi di supporto massicci in acciaio inox e una costruzione favorevole al montaggio rende la BASIC 385220 una soluzione particolarmente robusta per l'uso quotidiano.

Dotazione del sistema di cassette postali BASIC 385220

Cassetta postale

Numero articolo 385220-7016-6W
Serie BASIC 385220 ST-R
Numero di cassette postali 6 scomparti postali utilizzabili separatamente
Configurazione Installazione autoportante larga, a più colonne
Materiale cassette postali Acciaio zincato
Finitura RAL 7016 Grigio antracite, struttura fine opaca
Dimensioni cassetta Ca. 300 × 220 × 385 mm per scomparto
Volume postale Ca. 25 Litri per cassetta
Produzione Made in Germany by Briefkasten Manufaktur Lippe

Posta e utilizzo

Apertura di inserimento 35 × 265 mm, adatta per DIN C4 verticale
Sportelli di inserimento Con labbro in gomma fonoassorbente
Prelievo della posta Frontalmente
Apertura porta Da sinistra verso destra
Chiavi 2 chiavi con numero chiave per cassetta
Targhetta identificativa Targhetta intercambiabile sotto lo sportello di inserimento
Norma Cassette postali conformi a DIN EN 13724

Elementi di supporto e accessori

Elementi di supporto Tubo tondo Ø ca. 60 mm in acciaio inox V2A 1.4301, satinato
Tipi di montaggio A scelta per montaggio a vite o per interramento nel calcestruzzo
Ancoraggi a tassello In caso di montaggio a vite non inclusi nella fornitura; selezionare separatamente quelli adatti al fondamento

Briefkasten Manufaktur Lippe GmbH
Werler Straße 60
32105 Bad Salzuflen

www.briefkasten-manufaktur.de
info@briefkasten-manufaktur.de
Tel.: +49 5222 807110

Geschäftsführer Oliver Woineck
Ust.ID.Nr. DE303690847
Handelsregister Amtsgericht Lemgo, HRB 8618

Tetto parapioggia / rivestimenti laterali Acciaio zincato, verniciato a polvere in RAL 7016 Grigio antracite, finitura fine opaca

25 Litri di volume postale

La BASIC 385220 utilizza la versione profonda della cassetta con ca. 300 × 220 × 385 mm e circa 25 litri di volume per scomparto. Il volume aggiuntivo è particolarmente indicato in caso di regolare ricezione di lettere, riviste e cataloghi, nonché per intervalli di svuotamento più lunghi.

Montaggio mediante interramento nel calcestruzzo

Per l'impianto autoportante si raccomanda un adeguato plinto in calcestruzzo. Gli elementi di supporto in acciaio inox devono essere allineati a piombo e ancorati in modo permanente nel plinto. Dimensioni del plinto e profondità di ancoraggio devono essere adattate alla consistenza del terreno, al peso dell'impianto e alle condizioni locali.

Montaggio a vite su plinto

Per il montaggio a vite è necessario un plinto in calcestruzzo piano e portante. Gli ancoraggi a tassello o sistemi di fissaggio equivalenti devono essere selezionati in base al sottofondo e al carico dell'impianto. Gli ancoraggi a tassello non sono inclusi nella dotazione base.

Avvertenza sulla protezione dalle intemperie

Il materiale postale è protetto al meglio da umidità e sporco quando le spedizioni sono inserite completamente e lo sportello di inserimento è chiuso. Spedizioni sporgenti possono impedire la chiusura completa dello sportello. In condizioni meteorologiche estreme, nonostante l'esecuzione conforme alla norma, l'umidità può penetrare nella cassetta postale.

Product properties

Materiale di base	Acciaio, zincato
Serie	BASE
Numero di scatole	con 6 cassette per le lettere
Etichettatura dei nomi	Etichetta con il nome
Tipo di montaggio	Indipendente
Superficie/colore	RAL 7016 grigio antracite, Terra
Ritiro dell'articolo	Lato anteriore
Scatola singola a volume	Grande > 16 litri

Briefkasten Manufaktur Lippe GmbH
Werler Straße 60
32105 Bad Salzuflen

www.briefkasten-manufaktur.de
info@briefkasten-manufaktur.de
Tel.: +49 5222 807110

Geschäftsführer Oliver Woineck
Ust.ID.Nr. DE303690847
Handelsregister Amtsgericht Lemgo, HRB 8618

Dimensions

Altezza della singola scatola in mm	220,0
Larghezza della singola scatola in mm	300,0
Volume in litri	25
Altezza della fessura per le lettere in mm	35,0
Larghezza della fessura per le lettere in mm	265,0
Altezza del sistema di cassette per le lettere in mm	440,0
Larghezza del sistema di cassette per le lettere in mm	900,0
Altezza complessiva in mm	1200,0 | 1500,0
Larghezza totale in mm	465,0
Profondità in mm	435,0
Peso in kg	64
Condizioni di consegna	La consegna avviene in blocchi, elementi a colonna / cassetta postale divisa

Dimension drawing

Briefkasten Manufaktur Lippe GmbH
Werler Straße 60
32105 Bad Salzuflen

www.briefkasten-manufaktur.de
info@briefkasten-manufaktur.de
Tel.: +49 5222 807110

Geschäftsführer Oliver Woineck
Ust.ID.Nr. DE303690847
Handelsregister Amtsgericht Lemgo, HRB 8618

Montagebohrungen

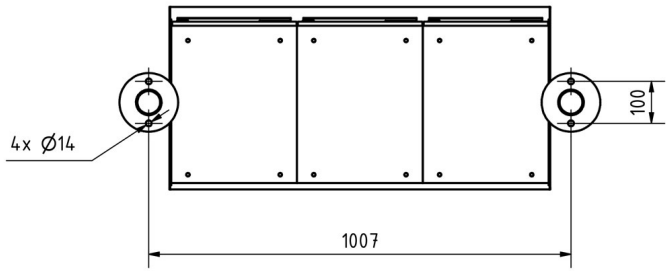

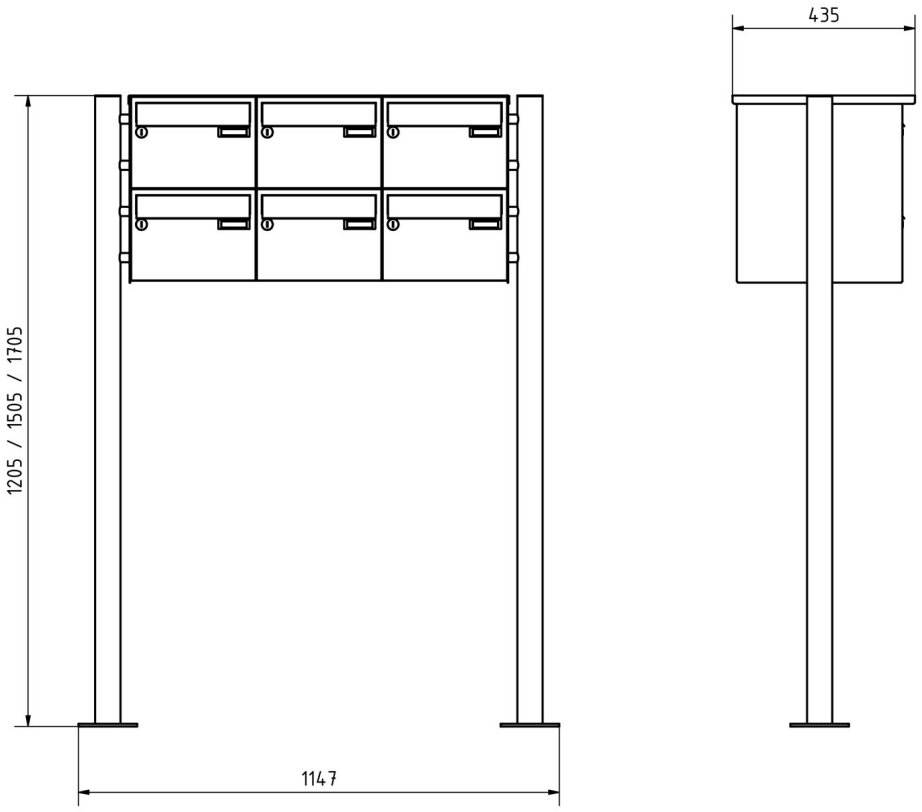

Briefkasten Manufaktur Lippe GmbH
Werler Straße 60
32105 Bad Salzuflen

www.briefkasten-manufaktur.de
info@briefkasten-manufaktur.de
Tel.: +49 5222 807110

Geschäftsführer Oliver Woineck
Ust.ID.Nr. DE303690847
Handelsregister Amtsgericht Lemgo, HRB 8618

More images

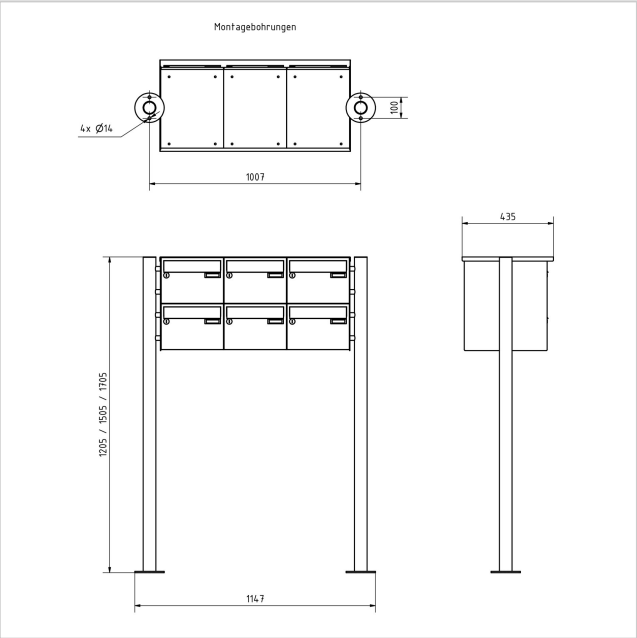







Briefkasten Manufaktur Lippe GmbH
Werler Straße 60
32105 Bad Salzuflen

www.briefkasten-manufaktur.de
info@briefkasten-manufaktur.de
Tel.: +49 5222 807110

Geschäftsführer Oliver Woineck
Ust.ID.Nr. DE303690847
Handelsregister Amtsgericht Lemgo, HRB 8618





Briefkasten Manufaktur Lippe GmbH
Werler Straße 60
32105 Bad Salzuflen

www.briefkasten-manufaktur.de
info@briefkasten-manufaktur.de
Tel.: +49 5222 807110

Geschäftsführer Oliver Woineck
Ust.ID.Nr. DE303690847
Handelsregister Amtsgericht Lemgo, HRB 8618