Sistema da incasso per 4 cassette postali BASIC - Edition NELLY - bicolore VA-RAL 7016 grigio antracite | con 4 cassette postali



Product number 382U-7016VA-BS-4

Product description

Impianto cassette postali da incasso 4 posti BASIC – Edition NELLY – BI-Color acciaio inossidabile / RAL 7016 antracite

„Tutto comincia con il desiderio.“ – Nelly Sachs

L’Edition NELLY unisce la collaudata tecnica dei modelli BASIC a un aspetto decisamente più individuale. Il corpo delle cassette è realizzato in acciaio zincato e riceve una verniciatura a polvere RAL 7016 antracite, finitura fine opaca, mentre gli sportelli di inserimento sono in acciaio inossidabile V2A 1.4301, levigati con grana 240. Questo contrasto BI-Color voluto appare moderno, di pregio e si abbina a numerose porte d’ingresso, finestre e facciate. Nella versione da incasso con 4 cassette, NELLY non è pensata solo per la ricezione della posta, ma come elemento dal design pulito dell’area d’ingresso. La cornice di copertura per intonaco verniciata a polvere crea una chiusura netta rispetto alla facciata; la sua parte superiore funge da superficie caratteristica per la dicitura NELLY.

I vantaggi particolari dell’Edition NELLY

Cornice per la scritta come parte della facciata

Nella versione da incasso la personalizzazione è integrata direttamente nell’architettura: la parte superiore della cornice di copertura per intonaco serve come superficie di scrittura per il numero civico e/o il nome della via. Non si crea quindi una soluzione a targhetta aggiuntiva, ma un aspetto NELLY silenzioso e integrato.

BI-Color: RAL 7016 incontra acciaio inossidabile levigato

Briefkasten Manufaktur Lippe GmbH
Werler Straße 60
32105 Bad Salzuflen

www.briefkasten-manufaktur.de
info@briefkasten-manufaktur.de
Tel.: +49 5222 807110

Geschäftsführer Oliver Woineck
Ust.ID.Nr. DE303690847
Handelsregister Amtsgericht Lemgo, HRB 8618

Il corpo delle cassette in acciaio zincato è verniciato a polvere nel RAL 7016 antracite, finitura fine opaca. Gli sportelli di inserimento sono invece in acciaio inossidabile V2A 1.4301, levigati con grana 240. La cornice di copertura per intonaco in acciaio inossidabile è verniciata a polvere e mette in netto contrasto il corpo antracite rispetto alla facciata.

Ampia apertura d’inserimento per DIN C4

L’apertura d’inserimento di 35 × 325 mm è concepita per DIN C4 in formato orizzontale. Anche lettere più grandi possono essere inserite senza dover essere piegate. L’esecuzione della cassetta corrisponde alla DIN EN 13724.

Funzionamento silenzioso nella vita quotidiana

Gli sportelli in acciaio inossidabile levigato sono dotati di guarnizione in gomma fonoassorbente. Un fermaposta facilita la rimozione controllata, mentre le porte si aprono da sinistra verso destra.

Massiccia cornice di copertura per intonaco 25 × 58 mm

La cornice di copertura per intonaco è costituita da un profilo angolare in acciaio inossidabile 25 × 58 mm realizzato in V2A 1.4301 spesso 1,5 mm. Verniciata a polvere in colore RAL, forma una chiusura netta e robusta tra l’impianto delle cassette postali e la facciata.

Dotazione e caratteristiche tecniche

Materiali e cassetta postale

Versione 4 cassette postali
Corpo della cassetta Acciaio zincato; RAL 7016 antracite finitura fine opaca
Sportelli di inserimento Acciaio inossidabile V2A 1.4301, levigato grana 240
Apertura d'inserimento 35 × 325 mm, DIN C4 orizzontale
Norma DIN EN 13724

Design NELLY e utilizzo

Marcatura Incisione laser personalizzata con carattere BML Lasercut
Targa nominativa Targa nominativa intercambiabile sotto lo sportello di inserimento
Fermaposta Integrato per ogni cassetta
Ritiro della posta Frontale
Apertura porta Da sinistra a destra
Sistema di chiusura A seconda della configurazione del prodotto scelta

Montaggio e costruzione

Tipo di installazione Da incasso
Cornice di copertura per intonaco Profilo angolare in acciaio inossidabile 25 × 58 mm in acciaio V2A 1.4301 da 1,5 mm, verniciato a polvere
Superficie di marcatura Cornice superiore con incisione laser personalizzata
Bordo di scolo per la pioggia Integrato nella costruzione
Produzione Made in Germany by Briefkasten Manufaktur Lippe

Avvertenza sulla protezione dalle intemperie

Briefkasten Manufaktur Lippe GmbH
Werler Straße 60
32105 Bad Salzuflen

www.briefkasten-manufaktur.de
info@briefkasten-manufaktur.de
Tel.: +49 5222 807110

Geschäftsführer Oliver Woineck
Ust.ID.Nr. DE303690847
Handelsregister Amtsgericht Lemgo, HRB 8618

La corrispondenza è protetta al meglio dall’umidità e dallo sporco se inserita completamente e con lo sportello chiuso. Invii sporgenti possono impedire la chiusura completa dello sportello.

Avvertenza per il montaggio da incasso

Il montaggio da incasso dovrebbe essere eseguito professionalmente nella struttura muraria prevista. In caso di installazione in pareti esterne coibentate, vanno considerate in particolare la sigillatura e i possibili ponti termici.

Product properties

Materiale di base	Acciaio, zincato, Acciaio inox V2A 1.4301
Serie	BASE
Scatola singola a volume	Normale > 10 litri
Numero di scatole	con 4 cassette per le lettere
Etichettatura dei nomi	Etichetta con il nome
Numero civico	Numero civico come incisione laser
Superficie/colore	RAL 7016 grigio antracite, Terra
Ritiro dell'articolo	Lato anteriore
Tipo di montaggio	Montaggio ad incasso

Briefkasten Manufaktur Lippe GmbH
Werler Straße 60
32105 Bad Salzuflen

www.briefkasten-manufaktur.de
info@briefkasten-manufaktur.de
Tel.: +49 5222 807110

Geschäftsführer Oliver Woineck
Ust.ID.Nr. DE303690847
Handelsregister Amtsgericht Lemgo, HRB 8618

Dimensions

Altezza della singola scatola in mm	330,0
Larghezza della singola scatola in mm	355,0
Volume in litri	12,0
Altezza della fessura per le lettere in mm	35,0
Larghezza della fessura per le lettere in mm	325,0
Altezza del sistema di cassette per le lettere in mm	822,0
Larghezza del sistema di cassette per le lettere in mm	763,0
Larghezza totale in mm	763,0
Profondità in mm	100,0
Peso in kg	27
Condizioni di consegna	La consegna avviene con il prodotto completamente montato.

Briefkasten Manufaktur Lippe GmbH
Werler Straße 60
32105 Bad Salzuflen

www.briefkasten-manufaktur.de
info@briefkasten-manufaktur.de
Tel.: +49 5222 807110

Geschäftsführer Oliver Woineck
Ust.ID.Nr. DE303690847
Handelsregister Amtsgericht Lemgo, HRB 8618

Dimension drawing

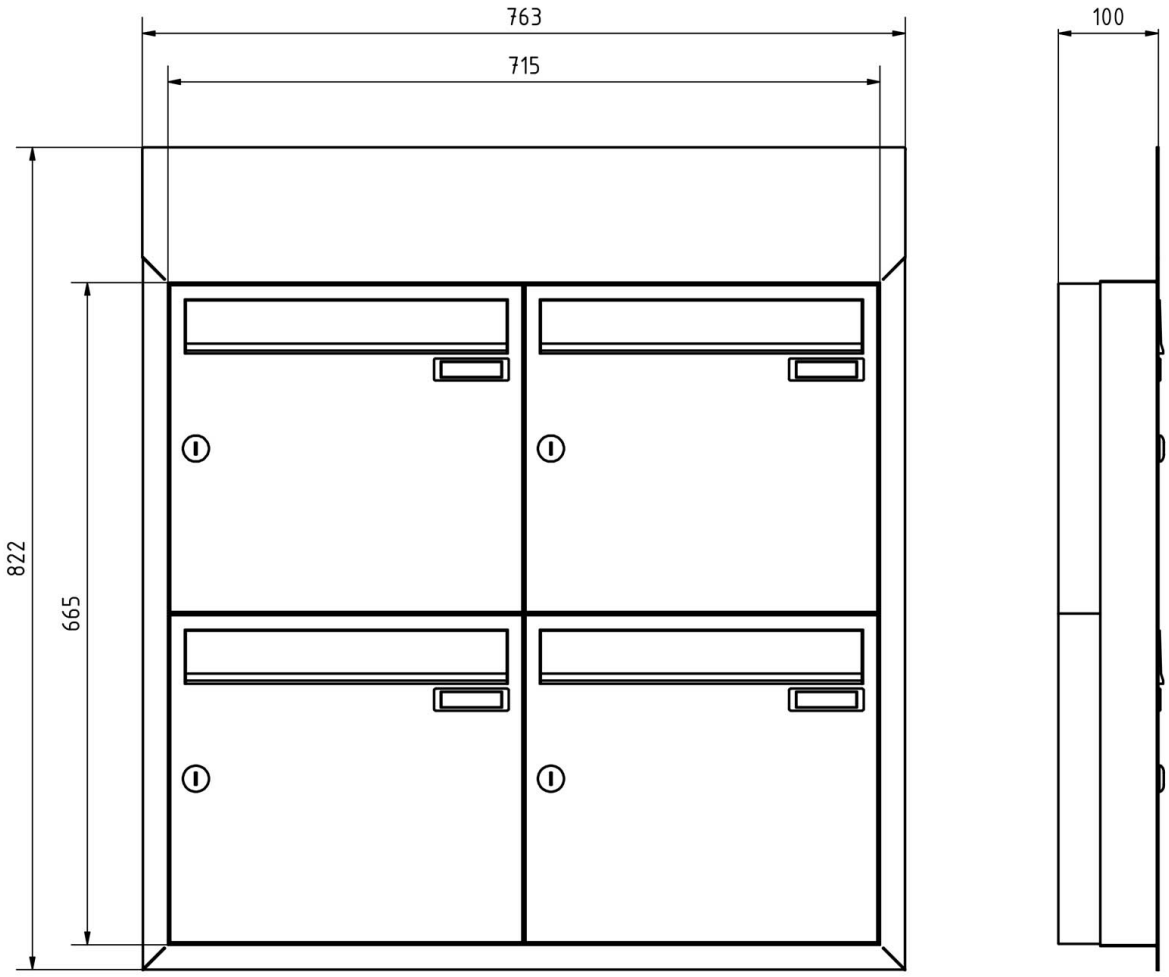

Briefkasten Manufaktur Lippe GmbH
Werler Straße 60
32105 Bad Salzuflen

www.briefkasten-manufaktur.de
info@briefkasten-manufaktur.de
Tel.: +49 5222 807110

Geschäftsführer Oliver Woineck
Ust.ID.Nr. DE303690847
Handelsregister Amtsgericht Lemgo, HRB 8618

More images





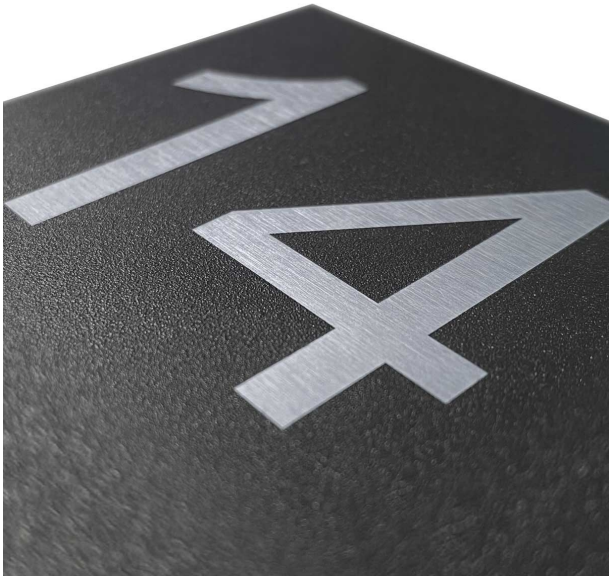



Briefkasten Manufaktur Lippe GmbH
Werler Straße 60
32105 Bad Salzuflen

www.briefkasten-manufaktur.de
info@briefkasten-manufaktur.de
Tel.: +49 5222 807110

Geschäftsführer Oliver Woineck
Ust.ID.Nr. DE303690847
Handelsregister Amtsgericht Lemgo, HRB 8618



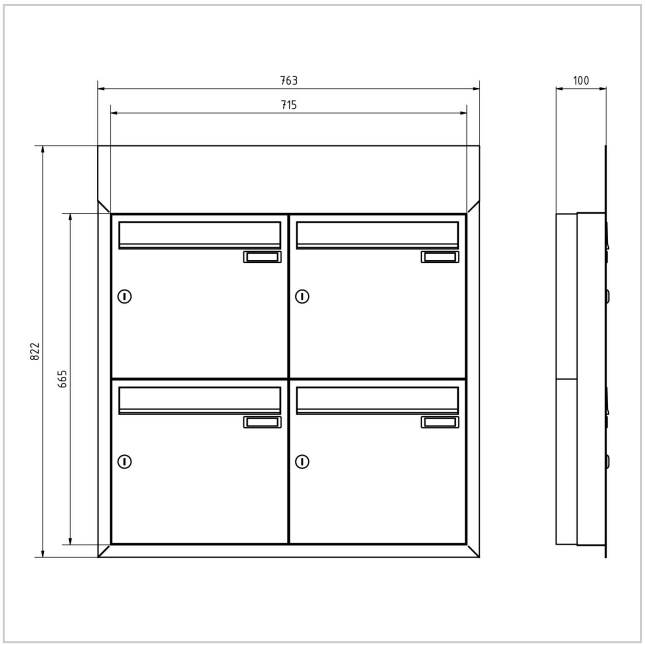

Briefkasten Manufaktur Lippe GmbH
Werler Straße 60
32105 Bad Salzuflen

www.briefkasten-manufaktur.de
info@briefkasten-manufaktur.de
Tel.: +49 5222 807110

Geschäftsführer Oliver Woineck
Ust.ID.Nr. DE303690847
Handelsregister Amtsgericht Lemgo, HRB 8618