Cassetta postale da terra design 4 posti (2x2) GOETHE ST-Q - RAL a scelta | Profondità 100 mm | con 4 cassette postali



Product number 215-STQ-4

Product description

Cassette postali da terra design 4 posti 2x2 GOETHE ST-Q - RAL a scelta

Cassetta postale da terra per 4 nuclei abitativi, realizzata con eleganti elementi portanti rettangolari. La moderna cassetta postale GOETHE è ideale per ingressi di alto livello. La sagomatura lineare senza serratura visibile conferisce a questa cassetta un aspetto particolarmente elegante.

Le dimensioni dei singoli vani consentono una capacità di ca. 16 litri; l'ampia bocca d'introduzione garantisce che anche buste formato DIN C4, giornali o la posta accumulata durante assenze prolungate non vengano schiacciati. L'innovativa serratura Push-Key è nascosta all'interno della cassetta. La chiave va semplicemente inserita nell'apposita apertura (non è necessario girarla) e lo sportello si apre. Con la disposizione della serratura questa cassetta è progettata in modo che lo sportello di prelievo impedisca che la posta Le cada addosso. Grazie al bordo di scolo l'interno è ottimamente protetto dagli agenti atmosferici. La bocca d'introduzione è dotata di ammortizzatori di qualità sugli assi, per una chiusura silenziosa e senza fastidiosi rumori dovuti alle intemperie. Le targhette porta-nome intercambiabili in plexiglass si possono comodamente gestire frontalmente; per un'ottica ottimale raccomandiamo la targhetta a filo con incisione laser (vedi Accessori). La seconda targhetta è dotata dell'inserto Pubblicità Sì/No.

Le cassette postali della collezione GOETHE si caratterizzano per l'uso coerente di acciaio inossidabile e alluminio. Il risultato è un'elevata durabilità e sostenibilità. La costruzione è stata sviluppata dai nostri ingegneri con attenzione all'elevata flessibilità e modularità, a una semplice sostituzione dei pezzi di ricambio e a un montaggio fai-da-te senza complicazioni. Per tutte le installazioni GOETHE i ricambi sono disponibili direttamente nel nostro shop.

Grazie alla concezione costruttiva il montaggio fai-da-te risulta semplice e rapido.

Modello di utilità protetto (DPMA, fascicolo DE: 20 2021 101 679.5)

Briefkasten Manufaktur Lippe GmbH
Werler Straße 60
32105 Bad Salzuflen

www.briefkasten-manufaktur.de
info@briefkasten-manufaktur.de
Tel.: +49 5222 807110

Geschäftsführer Oliver Woineck
Ust.ID.Nr. DE303690847
Handelsregister Amtsgericht Lemgo, HRB 8618

- Cassetta postale da terra per 4 unità in acciaio inossidabile e alluminio.
- Cassette in acciaio inossidabile 1.4016 (acciaio inox magnetico), verniciate a polvere in RAL a scelta.
- Produzione di qualità - Made in Germany by Briefkasten Manufaktur Lippe.
- Innovativa serratura Push-Key con 2 chiavi per unità.
- L'inserimento della posta e il prelievo avvengono frontalmente. Sportello di introduzione con ammortizzatori di qualità per un inserimento della posta molto silenzioso.
- Le cassette postali sono conformi alla DIN/EN 13724. Dimensione di inserimento (3,5 cm x 36,0 cm) per C4 trasversale; anche le buste grandi entrano senza piegarsi.
- Gli sportelli di prelievo si aprono dall'alto verso il basso. In questo modo la posta non può cadere addosso a Lei.
- Targhetta porta-nome in plexiglass per l'indicazione del nome e seconda targhetta Pubblicità Sì/No per unità.
- Protezione ottimale dalla pioggia grazie ai bordi di scolo e a un tetto antipioggia in alluminio da 3 mm AlMg3 W19, verniciato a polvere in RAL a scelta.
- Rivestimento laterale in alluminio da 3 mm AlMg3 W19, verniciato a polvere in RAL a scelta.
- Parete posteriore in acciaio inox V2A 1.4301 da 1 mm, verniciata a polvere in RAL a scelta.
- I montanti B 40 mm x P 80 mm sono realizzati in acciaio inox V2A 1.4301 da 2 mm, verniciati a polvere in colore RAL, per interramento nel calcestruzzo o per montaggio con viti.

Informazione importante:

Per ottenere una protezione ottimale della Sua posta dall'acqua, la cassetta postale o l'impianto dovrebbe, ove possibile, essere collocato sotto un portico o una tettoia.

La corrispondenza è protetta dall'acqua solo se è depositata interamente all'interno della cassetta e la bocca d'introduzione è chiusa. La posta non inserita completamente può permettere l'ingresso di umidità e sporco nella cassetta. Questa installazione è protetta contro l'ingresso di acqua secondo DIN EN 13724. L'ingresso di acqua non costituisce motivo di reclamo.

Product properties

Superficie/colore	RAL 9005 nero profondo, RAL 3004 rosso porpora, DB 703 minerale di ferro micaceo, RAL 7016 grigio antracite, RAL a scelta (secondo la tabella colori), Alluminio grigio RAL 9007, RAL 9016 bianco traffico
Serie	GOETHE
Numero di scatole	con 4 cassette per le lettere
Etichettatura dei nomi	Etichetta con il nome
Materiale di base	Alluminio AlMg3 W19, Acciaio inox V2A 1.4301, Acciaio inox 1.4016 (acciaio inox magnetico)
Tipo di montaggio	Indipendente
Ritiro dell'articolo	Lato anteriore
Scatola singola a volume	Grande > 16 litri

Dimensions

Larghezza in mm	1
Altezza in mm	1
Altezza della singola scatola in mm	400,0
Larghezza della singola scatola in mm	400,0
Volume in litri	16
Altezza della fessura per le lettere in mm	35,0
Larghezza della fessura per le lettere in mm	360,0
Altezza del sistema di cassette per le lettere in mm	800,0
Larghezza del sistema di cassette per le lettere in mm	800,0
Altezza complessiva in mm	1200,0 | 1500,0 | 1700,0 + 23,0
Larghezza totale in mm	888,0
Profondità in mm	100,0 + 25,0 Tetto in piode
Peso in kg	48
Condizioni di consegna	Fornito in blocchi, elementi di supporto / cassetta per le lettere suddivisi

Dimension drawing

Briefkasten Manufaktur Lippe GmbH
Werler Straße 60
32105 Bad Salzuflen

www.briefkasten-manufaktur.de
info@briefkasten-manufaktur.de
Tel.: +49 5222 807110

Geschäftsführer Oliver Woineck
Ust.ID.Nr. DE303690847
Handelsregister Amtsgericht Lemgo, HRB 8618

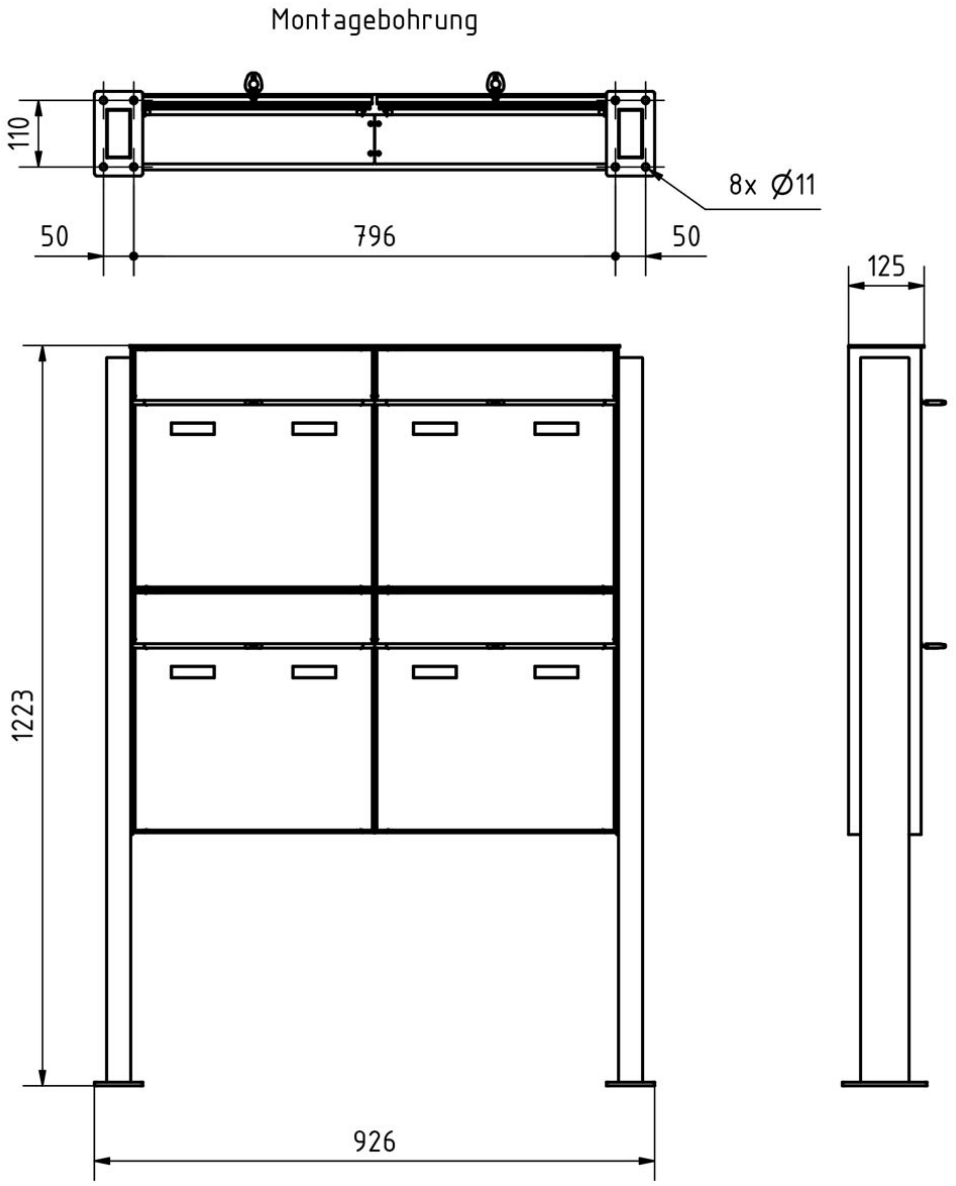

Briefkasten Manufaktur Lippe GmbH
Werler Straße 60
32105 Bad Salzuflen

www.briefkasten-manufaktur.de
info@briefkasten-manufaktur.de
Tel.: +49 5222 807110

Geschäftsführer Oliver Woineck
Ust.ID.Nr. DE303690847
Handelsregister Amtsgericht Lemgo, HRB 8618

More images









Briefkasten Manufaktur Lippe GmbH
Werler Straße 60
32105 Bad Salzuflen

www.briefkasten-manufaktur.de
info@briefkasten-manufaktur.de
Tel.: +49 5222 807110

Geschäftsführer Oliver Woineck
Ust.ID.Nr. DE303690847
Handelsregister Amtsgericht Lemgo, HRB 8618

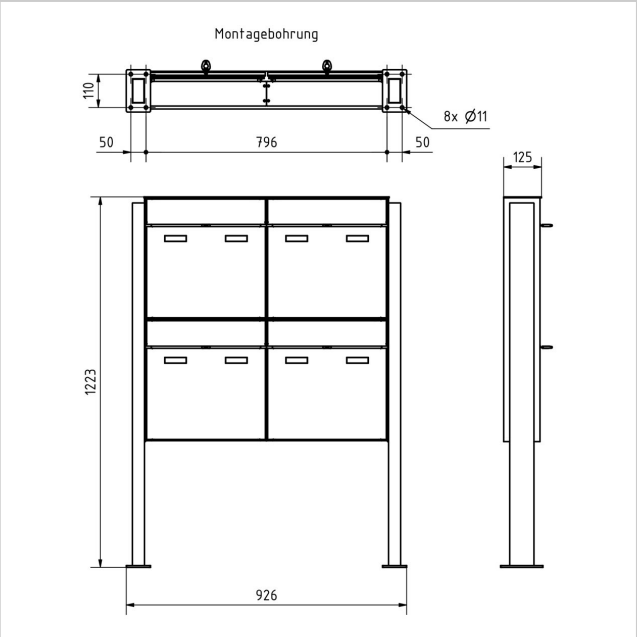

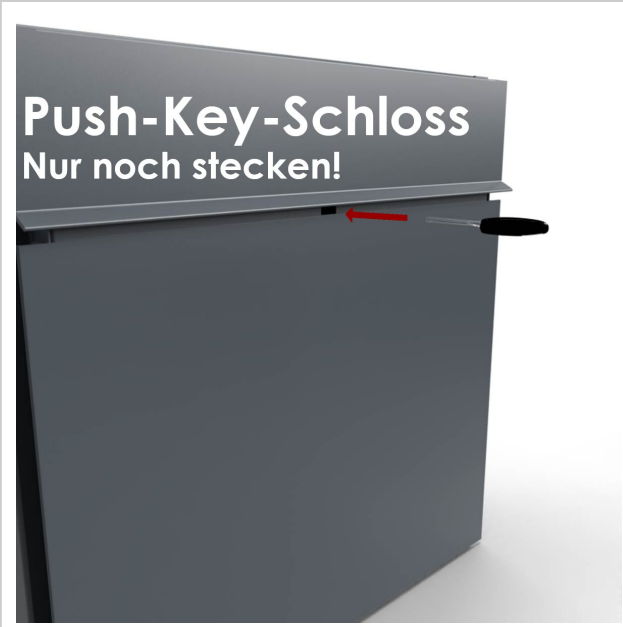

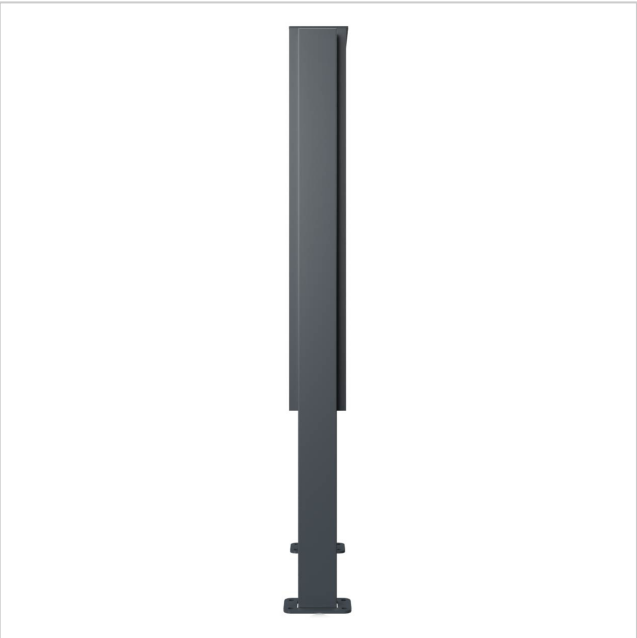



Briefkasten Manufaktur Lippe GmbH
Werler Straße 60
32105 Bad Salzuflen

www.briefkasten-manufaktur.de
info@briefkasten-manufaktur.de
Tel.: +49 5222 807110

Geschäftsführer Oliver Woineck
Ust.ID.Nr. DE303690847
Handelsregister Amtsgericht Lemgo, HRB 8618