Cassetta delle lettere a 2 colonne KANT Edition con scomparto per giornali - Design Elegance 1 - Bianco traffico RAL 9016 | RAL 9016 bianco traffico, finitura opaca a grana fine | con 2 cassette postali (1x2)



Product number 303-9016VA-STQ-2

Product description

Cassetta postale da terra doppia KANT Edition con vano per giornali - Design Elegance 1 - RAL 9016 bianco traffico

La cassetta postale da terra doppia KANT Edition unisce un **design elegante** e un comfort funzionale in un unico prodotto. Il suo design minimalista con serratura invisibile e possibilità di una targhetta identificativa si integra perfettamente negli ambienti abitativi moderni. Può fare affidamento su una **qualità durevole** grazie alla nostra eccellente selezione dei materiali e alla lavorazione precisa.

La capacità generosa di circa 12 litri e l'inserimento dall'alto garantiscono la posta senza pieghe – anche per buste DIN C4 e riviste. Per un comfort aggiuntivo, la cassetta è dotata di **ammortizzatori assiali di alta qualità** che consentono una chiusura morbida e silenziosa dello sportello d'inserimento. Lo scomparto per giornali di questa cassetta offre la massima funzionalità con utilizzo su entrambi i lati, ideale per la vita quotidiana moderna. Nella fornitura è incluso un coperchio di chiusura montabile successivamente, che Le permette di chiudere in modo affidabile il lato esposto alle intemperie.

La costruzione rende il montaggio autonomo semplice.

Briefkasten Manufaktur Lippe GmbH
Werler Straße 60
32105 Bad Salzuflen

www.briefkasten-manufaktur.de
info@briefkasten-manufaktur.de
Tel.: +49 5222 807110

Geschäftsführer Oliver Woineck
Ust.ID.Nr. DE303690847
Handelsregister Amtsgericht Lemgo, HRB 8618

- Cassetta postale da terra doppia realizzata con cura, corpo in acciaio zincato, verniciato a polvere in RAL 9016 bianco traffico, finitura fine opaca.
- Design Elegance 1: pannello frontale in acciaio inossidabile, spazzolato con grana 240.
- Le ante si aprono dall'alto verso il basso.
- Inserimento dall'alto; sportello d'inserimento con ammortizzatori assiali di alta qualità per una chiusura silenziosa.
- Inclusi 2 chiavi per unità con relativo numero chiave.
- Le cassette postali sono conformi a DIN/EN 13724. Dimensione dell'apertura (3,5 cm x 33,5 cm) per C4 in orizzontale; anche le lettere di grandi dimensioni entrano senza piegarsi.
- Scomparti per giornali (LxA 360x110 mm) in acciaio zincato, verniciato a polvere in RAL 9016 bianco traffico, finitura fine opaca. Aperti su entrambi i lati (1 coperchio di chiusura incluso).
- Targhetta nominativa opzionale ca. 8–15 mm di altezza.
- Indicazione del numero civico opzionale ca. 60–80 mm di altezza.
- I montanti sono realizzati in acciaio inossidabile V2A 1.4301 40 x 40 mm, spazzolati, per interramento o per montaggio a vite.

Informazione importante:

Per garantire una protezione ottimale della Sua posta dall'acqua, la cassetta postale o l'impianto di cassette dovrebbe, se possibile, trovarsi sotto una pensilina.

La corrispondenza è protetta dall'acqua solo se riposta completamente all'interno della cassetta e con lo sportello d'inserimento chiuso. La posta non inserita completamente favorisce l'ingresso di umidità e sporco nella cassetta postale. Questo sistema è protetto contro l'ingresso di acqua secondo DIN EN 13724. L'ingresso di acqua non costituisce motivo di reclamo.

Product properties

Materiale di base	Acciaio, zincato
Serie	KANT
Funzioni	Portagiornali
Scatola singola a volume	Normale > 10 litri
Tipo di montaggio	Indipendente
Numero civico	Numero civico come incisione laser
Numero di scatole	con 2 cassette per le lettere
Etichettatura dei nomi	Etichettatura dei nomi come incisione laser
Ritiro dell'articolo	Lato anteriore
Superficie/colore	RAL 9016 bianco traffico

Briefkasten Manufaktur Lippe GmbH
Werler Straße 60
32105 Bad Salzuflen

www.briefkasten-manufaktur.de
info@briefkasten-manufaktur.de
Tel.: +49 5222 807110

Geschäftsführer Oliver Woineck
Ust.ID.Nr. DE303690847
Handelsregister Amtsgericht Lemgo, HRB 8618

Dimensions

Altezza della singola scatola in mm	BK 280,0 | ZF 110,0
Larghezza della singola scatola in mm	355,0
Volume in litri	12
Altezza della fessura per le lettere in mm	35,0
Larghezza della fessura per le lettere in mm	335,0
Altezza del sistema di cassette per le lettere in mm	412,0
Larghezza del sistema di cassette per le lettere in mm	372,0
Altezza complessiva in mm	1500,0
Larghezza totale in mm	372,0
Profondità in mm	186,0
Peso in kg	19
Condizioni di consegna	La consegna avviene in blocchi, elementi di supporto / cassetta postale consegnati separatamente.

Dimension drawing

Briefkasten Manufaktur Lippe GmbH
Werler Straße 60
32105 Bad Salzuflen

www.briefkasten-manufaktur.de
info@briefkasten-manufaktur.de
Tel.: +49 5222 807110

Geschäftsführer Oliver Woineck
Ust.ID.Nr. DE303690847
Handelsregister Amtsgericht Lemgo, HRB 8618

Montagebohrungen (1 : 5)

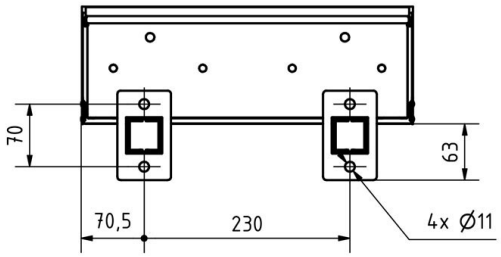

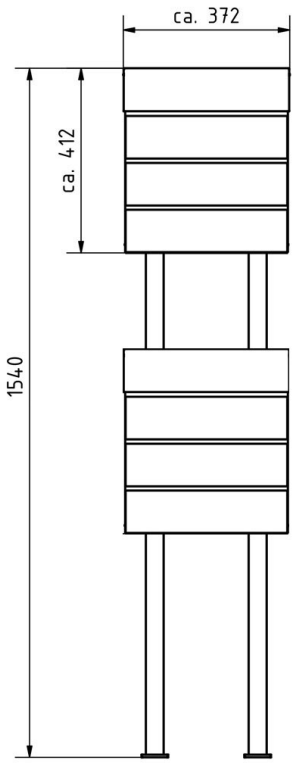

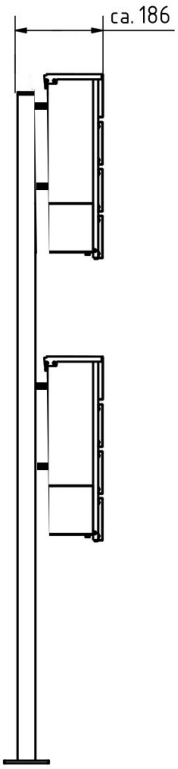

Briefkasten Manufaktur Lippe GmbH
Werler Straße 60
32105 Bad Salzuflen

www.briefkasten-manufaktur.de
info@briefkasten-manufaktur.de
Tel.: +49 5222 807110

Geschäftsführer Oliver Woineck
Ust.ID.Nr. DE303690847
Handelsregister Amtsgericht Lemgo, HRB 8618

More images



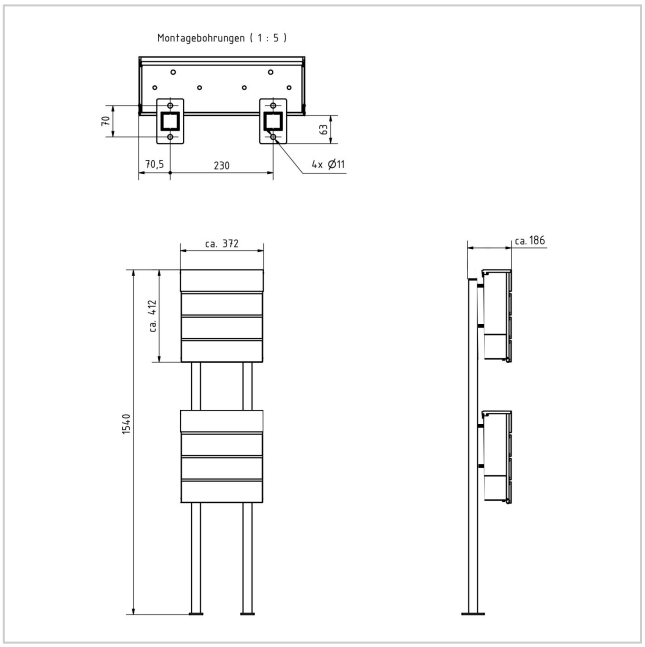





Briefkasten Manufaktur Lippe GmbH
Werler Straße 60
32105 Bad Salzuflen

www.briefkasten-manufaktur.de
info@briefkasten-manufaktur.de
Tel.: +49 5222 807110

Geschäftsführer Oliver Woineck
Ust.ID.Nr. DE303690847
Handelsregister Amtsgericht Lemgo, HRB 8618





Briefkasten Manufaktur Lippe GmbH
Werler Straße 60
32105 Bad Salzuflen

www.briefkasten-manufaktur.de
info@briefkasten-manufaktur.de
Tel.: +49 5222 807110

Geschäftsführer Oliver Woineck
Ust.ID.Nr. DE303690847
Handelsregister Amtsgericht Lemgo, HRB 8618