Cassetta per le lettere a 2 pali KANT Edition con scomparto per giornali - Design Elegance 1 - Alluminio grigio RAL 9007 | RAL 9007 alluminio grigio, struttura fine, opaco | con 2 cassette postali (1x2)

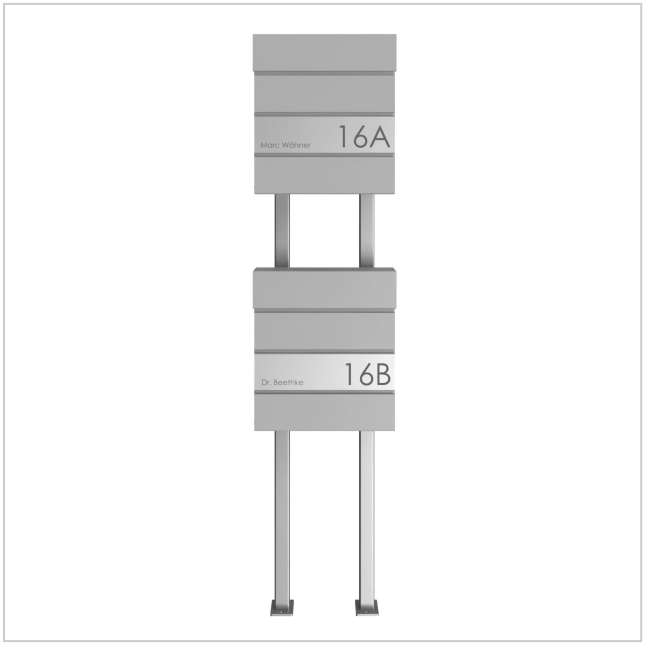

Product number 303-9007VA-STQ-2

Product description

Cassetta postale da terra a 2 posti KANT Edition con vano per giornali - Design Elegance 1 - RAL 9007 grigio alluminio

La cassetta postale da terra a 2 posti KANT Edition unisce **design elegante** e comfort funzionale in un unico prodotto. Il suo design minimalista con serratura invisibile e una possibilità di personalizzazione per la targhetta si integra perfettamente negli ambienti abitativi moderni. Può fare affidamento su **qualità durevole** grazie alla nostra accurata selezione dei materiali e alla precisa lavorazione.

La capienza generosa di circa 12 litri e l'inserimento dall'alto garantiscono posta senza pieghe – anche per buste DIN C4 e riviste. Per un comfort aggiuntivo la cassetta è dotata di **ammortizzatori di alta qualità** che permettono una chiusura morbida e silenziosa dello sportello di inserimento. Il vano per giornali di questa cassetta offre la massima funzionalità con accesso da entrambi i lati, ideale per la vita quotidiana moderna. Nella fornitura è incluso un coperchio di chiusura montabile successivamente, che le consente di chiudere in modo affidabile il lato esposto alle intemperie.

Grazie alla modalità costruttiva il montaggio autonomo risulta semplice.

Briefkasten Manufaktur Lippe GmbH
Werler Straße 60
32105 Bad Salzuflen

www.briefkasten-manufaktur.de
info@briefkasten-manufaktur.de
Tel.: +49 5222 807110

Geschäftsführer Oliver Woineck
Ust.ID.Nr. DE303690847
Handelsregister Amtsgericht Lemgo, HRB 8618

- Cassetta postale da terra a 2 posti di alta qualità, in acciaio zincato, verniciata a polvere RAL 9007 grigio alluminio, finitura opaca a struttura fine.
- Design Elegance 1: mascherina in acciaio inossidabile, spazzolata con grana 240.
- Le porte si aprono dall'alto verso il basso.
- Inserimento dall'alto; sportelli di inserimento dotati di ammortizzatori di alta qualità per una chiusura silenziosa.
- Inclusi 2 chiavi con numero per ciascuna unità.
- Le cassette postali sono conformi alla DIN/EN 13724. Dimensione della bocchetta di inserimento (3,5 cm x 33,5 cm) per C4 in orizzontale; anche le buste di grandi dimensioni entrano senza piegarsi.
- Vano per giornali (L x H 360 x 110 mm) in acciaio zincato, verniciato a polvere RAL 9007 grigio alluminio, finitura opaca a struttura fine. Aperto su entrambi i lati (1 coperchio di chiusura incluso).
- Targa nome opzionale, altezza circa 8–25 mm.
- Targa per numero civico opzionale, altezza circa 60–80 mm.
- Le colonne portanti sono in acciaio inossidabile V2A 1.4301 40 x 40 mm, spazzolate, per interramento nel calcestruzzo o per montaggio con viti.

Informazione importante:

Per una protezione ottimale della posta dall'acqua, la cassetta o l'impianto di cassette dovrebbe, se possibile, trovarsi sotto un portico o una tettoia.

La corrispondenza è protetta dall'acqua solo se è completamente riposta nella cassetta e lo sportello di inserimento è chiuso. La posta inserita in modo non completo consente l'ingresso di umidità e sporco nella cassetta. Questo impianto è protetto contro l'ingresso di acqua secondo DIN EN 13724. L'ingresso di acqua non è motivo di reclamo.

Product properties

Materiale di base	Acciaio, zincato
Serie	KANT
Funzioni	Portagiornali
Scatola singola a volume	Normale > 10 litri
Tipo di montaggio	Indipendente
Numero civico	Numero civico come incisione laser
Numero di scatole	con 2 cassette per le lettere
Etichettatura dei nomi	Etichettatura dei nomi come incisione laser
Ritiro dell'articolo	Lato anteriore
Superficie/colore	Alluminio grigio RAL 9007

Briefkasten Manufaktur Lippe GmbH
Werler Straße 60
32105 Bad Salzuflen

www.briefkasten-manufaktur.de
info@briefkasten-manufaktur.de
Tel.: +49 5222 807110

Geschäftsführer Oliver Woineck
Ust.ID.Nr. DE303690847
Handelsregister Amtsgericht Lemgo, HRB 8618

Dimensions

Altezza della singola scatola in mm	BK 280,0 | ZF 110,0
Larghezza della singola scatola in mm	355,0
Volume in litri	12
Altezza della fessura per le lettere in mm	35,0
Larghezza della fessura per le lettere in mm	335,0
Altezza del sistema di cassette per le lettere in mm	412,0
Larghezza del sistema di cassette per le lettere in mm	372,0
Altezza complessiva in mm	1500,0
Larghezza totale in mm	372,0
Profondità in mm	186,0
Peso in kg	19
Condizioni di consegna	Die Lieferung erfolgt in blocchi, piantane / cassette postali separate

Dimension drawing

Briefkasten Manufaktur Lippe GmbH
Werler Straße 60
32105 Bad Salzuflen

www.briefkasten-manufaktur.de
info@briefkasten-manufaktur.de
Tel.: +49 5222 807110

Geschäftsführer Oliver Woineck
Ust.ID.Nr. DE303690847
Handelsregister Amtsgericht Lemgo, HRB 8618

Montagebohrungen (1 : 5)

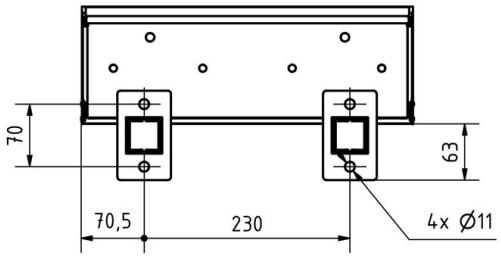

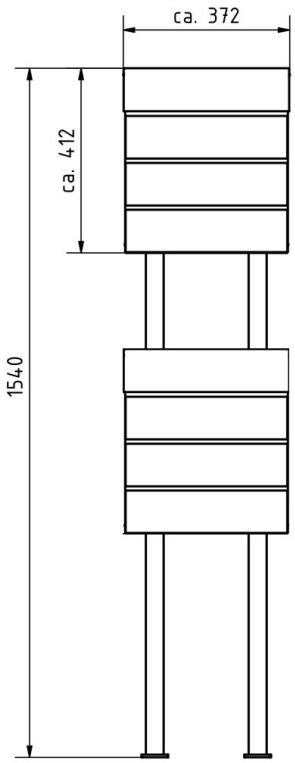

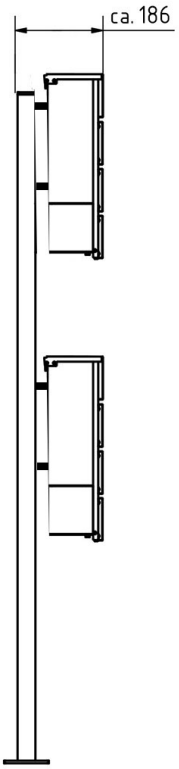

Briefkasten Manufaktur Lippe GmbH
Werler Straße 60
32105 Bad Salzuflen

www.briefkasten-manufaktur.de
info@briefkasten-manufaktur.de
Tel.: +49 5222 807110

Geschäftsführer Oliver Woineck
Ust.ID.Nr. DE303690847
Handelsregister Amtsgericht Lemgo, HRB 8618

More images

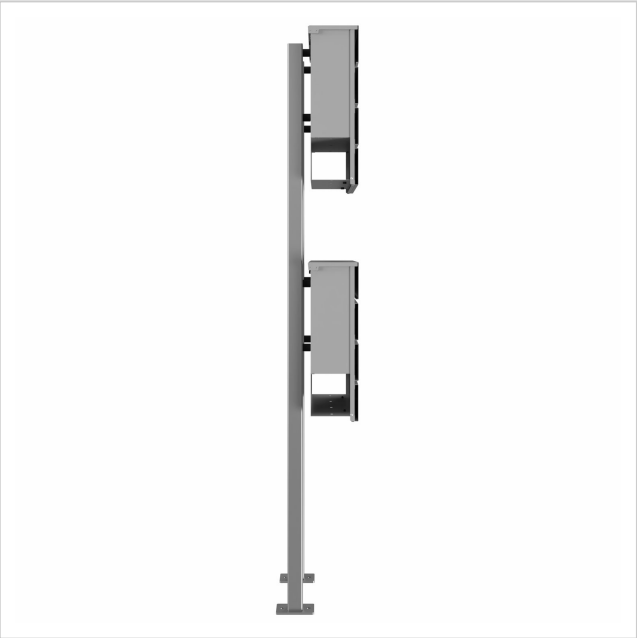





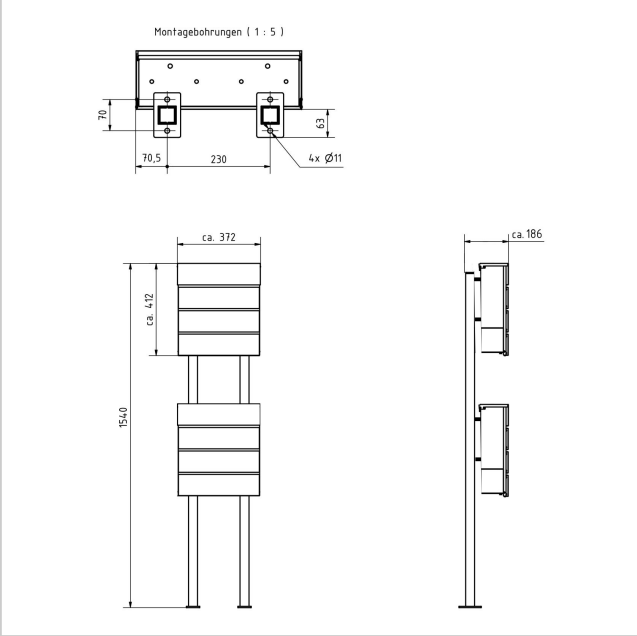

Briefkasten Manufaktur Lippe GmbH
Werler Straße 60
32105 Bad Salzuflen

www.briefkasten-manufaktur.de
info@briefkasten-manufaktur.de
Tel.: +49 5222 807110

Geschäftsführer Oliver Woineck
Ust.ID.Nr. DE303690847
Handelsregister Amtsgericht Lemgo, HRB 8618





Briefkasten Manufaktur Lippe GmbH
Werler Straße 60
32105 Bad Salzuflen

www.briefkasten-manufaktur.de
info@briefkasten-manufaktur.de
Tel.: +49 5222 807110

Geschäftsführer Oliver Woineck
Ust.ID.Nr. DE303690847
Handelsregister Amtsgericht Lemgo, HRB 8618