# Cassetta postale BASIC con vano portapacchi – montaggio a incasso – RAL a scelta

**Product number** BML3D-WM2E5WUGE9



## Product description

## Sistema di cassette postali con ricezione pacchi – un design studiato per il Suo ingresso

Il sistema BASIC Horizontal di Briefkasten Manufaktur accoglie Lei e i Suoi visitatori con un design lineare e ordinato. La struttura modulare riunisce le funzioni selezionate in una soluzione ben organizzata e personalizzabile per la vita quotidiana. La serie BASIC offre cassette postali, vani per accessori e moduli funzionali combinabili in molteplici modi per un ingresso armonioso. Il sistema è progettato per il montaggio a incasso e dispone di una cassetta postale per la corrispondenza quotidiana. Per le spedizioni di pacchi è integrato un vano portapacchi.

Il sistema è realizzato in un colore RAL a scelta e presenta dimensioni complessive pari a L 791 × A 605 × P 403 mm.

Facendo clic su «Configura ora», apre esattamente questa configurazione nel configuratore 3D. Qui può personalizzare ulteriormente il sistema e procedere poi all'ordine.

### Configurabile su misura

Personalizzi il sistema di cassette postali in armonia con la Sua casa: con «Configura ora» può adattare questa configurazione ai Suoi desideri.

- Finitura delle cassette: personalizzi il colore nel configuratore 3D scegliendo tra quelli disponibili per questa versione.
- Iscrizioni personalizzate: personalizzi le superfici predisposte con nomi, numeri civici o testi a scelta. Le iscrizioni raffigurate sono esempi e possono essere sostituite.
- Stile dei caratteri: scelga tra i caratteri disponibili per le iscrizioni e ne personalizzi l'aspetto nel configuratore.
- Dotazione: aggiunga o modifichi i componenti compatibili con il sistema scegliendo tra quelli disponibili.

Briefkasten Manufaktur Lippe GmbH
Werler Straße 60
32105 Bad Salzuflen

www.briefkasten-manufaktur.de
info@briefkasten-manufaktur.de
Tel.: +49 5222 807110

Geschäftsführer Oliver Woineck
Ust.ID.Nr. DE303690847
Handelsregister Amtsgericht Lemgo, HRB 8618

In caso di modifiche personalizzate, le dimensioni e il prezzo vengono ricalcolati nel configuratore 3D in base alla Sua selezione.

## Cornice coprifilo

Il sistema a incasso è dotato di una cornice coprifilo in acciaio inox V2A dello spessore di 1,5 mm. La cornice copre il raccordo tra il vano di incasso e la superficie della parete, garantendo una finitura pulita.

## Spazio aggiuntivo per pacchi, giornali e molto altro

Questo vano portapacchi integra la ricezione della posta con quella dei pacchi, anche quando Lei non è in casa. La serratura per pacchi selezionata della serie BASIC, con maniglia a T, consente la consegna senza dover affidare una chiave al corriere. Con la Sua chiave predispone il vano per una singola consegna. Il corriere apre il vano predisposto, inserisce la spedizione, chiude lo sportello e blocca la serratura premendola verso l'interno. Per ritirare il contenuto, apre con la Sua chiave e predispone nuovamente il vano per la consegna successiva. Fino a quel momento, il vano non è disponibile per ulteriori consegne senza chiave. Le dimensioni esterne della cassetta sono 370 × 550 × 385 mm (L × A × P). Per determinare le dimensioni compatibili dei pacchi, sono determinanti la luce libera dello sportello e le dimensioni interne utili; le dimensioni esterne non indicano le dimensioni massime del pacco. Verifichi preventivamente che le dimensioni della spedizione siano compatibili con quelle interne del vano.

## Materiale e lavorazione

Materiale di base: acciaio inox V2A 1.4301. L'acciaio inox V2A offre una base resistente alla corrosione e durevole per l'area d'ingresso.

La superficie verniciata a polvere è realizzata in un colore RAL a scelta. Può selezionare il colore desiderato nel configuratore 3D.

## Cassetta postale e comfort d'uso

Cassetta postale 370 × 550 × 385 mm: sono inclusi un bordo di scolo della pioggia per una protezione ottimale dall'acqua, un labbro continuo in gomma per un inserimento silenzioso, una solida targhetta portanome sostituibile e una serratura molto robusta. L'altezza della fessura di introduzione e il restringimento del canale proteggono comunque la posta dal prelievo non autorizzato.

## Dotazione

Targhetta portanome in plastica BASIC tipo 2: targhetta in policarbonato perfettamente trasparente. L'inserto è sostituibile dal lato frontale.

## Caratteristiche di questo sistema di cassette postali

- Serie di prodotti: BASIC Horizontal
- Montaggio: a incasso
- Finitura: RAL a scelta
- Dimensioni complessive: L 791 × A 605 × P 403 mm
- 1 cassetta postale, 1 vano per accessori
- Finitura delle cassette: RAL a scelta
- Materiale di base: acciaio inox V2A 1.4301. Finitura: verniciatura a polvere o acciaio inox satinato

**Informazioni importanti:**

Protezione dall'acqua: una posizione riparata, possibilmente sotto una tettoia, contribuisce a proteggere la Sua posta. La corrispondenza deve essere inserita completamente e lo sportellino di introduzione deve essere chiuso.

Montaggio: verifichi il supporto e le condizioni di installazione in base alle dimensioni complessive e alle istruzioni di montaggio.

## Product properties

| | |
|---|---|
| **Serie** | BASE |
| **Funzioni** | Scomparto pacchi |
| **Numero di scatole** | con 1 scatola per pacchi, con 1 cassetta per le lettere |
| **Etichettatura dei nomi** | Etichetta con il nome |
| **Materiale di base** | Acciaio inox V2A 1.4301 |
| **Ritiro dell'articolo** | Lato anteriore |
| **Superficie/colore** | RAL a scelta (secondo la tabella colori) |
| **Tipo di montaggio** | Montaggio ad incasso |

Briefkasten Manufaktur Lippe GmbH
Werler Straße 60
32105 Bad Salzuflen

www.briefkasten-manufaktur.de
info@briefkasten-manufaktur.de
Tel.: +49 5222 807110

Geschäftsführer Oliver Woineck
Ust.ID.Nr. DE303690847
Handelsregister Amtsgericht Lemgo, HRB 8618

# Dimensions

| | |
|---|---|
| **Altezza della singola scatola in mm** | 550 |
| **Larghezza della singola scatola in mm** | 370 |
| **Altezza complessiva in mm** | 605 |
| **Larghezza totale in mm** | 791 |
| **Profondità in mm** | 403 |

## Dimension drawing

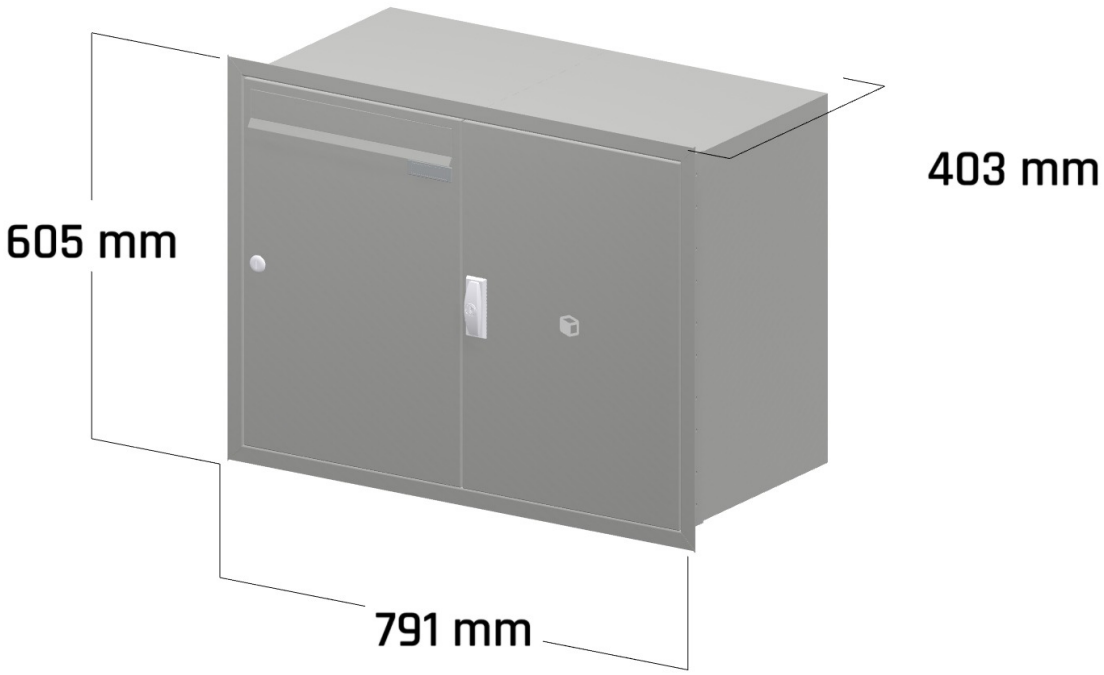


Briefkasten Manufaktur Lippe GmbH
Werler Straße 60
32105 Bad Salzuflen

www.briefkasten-manufaktur.de
info@briefkasten-manufaktur.de
Tel.: +49 5222 807110

Geschäftsführer Oliver Woineck
Ust.ID.Nr. DE303690847
Handelsregister Amtsgericht Lemgo, HRB 8618

# More images



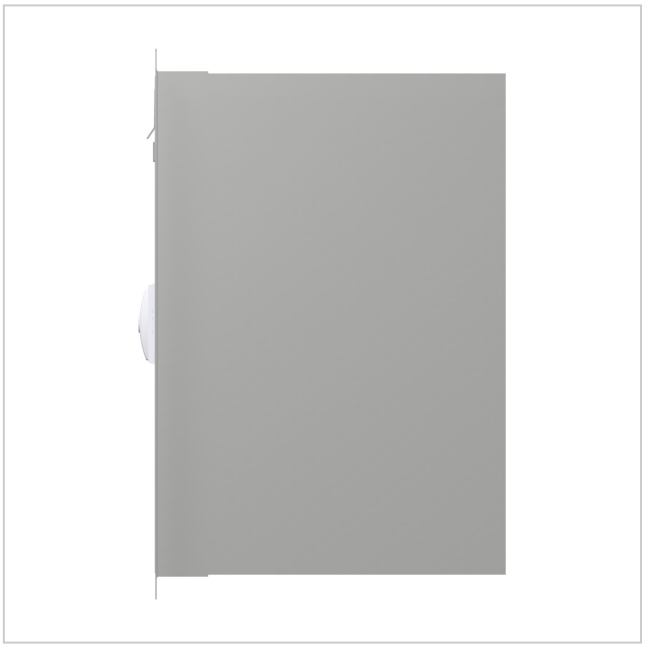

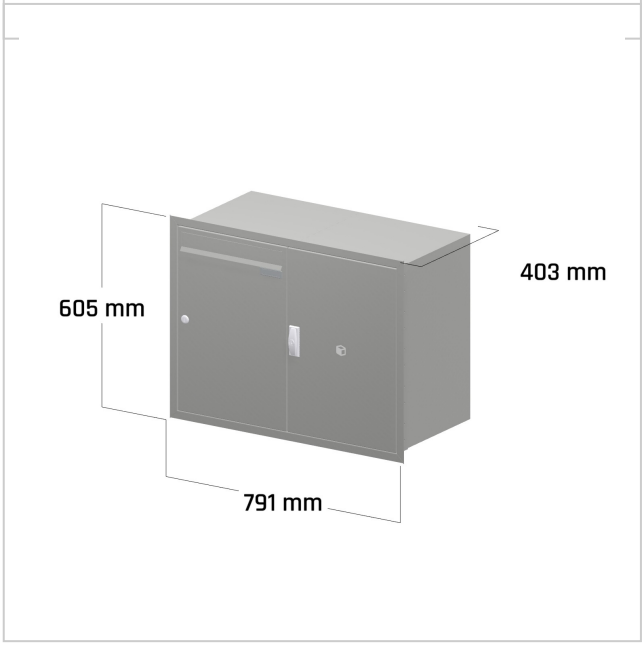


Briefkasten Manufaktur Lippe GmbH
Werler Straße 60
32105 Bad Salzuflen

www.briefkasten-manufaktur.de
info@briefkasten-manufaktur.de
Tel.: +49 5222 807110

Geschäftsführer Oliver Woineck
Ust.ID.Nr. DE303690847
Handelsregister Amtsgericht Lemgo, HRB 8618