Impianto di cassette postali autoportante per 6 postazioni Design BASIC 385P-7016-SP con campanello e unità citofono, incluso pannello laterale & tetto antipioggia - cassette postali orizzontali - Grigio antracite RAL 7016 | RAL 7016 grigio antracite, struttura fine opaca | Collegamenti | con 6 cassette postali



Product number 385P-7016-6W-SP-L

Product description

Impianto di cassette postali autoportante BASIC 385P con modulo campanello/interfono a sinistra per 6 unità – RAL 7016 Grigio antracite – versione larga

L’impianto di cassette postali autoportante BASIC 385P per 6 unità combina 6 vani postali utilizzabili separatamente con un vano funzionale campanello integrato. In tal modo ricezione della posta, pulsanti del campanello e predisposizione per una compatibile tecnologia di citofonia vengono riuniti in una soluzione d’ingresso robusta e visivamente chiusa, ideale per condomini, piccoli complessi residenziali e oggetti commerciali. In questa variante il modulo campanello/interfono è situato a sinistra dell’impianto di cassette postali.

Le cassette sono realizzate in acciaio zincato e verniciate a polvere opaca con finitura struttura fine in RAL 7016 Grigio antracite. Un rivestimento laterale aderente con tettoia antipioggia e canaline di scolo integrate migliora la protezione dalle intemperie. Gli elementi montanti, realizzati massicci in profilo di alluminio anodizzato, sono anch’essi rivestiti a polvere in RAL 7016 Grigio antracite e costituiscono una base particolarmente stabile e durevole per l’impianto autoportante.

Ciascuno dei 6 vani postali ha un volume di ca. 12 litri. L’apertura di inserimento di 35 × 265 mm è progettata per spedizioni DIN C4 in verticale. Una guarnizione in gomma fonoassorbente riduce il rumore dell’oblò di inserimento. L’estrazione della posta avviene frontalmente; le porte di prelievo si aprono da sinistra verso destra. Per ogni cassetta vengono forniti due chiavi con numero chiave e una targhetta sostituibile per il nome sotto l’apertura di inserimento.

I vantaggi dell’impianto BASIC 385P in sintesi

Briefkasten Manufaktur Lippe GmbH
Werler Straße 60
32105 Bad Salzuflen

www.briefkasten-manufaktur.de
info@briefkasten-manufaktur.de
Tel.: +49 5222 807110

Geschäftsführer Oliver Woineck
Ust.ID.Nr. DE303690847
Handelsregister Amtsgericht Lemgo, HRB 8618

Modulo campanello integrato a sinistra

L’impianto combina 6 cassette postali con 6 pulsanti campanello in acciaio inox e una foratura per interfono con adattatore universale. Ne risulta una soluzione centrale e ordinata per posta e comunicazione con i visitatori.

Inserimento DIN C4 con volume di 12 litri

Le cassette offrono ciascuna ca. 12 litri di capacità postale. L’apertura di inserimento 35 × 265 mm accoglie spedizioni DIN C4 in verticale senza necessità di piegare inutilmente buste più grandi.

Predisposizione per comunicazione di ingresso

La foratura per interfono con adattatore universale è predisposta per molti altoparlanti da incasso di uso comune. L’altoparlante da incasso o l’impianto di interfono vero e proprio non fanno parte della dotazione base.

Elementi montanti in alluminio massiccio

Gli elementi montanti, realizzati in profilo di alluminio anodizzato massiccio, costituiscono la base stabile della BASIC 385P. Sono verniciati a polvere e disponibili per il montaggio con viti su fondazione oppure per il getto in calcestruzzo.

Robusta qualità BASIC in RAL 7016 Grigio antracite

Acciaio zincato, componenti in acciaio inossidabile, elementi montanti massicci in alluminio e produzione tedesca creano un impianto di cassette postali resistente per l’impiego duraturo all’ingresso della proprietà.

Dotazione dell’impianto BASIC 385P

Impianto di cassette postali

Numero cassette 6 vani postali utilizzabili separatamente
Dimensione cassetta 300 × 110 × 385 mm (L × A × P) per vano
Volume postale Ca. 12 litri per cassetta
Materiale Acciaio zincato; rivestimento laterale e tettoia in acciaio inox V2A
Finitura RAL 7016 Grigio antracite finitura struttura fine opaca
Apertura di inserimento 35 × 265 mm, adatta per DIN C4 in verticale
Normativa Cassette conformi a DIN EN 13724

Modulo campanello e interfono

Vano funzionale campanello Acciaio zincato, verniciato a polvere in tinta
Posizione Sinistra
Pulsanti campanello 6 pulsanti campanello rotondi in acciaio inox tipo 4
Foratura per interfono Con adattatore universale per altoparlanti da incasso di uso comune
Altoparlante da incasso Non incluso nella fornitura
Targhetta nominativa Realizzata resistente alla pressione e agli urti

Elementi montanti in alluminio massiccio

Elementi montanti Profilo in alluminio massiccio anodizzato
Finitura Verniciatura a polvere in RAL 7016 Grigio antracite
Tipi di montaggio A scelta montaggio con viti o getto in calcestruzzo

Briefkasten Manufaktur Lippe GmbH
Werler Straße 60
32105 Bad Salzuflen

www.briefkasten-manufaktur.de
info@briefkasten-manufaktur.de
Tel.: +49 5222 807110

Geschäftsführer Oliver Woineck
Ust.ID.Nr. DE303690847
Handelsregister Amtsgericht Lemgo, HRB 8618

Montaggio con viti Elementi montanti disponibili in 1200 o 1600 mm
Per getto in calcestruzzo Elementi montanti disponibili in 1600 o 2000 mm
Stato di consegna Elementi montanti e impianto di cassette consegnati frazionati per il montaggio
Fabbricazione Made in Germany by Briefkasten Manufaktur Lippe

Avvertenza sul modulo campanello/interfono

L’adattatore universale è adatto a molti altoparlanti da incasso di uso comune. L’impianto di interfono o l’altoparlante da incasso, l’alimentazione e il cablaggio non fanno parte della dotazione base descritta e devono essere previsti in base al sistema progettato.

Montaggio su fondazione

Per il montaggio con viti è necessaria una fondazione piana e sufficientemente portante. Gli elementi di fissaggio devono essere scelti in funzione della fondazione, del peso dell’impianto e della situazione di installazione locale.

Montaggio mediante getto in calcestruzzo

Per la versione da gettare in calcestruzzo gli elementi montanti in alluminio allungati vengono ancorati verticalmente in un plinto di calcestruzzo adeguatamente dimensionato. Dimensioni del plinto e profondità di ancoraggio vanno adeguate alla natura del terreno, alle dimensioni dell’impianto e ai carichi locali.

Avvertenza sulla protezione dalle intemperie

La tettoia antipioggia, il rivestimento laterale aderente e le canaline di scolo integrate migliorano la protezione dalle intemperie. Le spedizioni devono essere inserite completamente affinché le alette di chiusura possano richiudersi integralmente. In condizioni atmosferiche estreme, nonostante una progettazione conforme alla norma, può infiltrarsi una minima umidità.

Product properties

Materiale di base	Acciaio, zincato, Alluminio AlMg3 W19, Acciaio inox V2A 1.4301
Serie	BASE
Numero di pulsanti del campanello	6 pulsanti
Funzioni	Interruttore della luce, Stazione interfonica
Scatola delle funzioni preparata per il produttore	GIRA, Busch Jaeger, Siedle, Elettronica STR, ELCOM, TCS, Ritto, ALGO, Telegärtner, Auerswald, Legrand Bticino, Comelite
Numero di scatole	con 6 cassette per le lettere
Scatola singola a volume	Normale > 10 litri
Etichettatura dei nomi	Etichetta con il nome
Tipo di montaggio	Indipendente
Superficie/colore	RAL 7016 grigio antracite
Ritiro dell'articolo	Lato anteriore

Briefkasten Manufaktur Lippe GmbH
Werler Straße 60
32105 Bad Salzuflen

www.briefkasten-manufaktur.de
info@briefkasten-manufaktur.de
Tel.: +49 5222 807110

Geschäftsführer Oliver Woineck
Ust.ID.Nr. DE303690847
Handelsregister Amtsgericht Lemgo, HRB 8618

Dimensions

Altezza della singola scatola in mm	110,0
Larghezza della singola scatola in mm	300,0
Volume in litri	12
Altezza della fessura per le lettere in mm	35,0
Larghezza della fessura per le lettere in mm	265,0
Altezza complessiva in mm	1200,0 | 1600,0
Larghezza totale in mm	700,0
Profondità in mm	435,0
Peso in kg	63
Condizioni di consegna	La consegna avviene in blocchi, elementi a colonna / cassette postali divise

Dimension drawing

Briefkasten Manufaktur Lippe GmbH
Werler Straße 60
32105 Bad Salzuflen

www.briefkasten-manufaktur.de
info@briefkasten-manufaktur.de
Tel.: +49 5222 807110

Geschäftsführer Oliver Woineck
Ust.ID.Nr. DE303690847
Handelsregister Amtsgericht Lemgo, HRB 8618

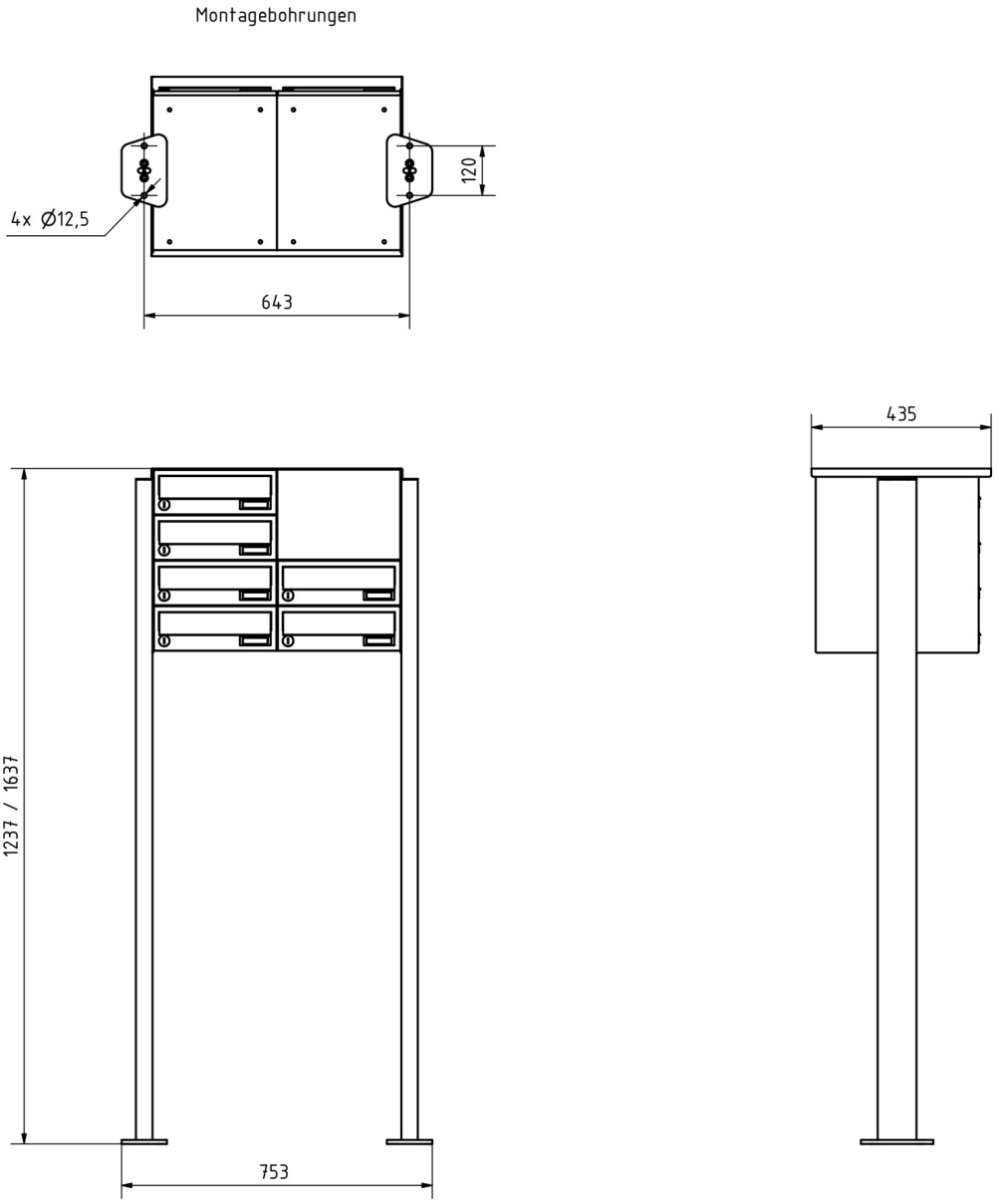

Briefkasten Manufaktur Lippe GmbH
Werler Straße 60
32105 Bad Salzuflen

www.briefkasten-manufaktur.de
info@briefkasten-manufaktur.de
Tel.: +49 5222 807110

Geschäftsführer Oliver Woineck
Ust.ID.Nr. DE303690847
Handelsregister Amtsgericht Lemgo, HRB 8618

More images





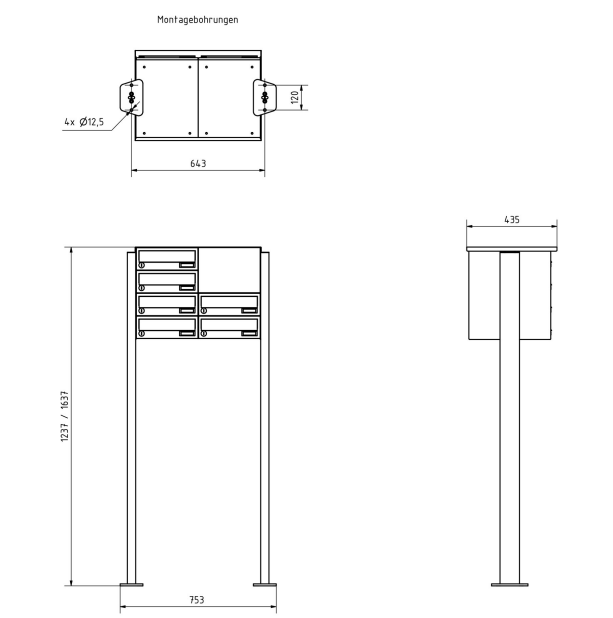



Briefkasten Manufaktur Lippe GmbH
Werler Straße 60
32105 Bad Salzuflen

www.briefkasten-manufaktur.de
info@briefkasten-manufaktur.de
Tel.: +49 5222 807110

Geschäftsführer Oliver Woineck
Ust.ID.Nr. DE303690847
Handelsregister Amtsgericht Lemgo, HRB 8618









Briefkasten Manufaktur Lippe GmbH
Werler Straße 60
32105 Bad Salzuflen

www.briefkasten-manufaktur.de
info@briefkasten-manufaktur.de
Tel.: +49 5222 807110

Geschäftsführer Oliver Woineck
Ust.ID.Nr. DE303690847
Handelsregister Amtsgericht Lemgo, HRB 8618





Briefkasten Manufaktur Lippe GmbH
Werler Straße 60
32105 Bad Salzuflen

www.briefkasten-manufaktur.de
info@briefkasten-manufaktur.de
Tel.: +49 5222 807110

Geschäftsführer Oliver Woineck
Ust.ID.Nr. DE303690847
Handelsregister Amtsgericht Lemgo, HRB 8618