Cassetta postale KANT Edition con scomparto per giornali - Design Elegance 6 - RAL 7016 grigio antracite | RAL 7016 grigio antracite, struttura fine opaca

Product number 303-E6-7016VA-AP



Product description

Cassetta postale KANT Edition con scomparto per giornali - Design Elegance 6 - RAL 7016 grigio antracite

La cassetta postale KANT Edition unisce **design elegante** e comfort funzionale in un unico prodotto. Il suo design minimalista con serratura invisibile e possibilità di etichettatura elegante si integra perfettamente negli ambienti residenziali moderni. Può contare su **qualità durevole** grazie alla nostra eccellente selezione di materiali e alla lavorazione precisa.

La capienza generosa di circa 12 litri e l'inserimento dall'alto garantiscono la posta senza pieghe – anche per buste DIN C4 e riviste. Per ulteriore comfort la cassetta è dotata di **ammortizzatori di alta qualità** che permettono una chiusura morbida e silenziosa dello sportello di inserimento. Lo scomparto per giornali di questa cassetta offre massima funzionalità con accesso da entrambi i lati, ideale per la vita moderna. Nella confezione è incluso un coperchio di chiusura che può essere montato successivamente, offrendo la possibilità di chiudere in modo affidabile il lato esposto alle intemperie.

Grazie alla progettazione, l'installazione autonoma risulta semplice.

Briefkasten Manufaktur Lippe GmbH
Werler Straße 60
32105 Bad Salzuflen

www.briefkasten-manufaktur.de
info@briefkasten-manufaktur.de
Tel.: +49 5222 807110

Geschäftsführer Oliver Woineck
Ust.ID.Nr. DE303690847
Handelsregister Amtsgericht Lemgo, HRB 8618

- Cassetta postale da montaggio superficiale, realizzata con cura in acciaio zincato, verniciata a polvere in RAL 7016 grigio antracite, struttura fine opaca.
- Design Elegance 6: maschera in acciaio inox e sottile listello in acciaio inox, levigati con grana 240.
- Lo sportello si apre dall'alto verso il basso.
- Inserimento dall'alto, sportello d'inserimento con ammortizzatori di alta qualità per una chiusura silenziosa.
- Inclusi 2 chiavi con numero chiave.
- La cassetta postale è conforme alla norma DIN/EN 13724. Dimensione di inserimento (3,5 cm x 33,5 cm) per C4 in orizzontale, permettendo l'introduzione di documenti di grandi dimensioni senza piegarli.
- Scomparto per giornali (BH 360x110 mm) in acciaio zincato, verniciato a polvere in RAL 7016 grigio antracite, struttura fine opaca. Aperto su entrambi i lati (1x coperchio di chiusura incluso).
- Incisione laser personalizzata resistente ai raggi UV e agli agenti atmosferici.
- Per montaggio a parete in applicazione superficiale; viti di montaggio incluse.

Informazione importante:

Per una protezione ottimale dalla pioggia, la cassetta postale o l'impianto di cassette dovrebbe, ove possibile, essere posizionato sotto una pensilina.

La corrispondenza è protetta dall'acqua solo se viene depositata completamente all'interno della cassetta e lo sportello d'inserimento è chiuso. La posta inserita parzialmente può favorire l'ingresso di umidità e sporco nella cassetta. Questo impianto è protetto contro l'ingresso di acqua secondo la norma DIN EN 13724. L'ingresso di acqua non costituisce motivo di reclamo.

Product properties

Materiale di base	Acciaio, zincato, Acciaio inox V2A 1.4301
Serie	KANT
Funzioni	Portagiornali
Scatola singola a volume	Normale > 10 litri
Numero civico	Numero civico come incisione laser
Superficie/colore	RAL 7016 grigio antracite, Terra
Etichettatura dei nomi	Etichettatura dei nomi come incisione laser
Ritiro dell'articolo	Lato anteriore
Numero di scatole	con 1 cassetta per le lettere
Tipo di montaggio	Montato in superficie

Briefkasten Manufaktur Lippe GmbH
Werler Straße 60
32105 Bad Salzuflen

www.briefkasten-manufaktur.de
info@briefkasten-manufaktur.de
Tel.: +49 5222 807110

Geschäftsführer Oliver Woineck
Ust.ID.Nr. DE303690847
Handelsregister Amtsgericht Lemgo, HRB 8618

Dimensions

Altezza della singola scatola in mm	BK 280,0 | ZF 110,0
Larghezza della singola scatola in mm	355,0
Volume in litri	12
Altezza della fessura per le lettere in mm	35,0
Larghezza della fessura per le lettere in mm	335,0
Altezza del sistema di cassette per le lettere in mm	412,0
Larghezza del sistema di cassette per le lettere in mm	372,0
Larghezza totale in mm	372,0
Profondità in mm	110,0 + 21,0 mascherina
Peso in kg	6
Condizioni di consegna	La consegna viene effettuata completamente assemblata.

Dimension drawing

Briefkasten Manufaktur Lippe GmbH
Werler Straße 60
32105 Bad Salzuflen

www.briefkasten-manufaktur.de
info@briefkasten-manufaktur.de
Tel.: +49 5222 807110

Geschäftsführer Oliver Woineck
Ust.ID.Nr. DE303690847
Handelsregister Amtsgericht Lemgo, HRB 8618

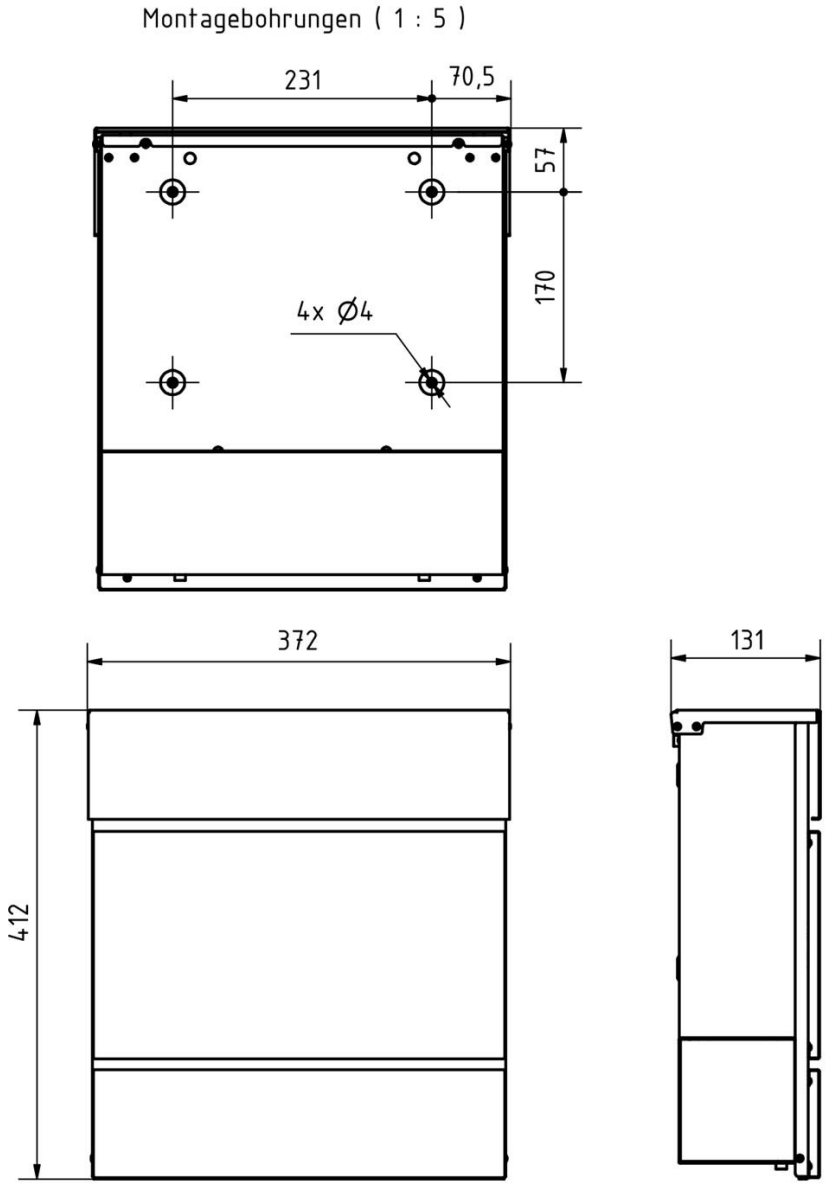

Briefkasten Manufaktur Lippe GmbH
Werler Straße 60
32105 Bad Salzuflen

www.briefkasten-manufaktur.de
info@briefkasten-manufaktur.de
Tel.: +49 5222 807110

Geschäftsführer Oliver Woineck
Ust.ID.Nr. DE303690847
Handelsregister Amtsgericht Lemgo, HRB 8618

More images









Briefkasten Manufaktur Lippe GmbH
Werler Straße 60
32105 Bad Salzuflen

www.briefkasten-manufaktur.de
info@briefkasten-manufaktur.de
Tel.: +49 5222 807110

Geschäftsführer Oliver Woineck
Ust.ID.Nr. DE303690847
Handelsregister Amtsgericht Lemgo, HRB 8618

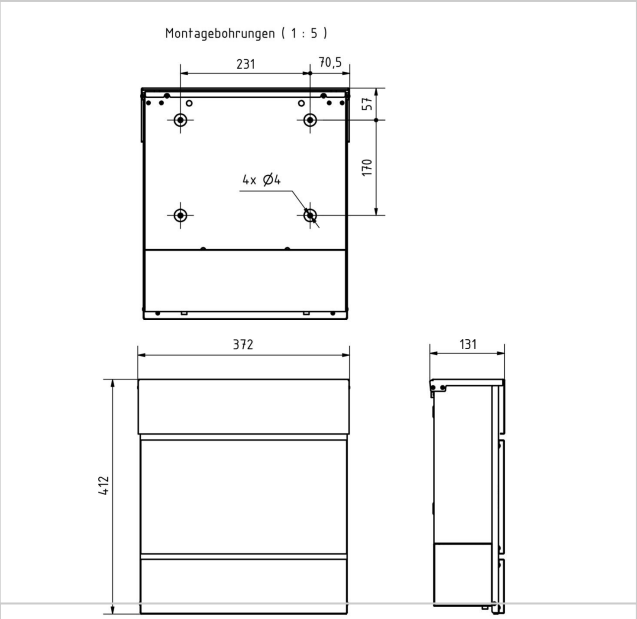





Briefkasten Manufaktur Lippe GmbH
Werler Straße 60
32105 Bad Salzuflen

www.briefkasten-manufaktur.de
info@briefkasten-manufaktur.de
Tel.: +49 5222 807110

Geschäftsführer Oliver Woineck
Ust.ID.Nr. DE303690847
Handelsregister Amtsgericht Lemgo, HRB 8618