# Casellario postale da 9 cassette BASIC – Montaggio a incasso – RAL a scelta

**Product number** BML3D-4CXAMA9T4T

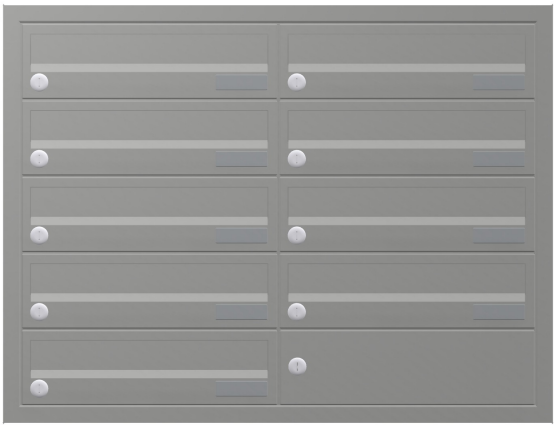

## Product description

## Design accogliente e ricezione della posta pratica ogni giorno

Il casellario BASIC Horizontal di Briefkasten Manufaktur accoglie lei e i suoi visitatori con un design lineare e ordinato. La struttura modulare riunisce le funzioni selezionate in una soluzione ben organizzata e personalizzabile per la vita quotidiana. La serie BASIC offre cassette postali, vani accessori e moduli funzionali combinabili in molteplici modi, per un ingresso armonioso. Il casellario è progettato per il montaggio a incasso e dispone di 9 cassette per la posta quotidiana.

Il casellario è realizzato in un colore RAL a scelta e ha dimensioni complessive di L 791 × H 605 × P 394 mm.

Facendo clic su «Configura ora», può aprire esattamente questa configurazione nel configuratore 3D. Qui può personalizzare ulteriormente il casellario e poi ordinarlo.

### Configurabile su misura

Personalizzi il casellario postale in armonia con la sua casa: con «Configura ora» può adattare questa configurazione alle sue esigenze.

- Finitura delle cassette: personalizzi il colore nel configuratore 3D scegliendo tra quelli disponibili per questa versione.
- Iscrizioni personalizzate: personalizzi le superfici predisposte con nomi, numeri civici o testi a scelta. Le iscrizioni raffigurate sono esempi e possono essere sostituite.
- Stile del testo: scelga tra i caratteri disponibili per le iscrizioni e ne personalizzi l'aspetto nel configuratore.
- Dotazione: aggiunga o modifichi i componenti compatibili con il casellario scegliendo tra quelli disponibili.

In caso di modifiche personalizzate, dimensioni e prezzo vengono ricalcolati nel configuratore 3D in base alle sue scelte.

Briefkasten Manufaktur Lippe GmbH
Werler Straße 60
32105 Bad Salzuflen

www.briefkasten-manufaktur.de
info@briefkasten-manufaktur.de
Tel.: +49 5222 807110

Geschäftsführer Oliver Woineck
Ust.ID.Nr. DE303690847
Handelsregister Amtsgericht Lemgo, HRB 8618

## Cornice copri-intonaco

Il casellario a incasso è dotato di una cornice copri-intonaco in acciaio inox V2A dello spessore di 1,5 mm. La cornice copre il raccordo tra l'apertura di incasso e la superficie della parete, assicurando una finitura pulita.

## Spazio aggiuntivo per pacchi, giornali e molto altro

Questo vano accessori offre spazio aggiuntivo per riporre e consegnare oggetti. L'accesso avviene tramite una serratura a leva con copertura in acciaio inox, comprensiva di 2 chiavi. Serratura a leva molto robusta, comprensiva di 2 chiavi. Questa serratura è dotata di uno sportellino protettivo in acciaio inox che impedisce la penetrazione di liquidi e particelle di sporco. Qui trova ulteriori chiavi o chiavi di ricambio. Le dimensioni esterne del vano sono 370 × 110 × 385 mm (L × H × P).

## Materiali e lavorazione

Materiale di base: acciaio inox V2A 1.4301. L'acciaio inox V2A offre una base resistente alla corrosione e durevole per l'area d'ingresso.

La superficie verniciata a polvere è realizzata in un colore RAL a scelta. Può selezionare il colore desiderato nel configuratore 3D.

## Cassetta postale e praticità d'uso

Cassetta postale 370 × 110 × 385 mm: bordo di scolo per una protezione ottimale dall'acqua, guarnizione continua in gomma per un inserimento silenzioso della posta, solida targhetta portanome sostituibile e serratura molto robusta inclusa. La posta è comunque protetta dal prelievo indesiderato grazie all'altezza della fessura di introduzione e al restringimento del canale.

## Dotazione

Targhetta portanome in plastica BASIC tipo 2: targhetta in policarbonato trasparente. L'inserto è sostituibile dal lato anteriore.

## Caratteristiche di questo casellario postale

- Serie: BASIC Horizontal
- Montaggio: a incasso
- Finitura: RAL a scelta
- Dimensioni complessive: L 791 × H 605 × P 394 mm
- 9 cassette postali, 1 vano accessori
- Finitura delle cassette: RAL a scelta
- Materiale di base: acciaio inox V2A 1.4301. Finitura: verniciatura a polvere o acciaio inox satinato

**Informazioni importanti:**

Protezione dall'acqua: una posizione riparata, preferibilmente sotto una tettoia, contribuisce a proteggere la posta. Gli invii postali devono essere inseriti completamente e lo sportellino di introduzione deve essere chiuso.

Montaggio: verifichi il supporto e le condizioni di installazione sulla base delle dimensioni complessive e delle istruzioni di montaggio.

Briefkasten Manufaktur Lippe GmbH
Werler Straße 60
32105 Bad Salzuflen

www.briefkasten-manufaktur.de
info@briefkasten-manufaktur.de
Tel.: +49 5222 807110

Geschäftsführer Oliver Woineck
Ust.ID.Nr. DE303690847
Handelsregister Amtsgericht Lemgo, HRB 8618

# Product properties

| | |
|---|---|
| **Serie** | BASE |
| **Numero di scatole** | con 9 cassette per le lettere |
| **Etichettatura dei nomi** | Etichetta con il nome |
| **Materiale di base** | Acciaio inox V2A 1.4301 |
| **Ritiro dell'articolo** | Lato anteriore |
| **Superficie/colore** | RAL a scelta (secondo la tabella colori) |
| **Tipo di montaggio** | Montaggio ad incasso |

Briefkasten Manufaktur Lippe GmbH
Werler Straße 60
32105 Bad Salzuflen

www.briefkasten-manufaktur.de
info@briefkasten-manufaktur.de
Tel.: +49 5222 807110

Geschäftsführer Oliver Woineck
Ust.ID.Nr. DE303690847
Handelsregister Amtsgericht Lemgo, HRB 8618

## Dimensions

| | |
|---|---|
| **Altezza della singola scatola in mm** | 110 |
| **Larghezza della singola scatola in mm** | 370 |
| **Altezza complessiva in mm** | 605 |
| **Larghezza totale in mm** | 791 |
| **Profondità in mm** | 394 |

### Dimension drawing

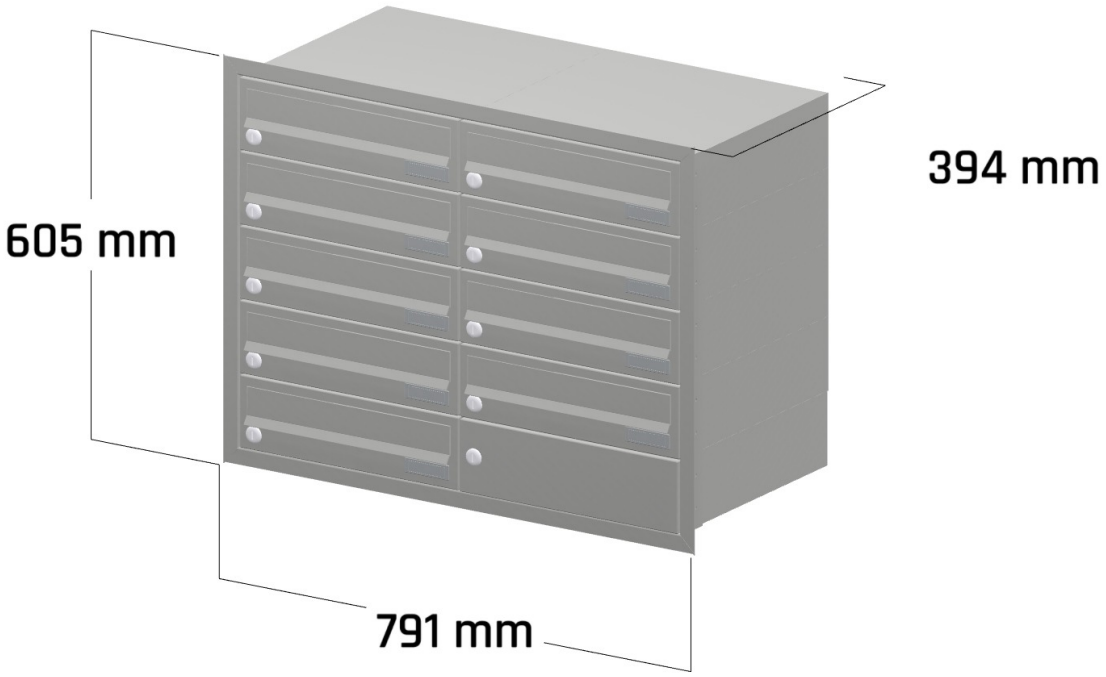


Briefkasten Manufaktur Lippe GmbH
Werler Straße 60
32105 Bad Salzuflen

www.briefkasten-manufaktur.de
info@briefkasten-manufaktur.de
Tel.: +49 5222 807110

Geschäftsführer Oliver Woineck
Ust.ID.Nr. DE303690847
Handelsregister Amtsgericht Lemgo, HRB 8618

# More images

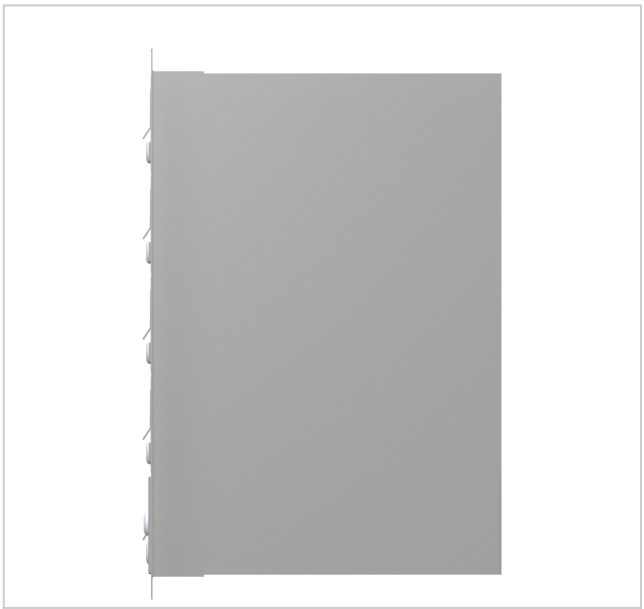



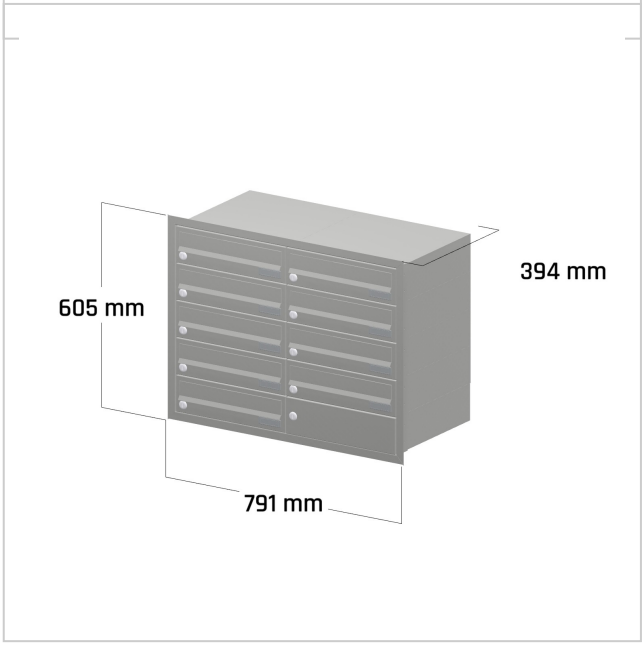


Briefkasten Manufaktur Lippe GmbH
Werler Straße 60
32105 Bad Salzuflen

www.briefkasten-manufaktur.de
info@briefkasten-manufaktur.de
Tel.: +49 5222 807110

Geschäftsführer Oliver Woineck
Ust.ID.Nr. DE303690847
Handelsregister Amtsgericht Lemgo, HRB 8618