Casellario da terra design 3x2 per 6 utenze GOETHE ST-R - RAL a scelta | Profondità 100 mm | con 6 cassette postali (3x2)



Product number 215-STR-6W

Product description

Cassetta postale da terra design per 6 utenze (3x2) GOETHE ST-R - RAL a scelta

Cassette postali da terra per 6 appartamenti, realizzate con elementi di supporto a tubo tondo eleganti. La moderna cassetta postale GOETHE è ideale per ingressi di pregio. La linea pulita e l'assenza di serratura visibile conferiscono a questa cassetta un aspetto particolarmente elegante.

Le dimensioni degli scomparti singoli consentono una capacità di circa 16 litri; l'ampia apertura d'inserimento garantisce che anche buste formato DIN C4 e riviste, o la posta dopo assenze prolungate, non risultino piegate. L'innovativa serratura Push-Key è nascosta all'interno della cassetta. La chiave viene semplicemente inserita nell'apertura prevista (non è necessario girarla) e lo sportello si apre. Con la posizione della serratura questa cassetta è progettata in modo che lo sportello di prelievo impedisca alla posta di cadere verso l'esterno. Grazie al bordo di scolo, la posta all'interno è ottimamente protetta dagli agenti atmosferici. Lo sportello d'inserimento è dotato di ammortizzatori assiali di alta qualità, garantendo una chiusura silenziosa e senza fastidiosi rumori causati dal vento o dalle intemperie. Le targhette porta-nome intercambiabili in plexiglas si possono sostituire comodamente dalla parte anteriore; per un'ottima resa estetica consigliamo la targhetta a filo con incisione laser (vedi Accessori). La seconda targhetta porta-nome è dotata di inserto Pubblicità Sì/No.

Le installazioni di cassette postali della collezione GOETHE si caratterizzano per l'uso coerente di acciaio inossidabile e alluminio. Il risultato è un'elevata durata e sostenibilità. La costruzione è stata sviluppata dai nostri ingegneri con attenzione all'alta flessibilità e modularità, al semplice montaggio delle Parti di ricambio e al montaggio autonomo senza complicazioni. Per tutti gli impianti GOETHE le Parti di ricambio sono disponibili direttamente nel nostro negozio online.

Grazie al concetto costruttivo il montaggio fai-da-te risulta semplice e senza difficoltà.

Briefkasten Manufaktur Lippe GmbH
Werler Straße 60
32105 Bad Salzuflen

www.briefkasten-manufaktur.de
info@briefkasten-manufaktur.de
Tel.: +49 5222 807110

Geschäftsführer Oliver Woineck
Ust.ID.Nr. DE303690847
Handelsregister Amtsgericht Lemgo, HRB 8618

Modello d'uso protetto secondo DPMA, numero di fascicolo DE: 20 2021 101 679.5

- Cassetta postale da terra per 6 utenze in acciaio inossidabile e alluminio.
- Cassette in acciaio inossidabile 1.4016 (acciaio inossidabile magnetico), verniciate a polvere in RAL a scelta.
- Lavorazione di qualità - Made in Germany by Briefkasten Manufaktur Lippe.
- Serratura innovativa Push-Key con 2 chiavi per utenza.
- Inserimento della posta e prelievo frontalmente. Sportello d'inserimento con ammortizzatori assiali di alta qualità per un inserimento della posta molto silenzioso.
- Le cassette postali sono conformi alla DIN/EN 13724. Dimensioni di inserimento (3,5 cm x 36,0 cm) per formato C4 in orizzontale; anche buste di grandi dimensioni entrano senza piegarsi.
- Le porte di prelievo si aprono dall'alto verso il basso. In questo modo la posta non può cadere verso l'esterno.
- Targhetta porta-nome in plexiglas per la scritta del nome e seconda targhetta Pubblicità Sì/No per ciascuna utenza.
- Opzionale: numerazione civica di circa 70–80 mm di altezza.
- Protezione ottimale dalla pioggia grazie ai bordi di scolo e a un tetto antipioggia in alluminio da 3 mm AlMg3 W19, verniciato a polvere in RAL a scelta.
- Rivestimento laterale in alluminio da 3 mm AlMg3 W19, verniciato a polvere in RAL a scelta.
- Pannello posteriore in acciaio inossidabile V2A 1.4301 da 1 mm, verniciato a polvere in RAL a scelta.
- Le colonne di supporto sono in acciaio inossidabile V2A 1.4301 diam. 60,3 mm, levigate, per montaggio avvitato o per interramento in calcestruzzo.

Informazione importante:

Per garantire una protezione ottimale della Vostra posta dall'acqua, la cassetta o l'impianto di cassette dovrebbe, ove possibile, trovarsi sotto una pensilina.

La corrispondenza è protetta dall'acqua solo se viene completamente inserita nella cassetta e lo sportello d'inserimento è chiuso. La posta inserita in modo non completo può permettere l'ingresso di umidità e sporco nella cassetta. Questo impianto è protetto contro l'ingresso di acqua secondo DIN EN 13724. L'ingresso di acqua non costituisce motivo di reclamo.

Product properties

Superficie/colore	RAL 9005 nero profondo, RAL 3004 rosso porpora, DB 703 minerale di ferro micaceo, RAL 7016 grigio antracite, RAL a scelta (secondo la tabella colori), Alluminio grigio RAL 9007, RAL 9016 bianco traffico
Serie	GOETHE
Numero di scatole	con 6 cassette per le lettere
Etichettatura dei nomi	Etichetta con il nome
Materiale di base	Alluminio AlMg3 W19, Acciaio inox V2A 1.4301, Acciaio inox 1.4016 (acciaio inox magnetico)
Tipo di montaggio	Indipendente
Ritiro dell'articolo	Lato anteriore
Scatola singola a volume	Grande > 16 litri

Briefkasten Manufaktur Lippe GmbH
Werler Straße 60
32105 Bad Salzuflen

www.briefkasten-manufaktur.de
info@briefkasten-manufaktur.de
Tel.: +49 5222 807110

Geschäftsführer Oliver Woineck
Ust.ID.Nr. DE303690847
Handelsregister Amtsgericht Lemgo, HRB 8618

Dimensions

Altezza della singola scatola in mm	400,0
Larghezza della singola scatola in mm	400,0
Volume in litri	16
Altezza della fessura per le lettere in mm	35,0
Larghezza della fessura per le lettere in mm	360,0
Altezza del sistema di cassette per le lettere in mm	800,0
Larghezza del sistema di cassette per le lettere in mm	1200,0
Altezza complessiva in mm	1200,0 | 1500,0 | 1700,0
Larghezza totale in mm	1370,0
Profondità in mm	100,0 + 25,0 Tetto in piode
Peso in kg	66
Condizioni di consegna	Fornito in blocchi, elementi di supporto / cassetta per le lettere suddivisi

Dimension drawing

Briefkasten Manufaktur Lippe GmbH
Werler Straße 60
32105 Bad Salzuflen

www.briefkasten-manufaktur.de
info@briefkasten-manufaktur.de
Tel.: +49 5222 807110

Geschäftsführer Oliver Woineck
Ust.ID.Nr. DE303690847
Handelsregister Amtsgericht Lemgo, HRB 8618

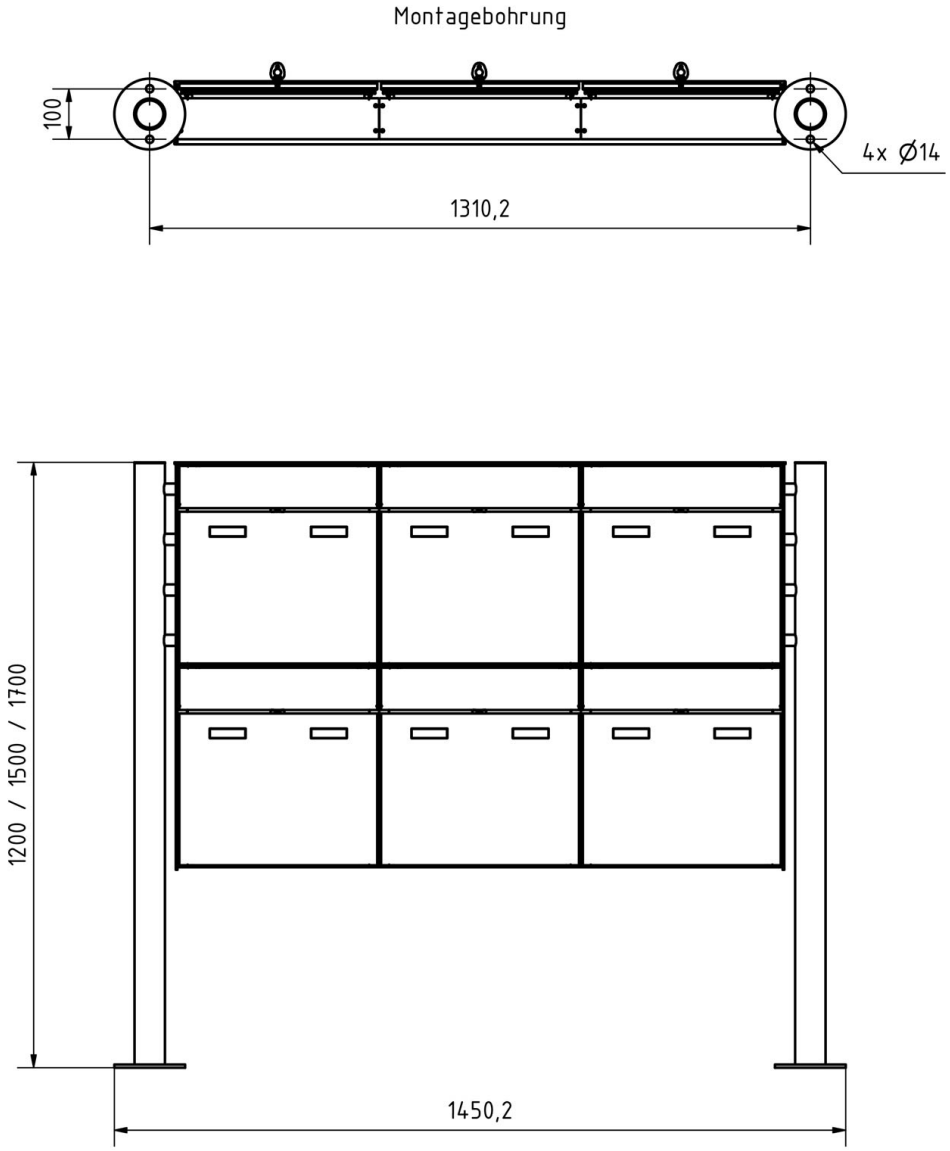

Briefkasten Manufaktur Lippe GmbH
Werler Straße 60
32105 Bad Salzuflen

www.briefkasten-manufaktur.de
info@briefkasten-manufaktur.de
Tel.: +49 5222 807110

Geschäftsführer Oliver Woineck
Ust.ID.Nr. DE303690847
Handelsregister Amtsgericht Lemgo, HRB 8618

More images









Briefkasten Manufaktur Lippe GmbH
Werler Straße 60
32105 Bad Salzuflen

www.briefkasten-manufaktur.de
info@briefkasten-manufaktur.de
Tel.: +49 5222 807110

Geschäftsführer Oliver Woineck
Ust.ID.Nr. DE303690847
Handelsregister Amtsgericht Lemgo, HRB 8618





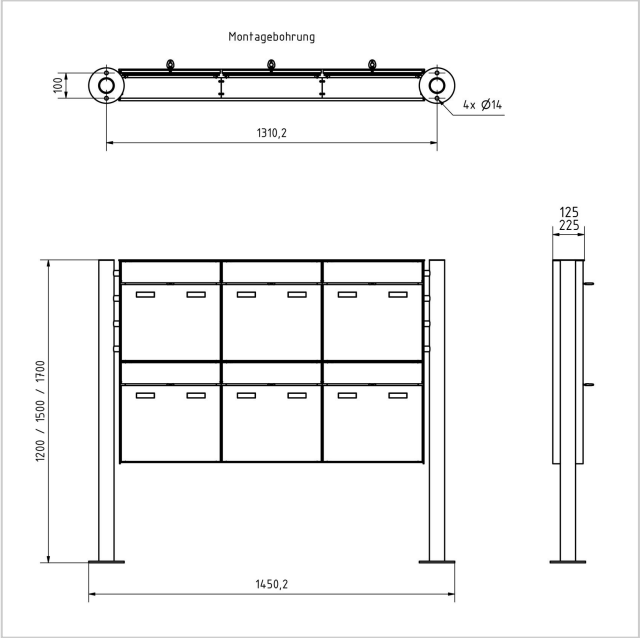



Briefkasten Manufaktur Lippe GmbH
Werler Straße 60
32105 Bad Salzuflen

www.briefkasten-manufaktur.de
info@briefkasten-manufaktur.de
Tel.: +49 5222 807110

Geschäftsführer Oliver Woineck
Ust.ID.Nr. DE303690847
Handelsregister Amtsgericht Lemgo, HRB 8618



Briefkasten Manufaktur Lippe GmbH
Werler Straße 60
32105 Bad Salzuflen

www.briefkasten-manufaktur.de
info@briefkasten-manufaktur.de
Tel.: +49 5222 807110

Geschäftsführer Oliver Woineck
Ust.ID.Nr. DE303690847
Handelsregister Amtsgericht Lemgo, HRB 8618