Impianto per 4 cassette postali autoportante Design BASIC 385P-7016-SP con campanello e modulo citofonico incl. rivestimento laterale & tetto antipioggia - cassette postali orizzontali - Grigio antracite RAL 7016 | RAL 7016 grigio antracite, struttura fine opaca | In alto | con 4 cassette postali



Product number 385P-7016-4-SP

Product description

Impianto di cassette postali autoportante BASIC 385P con modulo campanello/interfono per 4 unità – RAL 7016 Grigio antracite

L’impianto di cassette postali autoportante BASIC 385P per 4 unità unisce 4 scomparti postali utilizzabili separatamente a una cassa funzionale con campanello integrato. In questo modo ricezione della posta, pulsanti del campanello e predisposizione per una corrispondente tecnologia di citofonia si combinano in una soluzione d’ingresso robusta e dall’aspetto chiuso, ideale per condomini, piccoli complessi residenziali e immobili commerciali. La cassa funzionale del campanello è integrata direttamente nell’impianto.

Le cassette sono realizzate in acciaio zincato e verniciate a polvere opaca con struttura fine in RAL 7016 Grigio antracite. Una copertura superiore antipioggia con pannelli laterali aderenti e canali di scolo della pioggia integrati favoriscono la protezione dalle intemperie. Gli elementi colonna realizzati massicciamente in profilo di alluminio anodizzato costituiscono la base particolarmente stabile e durevole dell’impianto autoportante; anch’essi sono verniciati a polvere in RAL 7016 Grigio antracite.

Ciascuno dei 4 scomparti postali ha un volume di ca. 12 litri. L’apertura d’inserimento di 35 × 265 mm è progettata per invii DIN C4 in formato verticale. Una guarnizione in gomma fonoassorbente riduce il rumore dello sportello d’inserimento. Il prelievo della posta avviene frontalmente; le porte di prelievo si aprono da sinistra verso destra. Per ogni cassetta sono forniti due chiavi con numero chiave e una targhetta porta-nome intercambiabile sotto lo sportello di inserimento.

I vantaggi dell’impianto BASIC 385P a colpo d’occhio

Cassa funzionale con campanello integrata

Briefkasten Manufaktur Lippe GmbH
Werler Straße 60
32105 Bad Salzuflen

www.briefkasten-manufaktur.de
info@briefkasten-manufaktur.de
Tel.: +49 5222 807110

Geschäftsführer Oliver Woineck
Ust.ID.Nr. DE303690847
Handelsregister Amtsgericht Lemgo, HRB 8618

L’impianto combina 4 cassette con 4 pulsanti del campanello in acciaio inossidabile e una foratura per citofonia con adattatore universale. Ne risulta una soluzione centrale e ordinata per posta e comunicazione con i visitatori.

Inserimento DIN C4 con 12 litri di volume

Le cassette offrono ciascuna circa 12 litri di capacità. L’apertura di inserimento 35 × 265 mm accoglie invii DIN C4 in verticale senza necessità di piegare inutilmente le buste di formato maggiore.

Predisposto per comunicazione a porta

La foratura per citofonia con adattatore universale è predisposta per molti altoparlanti da incasso reperibili in commercio. L’altoparlante di installazione o il sistema di citofonia non sono parte della dotazione base.

Elementi colonna massicci in alluminio

Gli elementi colonna realizzati massicciamente in profilo di alluminio anodizzato costituiscono la solida base della BASIC 385P. Sono verniciati a polvere e disponibili per montaggio a vite su fondazione o per incassamento nel calcestruzzo.

Robusta qualità BASIC in RAL 7016 Grigio antracite

Acciaio zincato, componenti in acciaio inossidabile, elementi colonna massicci in alluminio e produzione tedesca garantiscono un impianto di cassette postali resistente per l’uso duraturo all’ingresso della proprietà.

Dotazione dell’impianto BASIC 385P

Impianto di cassette postali

Numero di cassette 4 scomparti postali utilizzabili separatamente
Dimensioni cassetta 300 × 110 × 385 mm (L × A × P) per scomparto
Volume postale Ca. 12 litri per cassetta
Materiale Acciaio zincato; pannelli laterali e copertura antipioggia in acciaio inossidabile V2A
Finitura RAL 7016 Grigio antracite struttura fine opaca
Apertura d’inserimento 35 × 265 mm, adatta per DIN C4 verticale
Normativa Cassette conformi a DIN EN 13724

Modulo campanello e interfono

Cassa funzionale campanello Acciaio zincato, verniciato a polvere in tinta
Posizione Integrata nell’impianto
Pulsanti campanello 4 pulsanti rotondi in acciaio inossidabile tipo 4
Foratura per citofonia Con adattatore universale per altoparlanti da incasso reperibili in commercio
Altoparlante da incasso Non incluso nella fornitura
Targhetta porta-nome Realizzata a prova di impressione e resistente agli urti

Elementi colonna massicci in alluminio

Elementi colonna Profilo in alluminio massiccio lavorato, anodizzato
Rivestimento Verniciato a polvere in RAL 7016 Grigio antracite
Tipi di montaggio A scelta montaggio a vite o incassamento nel calcestruzzo
Montaggio a vite Elementi colonna selezionabili in 1200 o 1600 mm

Briefkasten Manufaktur Lippe GmbH
Werler Straße 60
32105 Bad Salzuflen

www.briefkasten-manufaktur.de
info@briefkasten-manufaktur.de
Tel.: +49 5222 807110

Geschäftsführer Oliver Woineck
Ust.ID.Nr. DE303690847
Handelsregister Amtsgericht Lemgo, HRB 8618

Incassamento nel calcestruzzo Elementi colonna selezionabili in 1600 o 2000 mm
Stato di consegna Elementi colonna e impianto di cassette postali consegnati smontati e suddivisi per il montaggio
Produzione Fabbricato in Germania da Briefkasten Manufaktur Lippe

Nota sul modulo campanello/interfono

L’adattatore universale è adatto a molti altoparlanti da incasso reperibili in commercio. L’impianto citofonico o l’altoparlante da incasso, l’alimentazione e il cablaggio non fanno parte della dotazione di base descritta e devono essere previsti in funzione del sistema pianificato.

Montaggio su fondazione

Per il montaggio a vite è necessaria una fondazione piana e sufficientemente portante. I mezzi di fissaggio devono essere scelti in funzione della fondazione, del peso dell’impianto e delle condizioni locali di installazione.

Montaggio mediante incassamento nel calcestruzzo

Per l’esecuzione da incassare nel calcestruzzo gli elementi colonna allungati in alluminio vengono ancorati in posizione verticale in una fondazione di calcestruzzo dimensionata adeguatamente. Dimensioni della fondazione e profondità di ancoraggio devono essere adattate alla natura del terreno, alle dimensioni dell’impianto e ai carichi locali.

Nota sulla protezione dalle intemperie

La copertura antipioggia, i pannelli laterali aderenti e i canali di scolo integrati favoriscono la protezione dalle intemperie. Le spedizioni postali devono essere completamente inserite affinché gli sportelli di inserimento si chiudano completamente. In condizioni meteorologiche estreme, nonostante un’esecuzione conforme alle norme, può penetrare una minima umidità.

Product properties

Materiale di base	Acciaio, zincato, Alluminio AlMg3 W19, Acciaio inox V2A 1.4301
Serie	BASE
Numero di pulsanti del campanello	4 Taster
Funzioni	Interruttore della luce, Stazione interfonica
Scatola delle funzioni preparata per il produttore	GIRA, Busch Jaeger, Siedle, Elettronica STR, ELCOM, TCS, Ritto, ALGO, Telegärtner, Auerswald, Legrand Bticino, Comelite
Scatola singola a volume	Normale > 10 litri
Numero di scatole	con 4 cassette per le lettere
Etichettatura dei nomi	Etichetta con il nome
Tipo di montaggio	Indipendente
Superficie/colore	RAL 7016 grigio antracite
Ritiro dell'articolo	Lato anteriore

Briefkasten Manufaktur Lippe GmbH
Werler Straße 60
32105 Bad Salzuflen

www.briefkasten-manufaktur.de
info@briefkasten-manufaktur.de
Tel.: +49 5222 807110

Geschäftsführer Oliver Woineck
Ust.ID.Nr. DE303690847
Handelsregister Amtsgericht Lemgo, HRB 8618

Dimensions

Altezza della singola scatola in mm	110,0
Larghezza della singola scatola in mm	300,0
Volume in litri	12
Altezza della fessura per le lettere in mm	35,0
Larghezza della fessura per le lettere in mm	265,0
Altezza complessiva in mm	1200,0 | 1600,0
Larghezza totale in mm	380,0
Profondità in mm	435,0
Peso in kg	43
Condizioni di consegna	Die Lieferung avviene in blocchi, elementi a colonna / cassetta postale separati

Dimension drawing

Briefkasten Manufaktur Lippe GmbH
Werler Straße 60
32105 Bad Salzuflen

www.briefkasten-manufaktur.de
info@briefkasten-manufaktur.de
Tel.: +49 5222 807110

Geschäftsführer Oliver Woineck
Ust.ID.Nr. DE303690847
Handelsregister Amtsgericht Lemgo, HRB 8618

Montagebohrungen

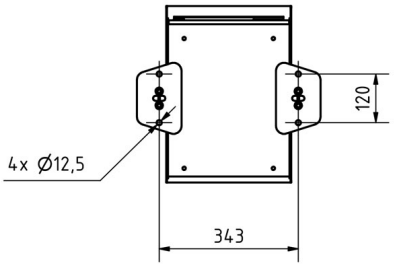

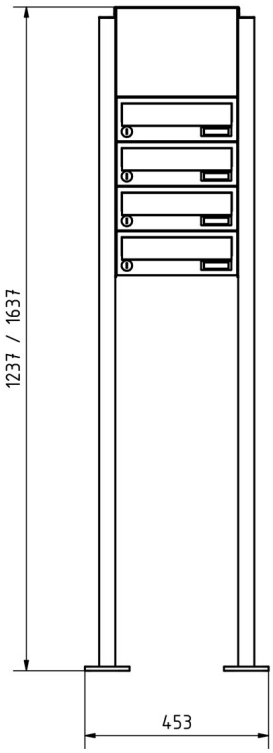

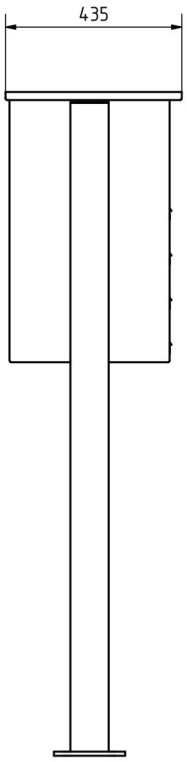

Briefkasten Manufaktur Lippe GmbH
Werler Straße 60
32105 Bad Salzuflen

www.briefkasten-manufaktur.de
info@briefkasten-manufaktur.de
Tel.: +49 5222 807110

Geschäftsführer Oliver Woineck
Ust.ID.Nr. DE303690847
Handelsregister Amtsgericht Lemgo, HRB 8618

More images









Briefkasten Manufaktur Lippe GmbH
Werler Straße 60
32105 Bad Salzuflen

www.briefkasten-manufaktur.de
info@briefkasten-manufaktur.de
Tel.: +49 5222 807110

Geschäftsführer Oliver Woineck
Ust.ID.Nr. DE303690847
Handelsregister Amtsgericht Lemgo, HRB 8618







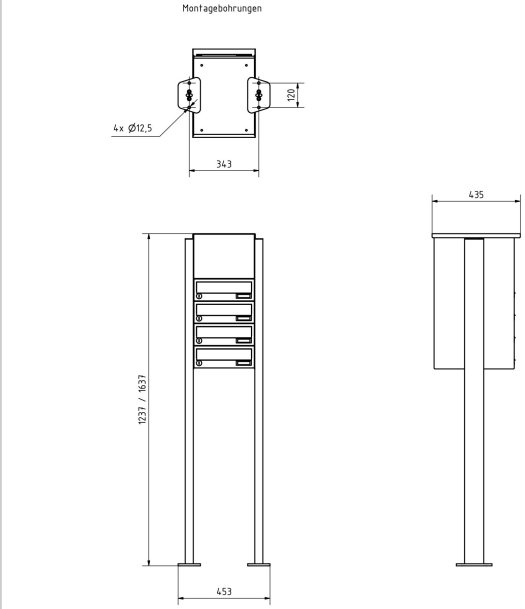

Briefkasten Manufaktur Lippe GmbH
Werler Straße 60
32105 Bad Salzuflen

www.briefkasten-manufaktur.de
info@briefkasten-manufaktur.de
Tel.: +49 5222 807110

Geschäftsführer Oliver Woineck
Ust.ID.Nr. DE303690847
Handelsregister Amtsgericht Lemgo, HRB 8618





Briefkasten Manufaktur Lippe GmbH
Werler Straße 60
32105 Bad Salzuflen

www.briefkasten-manufaktur.de
info@briefkasten-manufaktur.de
Tel.: +49 5222 807110

Geschäftsführer Oliver Woineck
Ust.ID.Nr. DE303690847
Handelsregister Amtsgericht Lemgo, HRB 8618