Sistema di cassette postali autoportante da 23 posti Design BASIC 385-7016 ST-R - RAL 7016 grigio antracite | RAL 7016 grigio antracite, struttura fine opaca | 300x110x385 mm (LxAxP) - ?? Normale 12 litri | con 23 cassette postali



Product number 385-7016-23W

Product description

Cassettiera postale autoportante BASIC 385 per 23 utenze – versione ampia multicolonna – RAL 7016 grigio antracite

Per condomini più grandi, complessi residenziali e edifici commerciali esigenti, la cassettiera postale autoportante BASIC 385 per 23 utenze offre una soluzione d’ingresso duratura e ben organizzata. Grazie al montaggio indipendente su stanti, la cassetta può essere posizionata in modo appropriato rispetto alla conformazione del terreno e all’accesso.

La versione W distribuisce i vani postali in una forma di impianto più ampia e multicolonna, creando una facciata ordinata per più utenti.

Le cassette sono realizzate in acciaio zincato e verniciate a polvere in RAL 7016 grigio antracite con finitura a struttura fine opaca. Un rivestimento laterale aderente con cappottina anti-pioggia unisce le singole cassette in un impianto complessivo chiuso.

Ogni vano dispone di una bocca di inserimento da 35 × 265 mm per invii DIN C4 in verticale. Un labbro in gomma fonoassorbente riduce i rumori d’urto, mentre gli sportelli di prelievo frontali si aprono da sinistra a destra. Per ogni cassetta sono previsti due chiavi con numero chiave e una targhetta porta-nome intercambiabile sotto la bocca di inserimento.

I vantaggi della BASIC 385 a colpo d’occhio

Disposizione ampia multicolonna

I 23 vani postali sono disposti in una forma d’impianto più ampia e multicolonna. Questo crea una facciata ordinata e distribuisce i vani su più colonne.

Briefkasten Manufaktur Lippe GmbH
Werler Straße 60
32105 Bad Salzuflen

www.briefkasten-manufaktur.de
info@briefkasten-manufaktur.de
Tel.: +49 5222 807110

Geschäftsführer Oliver Woineck
Ust.ID.Nr. DE303690847
Handelsregister Amtsgericht Lemgo, HRB 8618

Ampia bocca di inserimento secondo DIN EN 13724

La bocca di inserimento da 35 × 265 mm è progettata per invii DIN C4 in verticale. Anche buste più grandi possono essere inserite senza piegarsi.

Inserimento silenzioso e prelievo confortevole

Un labbro in gomma fonoassorbente riduce i colpi degli sportelli d’inserimento. Il prelievo della posta avviene frontalmente tramite sportelli che si aprono da sinistra a destra.

Superficie resistente in RAL 7016

La finitura opaca a struttura fine in grigio antracite combina un’estetica moderna con un rivestimento resistente sull’acciaio zincato.

Qualità BASIC collaudata — Made in Germany

La combinazione di una selezione di materiali solida, vani postali conformi a DIN EN 13724 e una costruzione di semplice montaggio rende la BASIC 385 una soluzione durevole per l’uso quotidiano.

Dotazione della cassettiera postale BASIC 385

Cassettiera postale

Numero articolo 385-7016-23W
Serie BASIC 385 ST-R
Configurazione Versione ampia multicolonna
Numero di cassette 23 vani postali utilizzabili separatamente
Materiale cassette Acciaio zincato
Finitura RAL 7016 grigio antracite struttura fine opaca
Cappottina / paratia laterale Acciaio zincato, verniciato a polvere in RAL 7016 grigio antracite struttura fine opaca
Produzione Made in Germany by Briefkasten Manufaktur Lippe

Posta e utilizzo

Bocca di inserimento 35 × 265 mm, adatta per DIN C4 verticale
Sportelli d’inserimento Con labbro in gomma fonoassorbente
Prelievo della posta Frontale
Apertura sportello Da sinistra a destra
Chiavi 2 chiavi con numero chiave per cassetta
Targhetta nome Targhetta porta-nome intercambiabile sotto la bocca di inserimento
Norma Cassette conformi alla DIN EN 13724

Montanti e dotazione

Montanti Tubo tondo ca. 60 mm in acciaio inossidabile V2A 1.4301, spazzolato
Tipi di montaggio A scelta per montaggio con viti o per incasso in calcestruzzo
Fissaggio I tasselli ad espansione per montaggio a vite non sono inclusi; selezionare separatamente in base al fondamento

Briefkasten Manufaktur Lippe GmbH
Werler Straße 60
32105 Bad Salzuflen

www.briefkasten-manufaktur.de
info@briefkasten-manufaktur.de
Tel.: +49 5222 807110

Geschäftsführer Oliver Woineck
Ust.ID.Nr. DE303690847
Handelsregister Amtsgericht Lemgo, HRB 8618

Dimensione delle cassette e volume

La BASIC 385 è disponibile, a seconda della configurazione del prodotto, con diverse dimensioni delle cassette postali. L'esecuzione standard 300 × 110 × 385 mm offre circa 12 litri di volume; a seconda della variante è inoltre disponibile 300 × 220 × 385 mm con circa 25 litri di volume.

Montaggio mediante incasso nel calcestruzzo

Per l'impianto autoportante raccomandiamo un adeguato basamento in calcestruzzo. Durante l'incasso nel calcestruzzo i montanti in acciaio inox devono essere allineati perfettamente in verticale e ancorati in modo permanente nel basamento. Dimensioni del basamento e profondità di inserimento devono essere adattate alla consistenza del terreno, al peso dell'impianto e alle condizioni locali.

Montaggio a vite su un basamento

Per il montaggio a vite è necessario un basamento in calcestruzzo piano e portante. I tasselli ad espansione o altri elementi di fissaggio devono essere scelti in base al sottofondo e al carico dell'impianto. Nelle versioni BASIC-385-ST-R i tasselli ad espansione non fanno parte della dotazione di base.

Nota sulla protezione dalle intemperie

La corrispondenza è protetta al meglio dall'umidità e dallo sporco solo se inserita completamente e con lo sportello d'inserimento chiuso. Invii sporgenti possono impedire la chiusura completa dello sportello. In condizioni meteorologiche estreme, nonostante una costruzione conforme alla norma, può penetrare umidità all'interno della cassetta.

Product properties

Materiale di base	Acciaio, zincato, Acciaio inox V2A 1.4301
Superficie/colore	RAL 9005 nero profondo, RAL 3004 rosso porpora, DB 703 minerale di ferro micaceo, RAL 7016 grigio antracite, RAL a scelta (secondo la tabella colori), Terra, Alluminio grigio RAL 9007, RAL 9016 bianco traffico
Serie	BASE
Scatola singola a volume	Normale > 10 litri
Etichettatura dei nomi	Etichetta con il nome
Tipo di montaggio	Indipendente
Numero di scatole	con 23 cassette per le lettere
Ritiro dell'articolo	Lato anteriore

Dimensions

Altezza della singola scatola in mm	110,0
Larghezza della singola scatola in mm	300,0
Volume in litri	12
Altezza della fessura per le lettere in mm	35,0
Larghezza della fessura per le lettere in mm	265,0
Altezza del sistema di cassette per le lettere in mm	880,0
Larghezza del sistema di cassette per le lettere in mm	900,0
Altezza complessiva in mm	1500,0 | 1700,0
Larghezza totale in mm	1065,0
Profondità in mm	435,0
Peso in kg	98
Condizioni di consegna	Die Lieferung erfolgt in Blöcken, Standelemente / Briefkasten geteilt

Dimension drawing

Briefkasten Manufaktur Lippe GmbH
Werler Straße 60
32105 Bad Salzuflen

www.briefkasten-manufaktur.de
info@briefkasten-manufaktur.de
Tel.: +49 5222 807110

Geschäftsführer Oliver Woineck
Ust.ID.Nr. DE303690847
Handelsregister Amtsgericht Lemgo, HRB 8618

Montagebohrungen

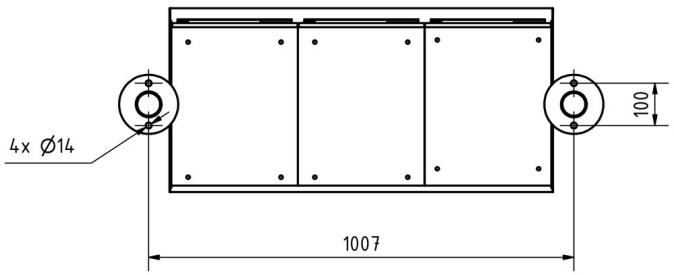

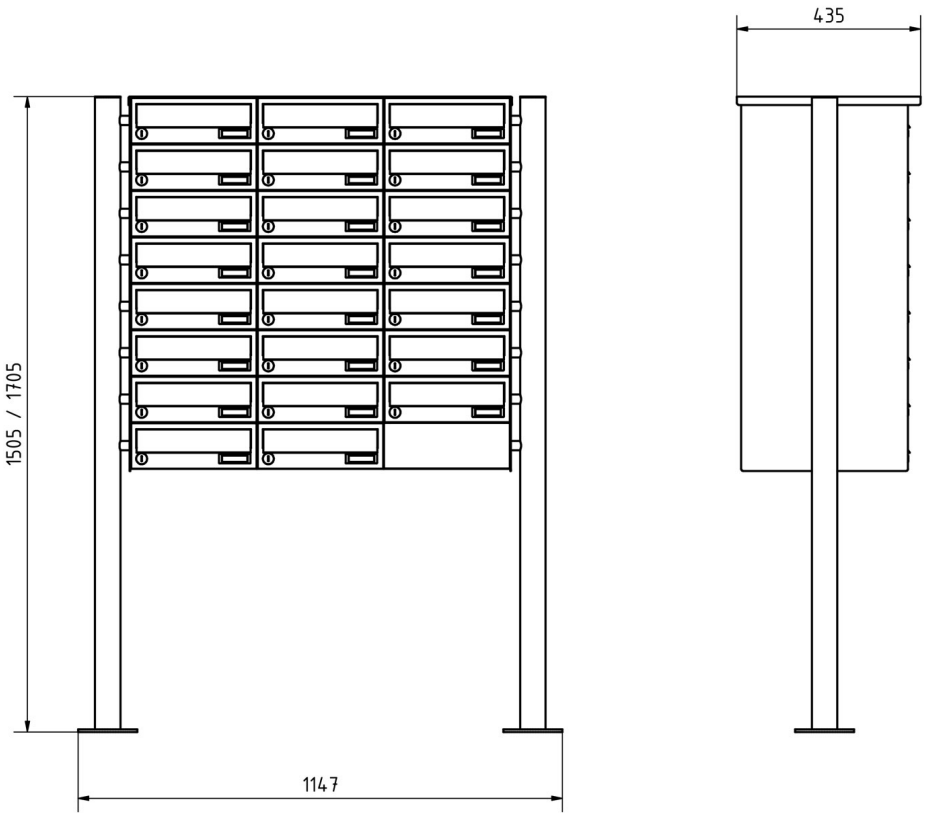

Briefkasten Manufaktur Lippe GmbH
Werler Straße 60
32105 Bad Salzuflen

www.briefkasten-manufaktur.de
info@briefkasten-manufaktur.de
Tel.: +49 5222 807110

Geschäftsführer Oliver Woineck
Ust.ID.Nr. DE303690847
Handelsregister Amtsgericht Lemgo, HRB 8618

More images









Briefkasten Manufaktur Lippe GmbH
Werler Straße 60
32105 Bad Salzuflen

www.briefkasten-manufaktur.de
info@briefkasten-manufaktur.de
Tel.: +49 5222 807110

Geschäftsführer Oliver Woineck
Ust.ID.Nr. DE303690847
Handelsregister Amtsgericht Lemgo, HRB 8618



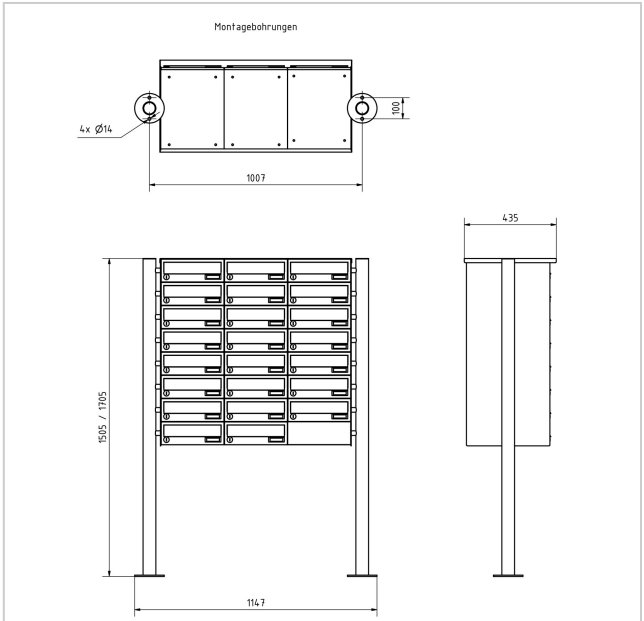

Briefkasten Manufaktur Lippe GmbH
Werler Straße 60
32105 Bad Salzuflen

www.briefkasten-manufaktur.de
info@briefkasten-manufaktur.de
Tel.: +49 5222 807110

Geschäftsführer Oliver Woineck
Ust.ID.Nr. DE303690847
Handelsregister Amtsgericht Lemgo, HRB 8618