Applique di design FISCHER BIG 415x100 - 2 lati - acciaio inox verniciato a polvere - RAL a scelta | 415 mm x 100 mm | ? Colore a scelta



Product number 632R

Product description

Applique di design FISCHER BIG 415x100 - 2 lati - acciaio inox verniciato a polvere - colore RAL a scelta

Applique di alta qualità in acciaio inox verniciato a polvere per uso interno ed esterno. Questo apparecchio con luce bianca calda ha un'uscita di luce sia in alto che in basso.

- L'applique è realizzata in fusione di alluminio, acciaio inox e vetro opalino.
- Modulo LED integrato 2 x 9,6 W incluso convertitore, collegamento diretto 230 V, 50 Hz, colore della luce bianco caldo, 3000° K.
- Collegamento del conduttore di protezione.
- Grado di protezione IP 44 - resistente agli spruzzi.
- Con piastra di montaggio in alluminio fuso per il fissaggio.
- 2 fori di montaggio Ø 6x10 nella piastra a parete, distanza orizzontale 310 mm, ingresso cavi con passacavo per cavo di collegamento max. 3 x 1,5 mm², morsetto di collegamento 2 x 2,5 mm.
- Marchio di conformità CE.
- Prodotto da Gebrüder Albert GmbH & Co KG Leuchtenfabrik - Qualità Made in Germany (Fröndenberg).

Installazione:

Per l'installazione e il funzionamento di questo apparecchio è necessario rispettare le norme nazionali e internazionali in materia di sicurezza elettronica. Allentare la piastra a parete dall'apparecchio con le quattro viti a brugola, far passare il cavo di collegamento alla rete attraverso il passacavo esistente e avvitare la piastra a parete alla base di montaggio. Eseguire il collegamento del conduttore di protezione e il collegamento elettrico al terminale. Fissare l'apparecchio sulla piastra a parete e serrarlo contro la piastra a parete con le quattro viti a brugola.

Briefkasten Manufaktur Lippe GmbH
Werler Straße 60
32105 Bad Salzuflen

www.briefkasten-manufaktur.de
info@briefkasten-manufaktur.de
Tel.: +49 5222 807110

Geschäftsführer Oliver Woineck
Ust.ID.Nr. DE303690847
Handelsregister Amtsgericht Lemgo, HRB 8618

Product properties

Superficie/colore	RAL 9005 nero profondo, DB 703 minerale di ferro micaceo, RAL 7016 grigio antracite, RAL a scelta (secondo la tabella colori), Alluminio grigio RAL 9007, RAL 9016 bianco traffico
Classe di protezione	IP44
Sorgente luminosa	2x LED, 9,6 Watt
Materiale di base	Alluminio AlMg3 W19, Acciaio inox V2A 1.4301
Classe di protezione	I

Briefkasten Manufaktur Lippe GmbH
Werler Straße 60
32105 Bad Salzuflen

www.briefkasten-manufaktur.de
info@briefkasten-manufaktur.de
Tel.: +49 5222 807110

Geschäftsführer Oliver Woineck
Ust.ID.Nr. DE303690847
Handelsregister Amtsgericht Lemgo, HRB 8618

Dimensions

Larghezza in mm	205
Altezza in mm	105
Larghezza totale in mm	205
Profondità in mm	90,0
Condizioni di consegna	Fornito completamente assemblato

Dimension drawing

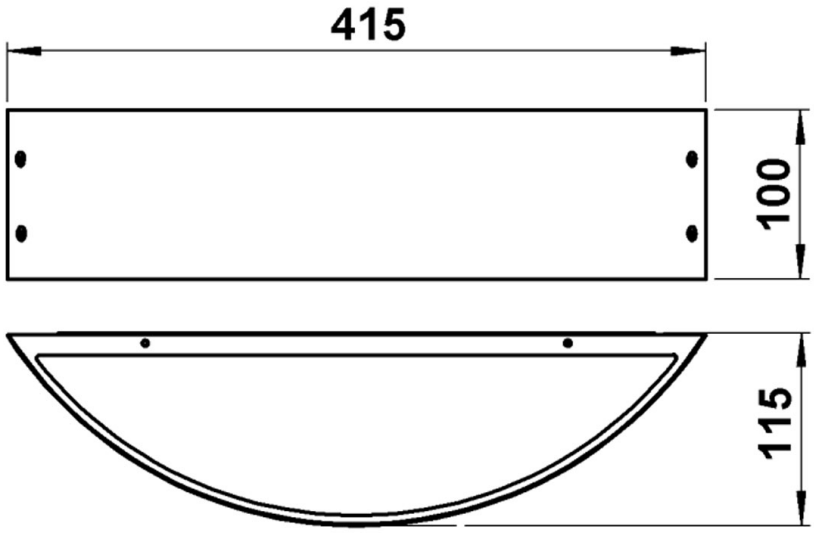

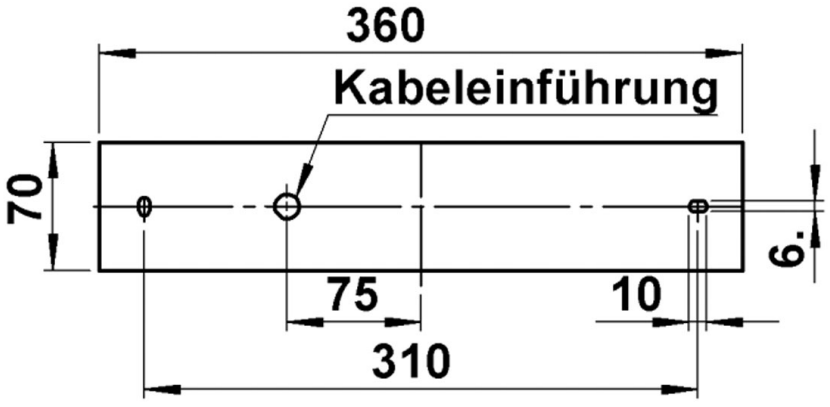

Briefkasten Manufaktur Lippe GmbH
Werler Straße 60
32105 Bad Salzuflen

www.briefkasten-manufaktur.de
info@briefkasten-manufaktur.de
Tel.: +49 5222 807110

Geschäftsführer Oliver Woineck
Ust.ID.Nr. DE303690847
Handelsregister Amtsgericht Lemgo, HRB 8618

More images



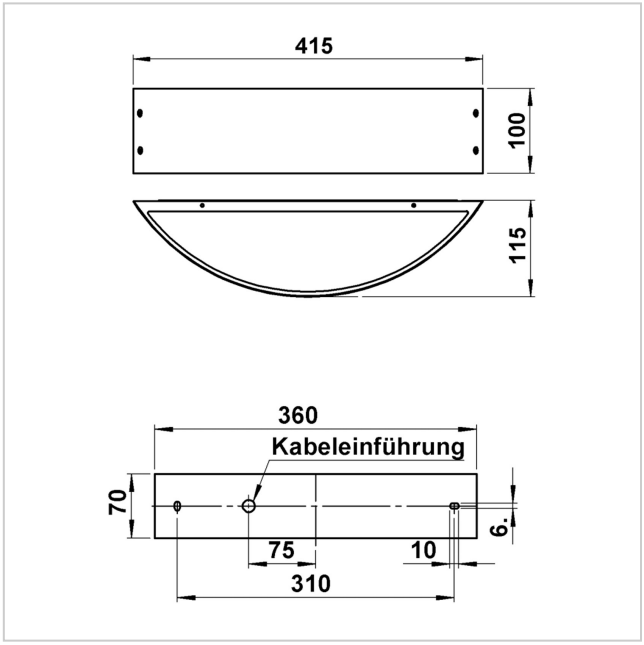
415
100
115
360
Kabeleinführung
70
6.
75
10
310

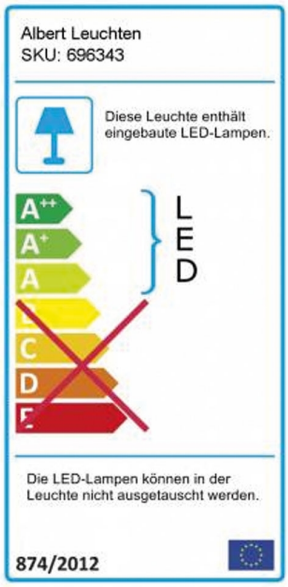
Albert Leuchten
SKU: 696343
Diese Leuchte enthält eingebaute LED-Lampen.
A++
A+
A
C
D
LED
Die LED-Lampen können in der Leuchte nicht ausgetauscht werden.
874/2012