Cassetta per le lettere da incasso di design GRIMM - acciaio inox lucido con predisposizione per telecamera e sistema citofonico a sinistra | Collegamenti | Preparazione personalizzata | Acciaio inossidabile, spazzolato | Montaggio ad incasso



Product number 562-UP-SPL-1-VA-IND

Product description

Casella di Design GRIMM® – Un capolavoro della manifattura di caselle postali

La casella di sottotraccia GRIMM combina un design moderno con una lavorazione di prima classe – ideale per committenti e architetti esigenti che cercano una soluzione elegante per l'integrazione di telecamera e altoparlante incorporato. Realizzata in acciaio inossidabile di alta qualità e completamente “Made in Germany” dalla manifattura di caselle postali Lippe, questo modello rappresenta longevità, funzionalità e un aspetto stiloso. La facciata frontale levigata in acciaio inox V2A (1.4301) da 2 mm colpisce per il suo aspetto senza tempo e la sua alta resistenza alla corrosione.

 Compatibile con i principali produttori: LOXONE, Siedle, Busch-Jaeger, Gira, TCS, Legrand BTicino, Ritto, STR Elektronik, ELCOM, HHG, Comelit, Mobotix, HIKVISION e molti altri su richiesta.

La **preparazione per una telecamera** (non inclusa) offre una base sicura per la moderna videosorveglianza direttamente all'ingresso di casa. È inoltre possibile una **preparazione per altoparlanti incorporati** – su richiesta con adattatore universale adatto per diverse postazioni di comunicazione. In questo modo, la casella postale si adatta perfettamente alla tecnologia esistente.

Briefkasten Manufaktur Lippe GmbH
Werler Straße 60
32105 Bad Salzuflen

www.briefkasten-manufaktur.de
info@briefkasten-manufaktur.de
Tel.: +49 5222 807110

Geschäftsführer Oliver Woineck
Ust.ID.Nr. DE303690847
Handelsregister Amtsgericht Lemgo, HRB 8618

La casella GRIMM® non è solo un punto di vista estetico, ma è anche all'avanguardia in termini di funzionalità e qualità. Grazie alla innovativa serratura Push-Key, la casella può essere aperta e chiusa facilmente con una sola mano. Apri la porta con una semplice pressione e chiudila senza l'uso di una chiave. La serratura è inoltre protetta in modo ottimale dagli agenti atmosferici. Inoltre, la casella offre un sistema di prelievo intelligente: la porta si apre dall'alto verso il basso, mantenendo la posta al sicuro all'interno senza rischiare che cada. Anche l'inserimento della posta avviene comodamente dalla parte anteriore, mentre gli ammortizzatori di alta qualità garantiscono una chiusura silenziosa della flap di inserimento. Unico nel suo genere, il GRIMM è caratterizzato dal sistema a doppia casella: la casella di installazione può essere montata già durante la fase di costruzione, mentre la facciata frontale viene installata solo dopo il termine dei lavori – per una massima flessibilità futura e protezione da sporco e polvere durante la fase di costruzione. La casella di ingresso è realizzata in acciaio inox 1.4016 e presenta ingressi per cavi preforati su tutti i lati per consentire un'installazione elettrica semplice.

Grazie alla norma DIN/EN 13724, il GRIMM è ideale per grandi lettere formato C4, che possono essere inserite senza pieghe. La casella GRIMM® è caratterizzata da una qualità durevole, un design senza tempo e una funzionalità ben studiata.

- Casella postale di alta qualità completamente in acciaio inox per montaggio sottotraccia.
- Facciata frontale in acciaio inox V2A 1.4301 da 2 mm, levigata.
- Fabbricazione di qualità – Made in Germany dalla manifattura di caselle postali Lippe.
- Preparatoria (altoparlanti non inclusi) per sistema di comunicazione possibile. Opzionale con adattatore universale per tutti gli altoparlanti commerciali.
- Preparazione opzionale (telecamera non inclusa) per una telecamera.
- Numero civico alto circa 70mm (max. 3 cifre) con illuminazione a LED a risparmio energetico 12V DC circa 50mA / 1W, bianca.
- Etichetta del nome sostituibile in acciaio inox con incisione laser o etichetta del nome in plexiglass.
- Interruttore a pressione a corsa breve 8-12V DC con illuminazione a LED anello (Blu, Bianco, Rosso o Verde). L'illuminazione dell'interruttore non può essere alimentata dall'unità di controllo. Deve essere collegata a un'ulteriore alimentazione a 8-12 V DC.
- Opzionalmente disponibile un interruttore a corsa breve 8-12V DC con simbolo.
- Incluso alimentatore LED EVN / Trasformatore IP65 12V/DC 0,1−4W per l'illuminazione a LED (numero civico, interruttore e etichetta del nome se scelto).
- Serratura innovativa Push-Key inclusa 2 chiavi con numero di chiave, chiusura piacevole senza chiave, ottimale contro le intemperie.
- La porta di prelievo con limitatore di apertura si apre dall'alto verso il basso per evitare che la posta cada.
- Inserimento frontale con ammortizzatori di alta qualità per un inserimento della posta molto silenzioso.
- Casella postale conforme alla norma DIN/EN 13724, dimensione di inserimento (3,5 cm x 32,5 cm) per C4 orizzontale – anche le lettere grandi rimangono intatte. Protezione al prelievo aggiuntiva integrata in acciaio inox.
- Protezione ottimale contro le intemperie grazie alla saracinesca ribassata.
- Sistema a doppia casella: ideale per il montaggio sottotraccia. La facciata può essere comodamente installata al termine dei lavori.
- Casella di ingresso in acciaio inox 1.4016 (acciaio inox magnetico) con ingressi per cavi preforati su tutti i lati.

Informazione importante:

Per ottenere una protezione ottimale contro l'acqua per la vostra posta, la casella postale o il sistema di caselle postali dovrebbe trovarsi, se possibile, sotto un portico.

Briefkasten Manufaktur Lippe GmbH
Werler Straße 60
32105 Bad Salzuflen

www.briefkasten-manufaktur.de
info@briefkasten-manufaktur.de
Tel.: +49 5222 807110

Geschäftsführer Oliver Woineck
Ust.ID.Nr. DE303690847
Handelsregister Amtsgericht Lemgo, HRB 8618

La corrispondenza è protetta dall'acqua solo se è completamente collocata all'interno della casella e la flap di inserimento è chiusa. Posta non completamente inserita consente l'ingresso di umidità e sporcizia nella casella postale. Questo sistema è protetto contro l'ingresso dell'acqua secondo la norma DIN EN 13724. L'ingresso di acqua non è motivo di reclamo.

Product properties

Serie	GRIMM
Numero di pulsanti del campanello	1 Taster
Funzioni	Interruttore della luce, Macchina fotografica, Stazione interfonica, Impronta digitale, Tastiera
Scatola delle funzioni preparata per il produttore	LOXONE, GIRA, Busch Jaeger, Siedle, Elettronica STR, ELCOM, TCS, Ritto, ALGO, Telegärtner, Auerswald, Legrand Bticino, HHG, HIKVISION, PCS, Sesamo, ekey, Comelite, Schneider Intercom / COMMEND, Mobotix
Etichettatura dei nomi	Etichettatura del nome come taglio laser, Etichetta con il nome, Etichettatura dei nomi come incisione laser, Scritta del nome illuminata come taglio laser
Materiale di base	Acciaio inox V2A 1.4301, Acciaio inox 1.4016 (acciaio inox magnetico)
Numero civico	Numero civico come incisione laser, Numero civico tagliato al laser, illuminato
Ritiro dell'articolo	Lato anteriore
Numero di scatole	con 1 cassetta per le lettere
Superficie/colore	Terra
Scatola singola a volume	Grande > 16 litri
Tipo di montaggio	Montaggio ad incasso

Briefkasten Manufaktur Lippe GmbH
Werler Straße 60
32105 Bad Salzuflen

www.briefkasten-manufaktur.de
info@briefkasten-manufaktur.de
Tel.: +49 5222 807110

Geschäftsführer Oliver Woineck
Ust.ID.Nr. DE303690847
Handelsregister Amtsgericht Lemgo, HRB 8618

Dimensions

Altezza della singola scatola in mm	460,0
Larghezza della singola scatola in mm	560,0
Volume in litri	26,0
Altezza della fessura per le lettere in mm	35,0
Larghezza della fessura per le lettere in mm	325,0
Altezza del sistema di cassette per le lettere in mm	Misure esterne 500,0 | Misure di installazione 460,0
Larghezza del sistema di cassette per le lettere in mm	Misure esterne 600,0 | Misure di incasso 560,0
Profondità in mm	150,0
Peso in kg	19
Condizioni di consegna	La consegna avviene montata

Briefkasten Manufaktur Lippe GmbH
Werler Straße 60
32105 Bad Salzuflen

www.briefkasten-manufaktur.de
info@briefkasten-manufaktur.de
Tel.: +49 5222 807110

Geschäftsführer Oliver Woineck
Ust.ID.Nr. DE303690847
Handelsregister Amtsgericht Lemgo, HRB 8618

Dimension drawing

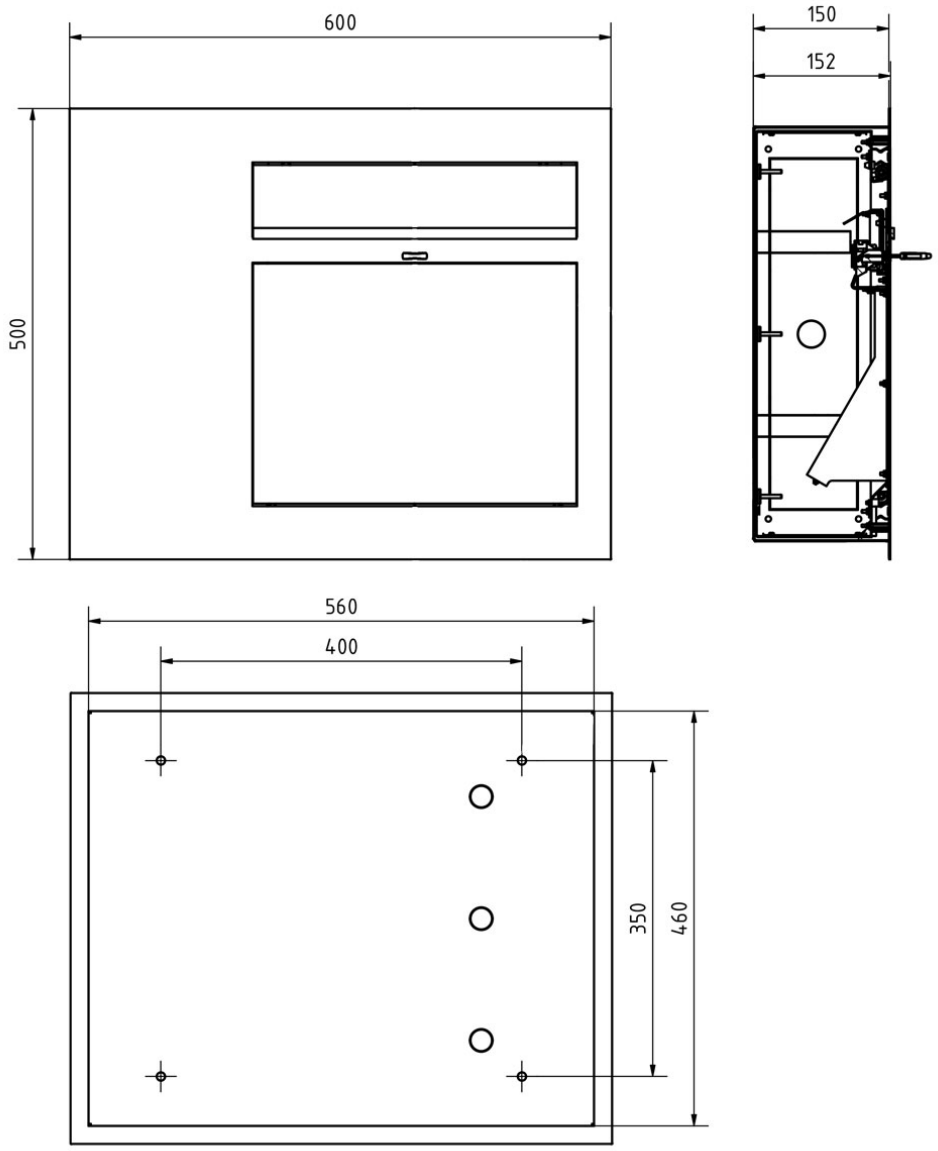

Briefkasten Manufaktur Lippe GmbH
Werler Straße 60
32105 Bad Salzuflen

www.briefkasten-manufaktur.de
info@briefkasten-manufaktur.de
Tel.: +49 5222 807110

Geschäftsführer Oliver Woineck
Ust.ID.Nr. DE303690847
Handelsregister Amtsgericht Lemgo, HRB 8618

More images



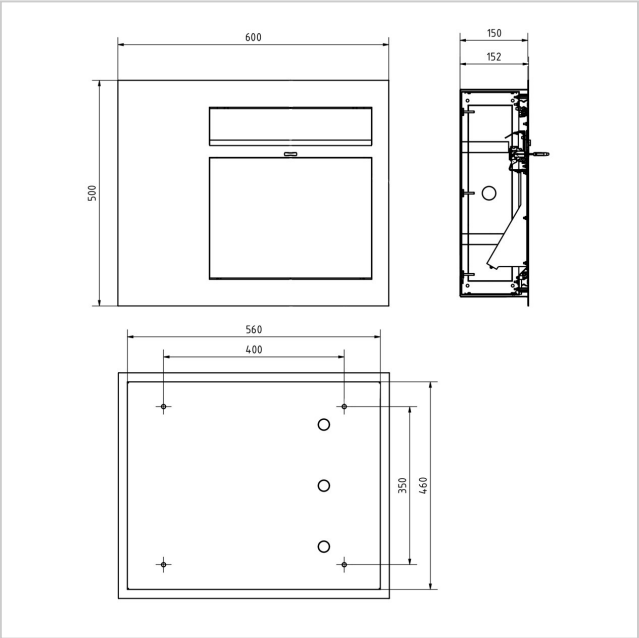





Briefkasten Manufaktur Lippe GmbH
Werler Straße 60
32105 Bad Salzuflen

www.briefkasten-manufaktur.de
info@briefkasten-manufaktur.de
Tel.: +49 5222 807110

Geschäftsführer Oliver Woineck
Ust.ID.Nr. DE303690847
Handelsregister Amtsgericht Lemgo, HRB 8618



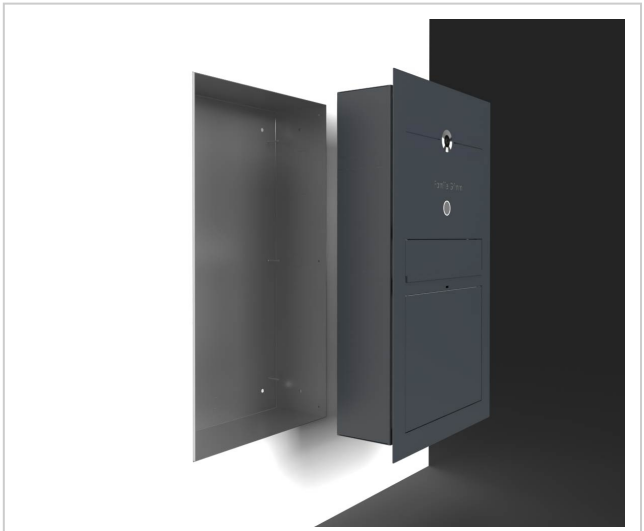



Briefkasten Manufaktur Lippe GmbH
Werler Straße 60
32105 Bad Salzuflen

www.briefkasten-manufaktur.de
info@briefkasten-manufaktur.de
Tel.: +49 5222 807110

Geschäftsführer Oliver Woineck
Ust.ID.Nr. DE303690847
Handelsregister Amtsgericht Lemgo, HRB 8618