Cassette postali a parete per 6 (3x2) in acciaio inox Design BASIC Plus 382XA AP con cassetta per campanello - Acciaio inox V2A | Profondità 100 mm | con 6 cassette postali (3x2) | In alto | Acciaio inossidabile, spazzolato



Product number 382XA-VA-6W-SP-100-O

Product description

Cassetta postale da applicare a vista per 6 utenti 3×2 in acciaio inox Design BASIC Plus 382XA AP con alloggiamento campanello - Acciaio inox V2A

Cassetta postale di alta qualità da applicare a vista per 4 nuclei abitativi made in Germany by Briefkasten Manufaktur. La cassetta è realizzata interamente in acciaio inox V2A, finitura spazzolata. La lavorazione di pregio e il concept ben progettato rendono questa cassetta postale uno dei nostri best seller. Un bordo di scolo per la pioggia per una protezione ottimale, una guarnizione continua in gomma per un inserimento silenzioso, la targhetta porta-nome intercambiabile, un pratico fermaposta e la serratura molto robusta caratterizzano questa cassetta da applicare.

Le cassette postali della collezione BASIC Plus si distinguono per l'uso coerente dell'acciaio inox V2A. Il risultato è un'elevata durabilità e sostenibilità. La costruzione è stata sviluppata dai nostri ingegneri con attenzione all'elevata flessibilità e modularità, alla facilità di montaggio dei ricambi e a una semplice installazione autonoma. Per tutti gli impianti BASIC Plus i ricambi sono disponibili direttamente.

Grazie al principio costruttivo, il montaggio autonomo risulta agevole. L'impianto è predisposto per un montaggio completo semplice, non è necessaria una complessa installazione a parete dei singoli cassettini. 4er cassetta postale da applicare a vista in acciaio inox V2A 1.4301, spazzolato grana 240.

I vantaggi a colpo d'occhio

Rivestimento laterale in acciaio inox con tettoio

Il rivestimento laterale e il tettoio sono realizzati in acciaio inox V2A 1.4301, spazzolato grana 240 e completano l'impianto come protezione dalle intemperie costruttivamente coordinata.

Ampia apertura di immissione

Briefkasten Manufaktur Lippe GmbH
Werler Straße 60
32105 Bad Salzuflen

www.briefkasten-manufaktur.de
info@briefkasten-manufaktur.de
Tel.: +49 5222 807110

Geschäftsführer Oliver Woineck
Ust.ID.Nr. DE303690847
Handelsregister Amtsgericht Lemgo, HRB 8618

L'apertura di inserimento misura 35 × 325 mm ed è progettata per DIN C4 in orizzontale. La versione della cassetta postale è conforme a DIN EN 13724.

Inserimento silenzioso e ritiro confortevole

Lo smorzamento integrato con guarnizione in gomma riduce i rumori d'urto durante l'inserimento. Il fermaposta trattiene le spedizioni durante il prelievo.

Area integrata per campanello e citofono

Modulo campanello/citofono secondo la versione scelta. Come pulsante campanello viene impiegato il pulsante in acciaio inox Tipo 4. Eventualmente predisposto con griglia per fonia per il montaggio di impianti citofonici standard o altoparlanti da incasso. (Citofono/altoparlante da incasso non inclusi nella fornitura). È disponibile opzionalmente anche una versione con kit video completo Comelit Ultra.

Produzione di qualità e costruzione studiata

L'impianto è prodotto presso la Briefkasten Manufaktur in Germania. La costruzione è progettata per un montaggio autonomo senza complicazioni.

Dotazioni e dettagli prodotto

Impianto di cassette postali

Numero cassette postali 6 scomparti postali utilizzabili separatamente
Disposizione 3 × 2
Profondità 100 mm
Materiale cassetta Acciaio inox V2A 1.4301
Finitura superficie cassetta Spazzolato grana 240
Modulo campanello/citofono Modulo campanello/citofono integrato

Posta e utilizzo

Apertura di inserimento 35 × 325 mm, adatta per DIN C4 in orizzontale
Norma DIN EN 13724
Sportello di inserimento Smorzato grazie alla guarnizione in gomma
Chiavi 2 chiavi con numero identificativo per ogni cassetta
Targhetta Targhetta porta-nome intercambiabile sotto lo sportello di inserimento
Fermaposta Integrato in ogni cassetta

Montaggio e dotazione

Tipo di montaggio Da applicare a vista
Bordo di scolo per la pioggia Integrato nella costruzione
Tettoio In acciaio inox V2A 1.4301, spazzolato grana 240
Rivestimento laterale In acciaio inox V2A 1.4301, spazzolato grana 240
Materiale di montaggio Per montaggio a parete incl. guida di montaggio e materiale di fissaggio (viti + tasselli)
Produzione Prodotto in Germania dalla Briefkasten Manufaktur Lippe

Avvertenza sulla protezione dalle intemperie

Briefkasten Manufaktur Lippe GmbH
Werler Straße 60
32105 Bad Salzuflen

www.briefkasten-manufaktur.de
info@briefkasten-manufaktur.de
Tel.: +49 5222 807110

Geschäftsführer Oliver Woineck
Ust.ID.Nr. DE303690847
Handelsregister Amtsgericht Lemgo, HRB 8618

La corrispondenza è protetta al meglio dall'umidità e dallo sporco se viene inserita completamente e lo sportello di inserimento è chiuso. Spedizioni sporgenti possono impedire la completa chiusura dello sportello.

Avvertenza per il montaggio a parete

Prima del montaggio verificare la portata e le caratteristiche del muro. Il fissaggio deve essere adeguato al peso dell'impianto e alla struttura muraria esistente.

Product properties

Serie	BASE
Numero di pulsanti del campanello	6 pulsanti
Funzioni	Interruttore della luce, Stazione interfonica
Scatola delle funzioni preparata per il produttore	GIRA, Busch Jaeger, Siedle, Elettronica STR, ELCOM, TCS, Ritto, ALGO, Telegärtner, Auerswald, Legrand Bticino, Comelite
Numero di scatole	con 6 cassette per le lettere
Scatola singola a volume	Normale > 10 litri
Etichettatura dei nomi	Etichetta con il nome
Materiale di base	Acciaio inox V2A 1.4301
Ritiro dell'articolo	Lato anteriore
Superficie/colore	Terra
Tipo di montaggio	Montato in superficie

Dimensions

Altezza della singola scatola in mm	330,0
Larghezza della singola scatola in mm	355,0
Volume in litri	12,0 | 17,0
Altezza della fessura per le lettere in mm	35,0
Larghezza della fessura per le lettere in mm	325,0
Altezza del sistema di cassette per le lettere in mm	760,0
Larghezza del sistema di cassette per le lettere in mm	1065,0
Larghezza totale in mm	1065,0
Profondità in mm	100,0 | 150,0
Peso in kg	34

Briefkasten Manufaktur Lippe GmbH
Werler Straße 60
32105 Bad Salzuflen

www.briefkasten-manufaktur.de
info@briefkasten-manufaktur.de
Tel.: +49 5222 807110

Geschäftsführer Oliver Woineck
Ust.ID.Nr. DE303690847
Handelsregister Amtsgericht Lemgo, HRB 8618

More images





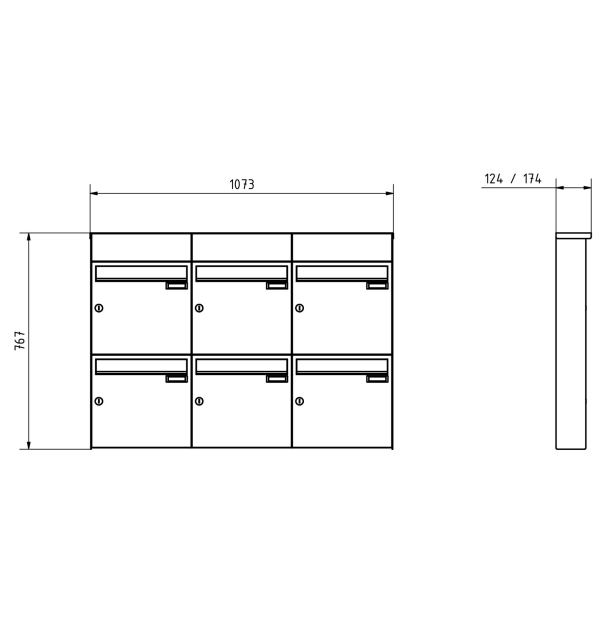



Briefkasten Manufaktur Lippe GmbH
Werler Straße 60
32105 Bad Salzuflen

www.briefkasten-manufaktur.de
info@briefkasten-manufaktur.de
Tel.: +49 5222 807110

Geschäftsführer Oliver Woineck
Ust.ID.Nr. DE303690847
Handelsregister Amtsgericht Lemgo, HRB 8618









Briefkasten Manufaktur Lippe GmbH
Werler Straße 60
32105 Bad Salzuflen

www.briefkasten-manufaktur.de
info@briefkasten-manufaktur.de
Tel.: +49 5222 807110

Geschäftsführer Oliver Woineck
Ust.ID.Nr. DE303690847
Handelsregister Amtsgericht Lemgo, HRB 8618



Briefkasten Manufaktur Lippe GmbH
Werler Straße 60
32105 Bad Salzuflen

www.briefkasten-manufaktur.de
info@briefkasten-manufaktur.de
Tel.: +49 5222 807110

Geschäftsführer Oliver Woineck
Ust.ID.Nr. DE303690847
Handelsregister Amtsgericht Lemgo, HRB 8618