Casellario a 16 cassette postali BASIC – Montaggio da incasso – RAL a scelta

Product number BML3D-PF522MYMMC



Product description

Design accogliente e ricezione della posta comoda ogni giorno

Il casellario BASIC Horizontal di Briefkasten Manufaktur accoglie residenti e visitatori con un design pulito e ordinato. La struttura modulare riunisce le funzioni selezionate in una soluzione chiara e personalizzabile per l'uso quotidiano. La serie BASIC offre cassette postali, vani per accessori e moduli funzionali combinabili in molteplici modi, per un ingresso armonioso. Il casellario è progettato per il montaggio da incasso e offre 16 cassette per la posta quotidiana.

Il casellario è realizzato in un colore RAL a scelta e ha dimensioni complessive di L 1162 × H 716 × P 394 mm.

Facendo clic su «Configura ora» si apre esattamente questa composizione nel configuratore 3D, dove è possibile personalizzare ulteriormente il casellario e poi ordinarlo.

Configurabile su misura

Un casellario su misura per la propria casa: con «Configura ora» è possibile adattare questa composizione alle proprie esigenze.

- Finitura delle cassette: il colore può essere personalizzato nel configuratore 3D scegliendo tra quelli disponibili per questa versione.
- Scritte personalizzate: le superfici predisposte possono essere personalizzate con nomi, numeri civici o testi a scelta. Le scritte raffigurate sono esempi e possono essere sostituite.
- Stile dei caratteri: è possibile scegliere tra i caratteri disponibili per le scritte e modificarne l'aspetto nel configuratore.
- Dotazione: è possibile aggiungere o modificare i componenti compatibili con il casellario scegliendo tra quelli di volta in volta disponibili.

In caso di modifiche personalizzate, le dimensioni e il prezzo vengono ricalcolati nel configuratore 3D in base alle opzioni selezionate.

Briefkasten Manufaktur Lippe GmbH
Werler Straße 60
32105 Bad Salzuflen

www.briefkasten-manufaktur.de
info@briefkasten-manufaktur.de
Tel.: +49 5222 807110

Geschäftsführer Oliver Woineck
Ust.ID.Nr. DE303690847
Handelsregister Amtsgericht Lemgo, HRB 8618

Cornice coprifilo

Il casellario da incasso è dotato di una cornice coprifilo in acciaio inox V2A di 1,5 mm di spessore. La cornice copre la giunzione tra il vano d'incasso e la superficie della parete, garantendo una finitura pulita.

Materiali e lavorazione

Materiale di base: acciaio inox V2A 1.4301. L'acciaio inox V2A offre una base resistente alla corrosione e durevole per la zona d'ingresso.

La superficie verniciata a polvere è realizzata in un colore RAL a scelta. Il colore desiderato si seleziona nel configuratore 3D.

Cassetta postale e praticità d'uso

Cassetta postale 370 x 110 x 385 mm: sono inclusi un bordo di scolo per una protezione ottimale dall'acqua, una guarnizione continua in gomma per un inserimento silenzioso della posta, una solida targhetta portanome sostituibile e una serratura molto robusta. L'altezza della fessura di imbucazione e il restringimento del canale proteggono inoltre la posta dal prelievo non autorizzato.

Dotazione

Targhetta portanome in plastica BASIC tipo 2: targhetta in policarbonato trasparente come il vetro. L'inserto è sostituibile dal lato frontale.

Caratteristiche di questo casellario postale

- Serie: BASIC Horizontal
- Montaggio: da incasso
- Finitura: RAL a scelta
- Dimensioni complessive: L 1162 × H 716 × P 394 mm
- 16 cassette postali, 1 vano per accessori
- Finitura delle cassette: RAL a scelta
- Materiale di base: acciaio inox V2A 1.4301. Finitura: verniciatura a polvere oppure acciaio inox satinato

Informazioni importanti:

Protezione dall'acqua: una posizione riparata, possibilmente sotto una pensilina, contribuisce a proteggere la posta. La corrispondenza deve essere inserita completamente e lo sportellino di imbucazione deve essere chiuso.

Montaggio: verificare il supporto e le condizioni di installazione in base alle dimensioni complessive e alle istruzioni di montaggio.

Briefkasten Manufaktur Lippe GmbH
Werler Straße 60
32105 Bad Salzuflen

www.briefkasten-manufaktur.de
info@briefkasten-manufaktur.de
Tel.: +49 5222 807110

Geschäftsführer Oliver Woineck
Ust.ID.Nr. DE303690847
Handelsregister Amtsgericht Lemgo, HRB 8618

Product properties

Serie	BASE
Numero di scatole	con 16 cassette per le lettere
Etichettatura dei nomi	Etichetta con il nome
Materiale di base	Acciaio inox V2A 1.4301
Ritiro dell'articolo	Lato anteriore
Superficie/colore	RAL a scelta (secondo la tabella colori)
Tipo di montaggio	Montaggio ad incasso

Briefkasten Manufaktur Lippe GmbH
Werler Straße 60
32105 Bad Salzuflen

www.briefkasten-manufaktur.de
info@briefkasten-manufaktur.de
Tel.: +49 5222 807110

Geschäftsführer Oliver Woineck
Ust.ID.Nr. DE303690847
Handelsregister Amtsgericht Lemgo, HRB 8618

Dimensions

Altezza della singola scatola in mm	110
Larghezza della singola scatola in mm	370
Altezza complessiva in mm	716
Larghezza totale in mm	1162
Profondità in mm	394

Dimension drawing

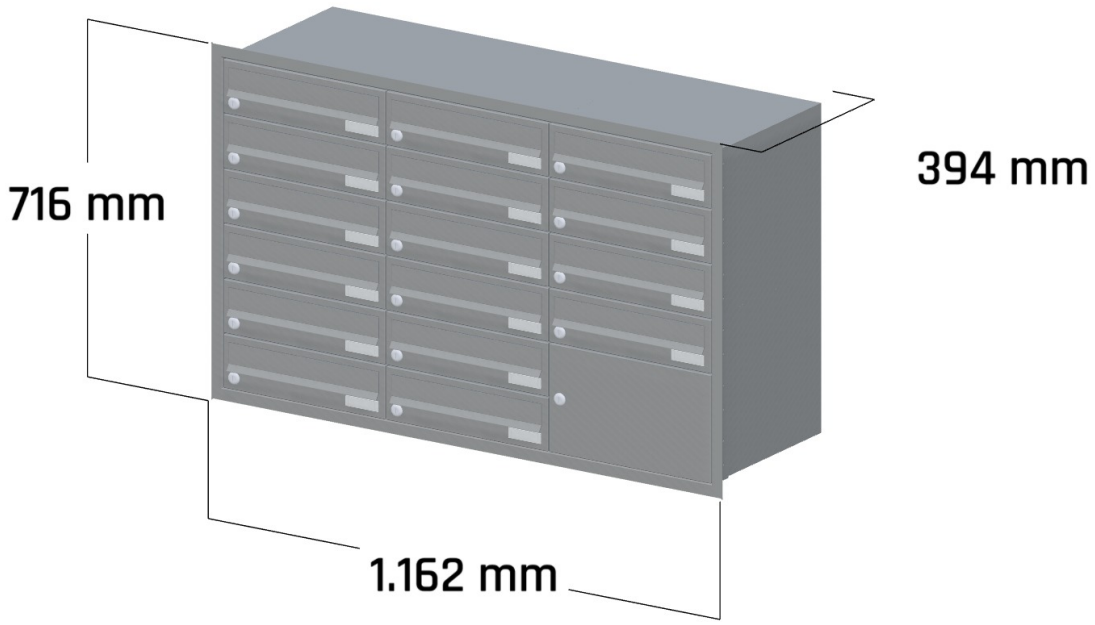

Briefkasten Manufaktur Lippe GmbH
Werler Straße 60
32105 Bad Salzuflen

www.briefkasten-manufaktur.de
info@briefkasten-manufaktur.de
Tel.: +49 5222 807110

Geschäftsführer Oliver Woineck
Ust.ID.Nr. DE303690847
Handelsregister Amtsgericht Lemgo, HRB 8618

More images



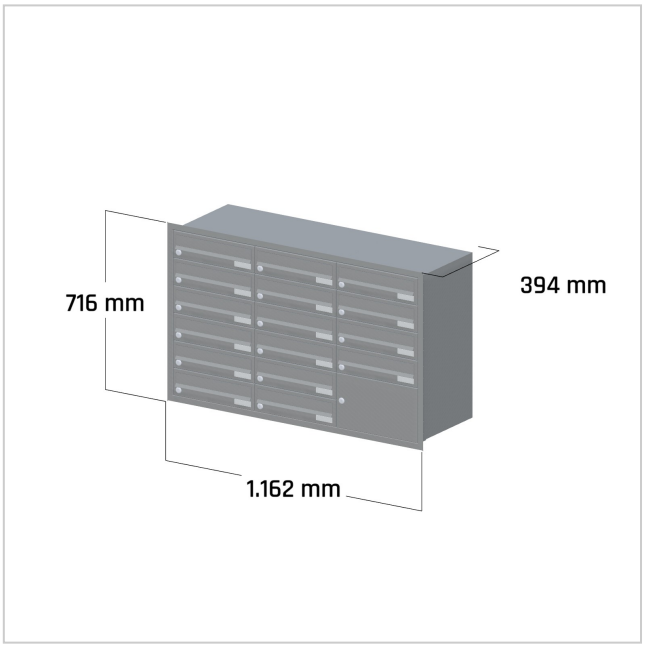



Briefkasten Manufaktur Lippe GmbH
Werler Straße 60
32105 Bad Salzuflen

www.briefkasten-manufaktur.de
info@briefkasten-manufaktur.de
Tel.: +49 5222 807110

Geschäftsführer Oliver Woineck
Ust.ID.Nr. DE303690847
Handelsregister Amtsgericht Lemgo, HRB 8618