Impianto di cassette postali autoportante per 21 unità Design BASIC 385 ST-R - RAL 7016 grigio antracite | RAL 7016 grigio antracite, struttura fine opaca | 300x110x385 mm (LxAxP) - ?? Normale 12 litri | con 21 cassette postali



Product number 385-7016-21W

Product description

Impianto di cassette postali autoportante BASIC 385 per 21 utenze – versione larga a più colonne – RAL 7016 Grigio antracite

L’impianto autoportante BASIC 385 per 21 utenze unisce una costruzione robusta a un design chiaro e funzionale. È adatto per condomini più grandi, complessi residenziali e oggetti commerciali esigenti e può essere posizionato indipendentemente dalla facciata dell’edificio all’ingresso della proprietà, su una corsia di accesso o lungo il percorso d’ingresso.

La versione W distribuisce i vani postali in una configurazione più larga e a più colonne, creando una fronte ordinata per diversi utenti.

Le cassette postali sono realizzate in acciaio zincato e sono verniciate a polvere con finitura fine opaca in RAL 7016 Grigio antracite. Un rivestimento laterale aderente con tetto di protezione raggruppa le singole cassette in un'unità complessiva chiusa.

Ogni vano dispone di una fenditura d’inserimento di 35 × 265 mm per invii DIN C4 in orientamento verticale. Un labbro in gomma fonoassorbente riduce i rumori d’urto, mentre le porte di prelievo frontali si aprono da sinistra a destra. Per ogni cassetta sono previsti due chiavi con numero chiave e una targhetta nominativa estraibile sotto lo sportello d’inserimento.

I vantaggi della BASIC 385 a colpo d’occhio

Disposizione larga a più colonne

I 21 vani postali sono disposti in una configurazione più larga e a più colonne. Ciò crea una fronte ordinata e distribuisce i vani su più colonne.

Briefkasten Manufaktur Lippe GmbH
Werler Straße 60
32105 Bad Salzuflen

www.briefkasten-manufaktur.de
info@briefkasten-manufaktur.de
Tel.: +49 5222 807110

Geschäftsführer Oliver Woineck
Ust.ID.Nr. DE303690847
Handelsregister Amtsgericht Lemgo, HRB 8618

Ampia apertura d’inserimento secondo DIN EN 13724

L’apertura d’inserimento di 35 × 265 mm è concepita per invii DIN C4 in verticale. Anche buste più grandi possono essere inserite senza piegature.

Inserimento silenzioso e prelievo confortevole

Un labbro in gomma fonoassorbente riduce gli urti degli sportelli d’inserimento. Il prelievo della posta avviene frontalmente tramite porte che si aprono da sinistra a destra.

Superficie robusta in RAL 7016

La superficie opaca a finitura fine in Grigio antracite combina un’estetica moderna con un rivestimento resistente sull’acciaio zincato.

Collaudata qualità BASIC Prodotto in Germania

La combinazione di una solida selezione dei materiali, vani postali conformi a DIN EN 13724 e una costruzione favorevole al montaggio rende la BASIC 385 una soluzione duratura per l’uso quotidiano.

Dotazione dell’impianto di cassette postali BASIC 385

Impianto cassette postali

Numero articolo 385-7016-21W
Serie BASIC 385 ST-R
Forma costruttiva Versione larga a più colonne
Numero di cassette 21 vani postali utilizzabili separatamente
Materiale cassette Acciaio zincato
Superficie RAL 7016 Grigio antracite finitura fine opaca
Tetto di protezione / rivestimento laterale Acciaio zincato, verniciato a polvere in RAL 7016 Grigio antracite finitura fine opaca
Fabbricazione Made in Germany by Briefkasten Manufaktur Lippe

Posta e funzionamento

Apertura d’inserimento 35 × 265 mm, adatta per DIN C4 verticale
Sportelli d’inserimento Con labbro in gomma fonoassorbente
Prelievo della posta Frontale
Apertura porta Da sinistra a destra
Chiavi 2 chiavi con numero chiave per ogni cassetta
Targhetta nominativa Targhetta nominativa estraibile sotto lo sportello d’inserimento
Norma Cassette postali conformi a DIN EN 13724

Elementi di supporto e accessori

Elementi di supporto Tubo tondo ca. 60 mm in acciaio inox V2A 1.4301, spazzolato
Tipi di montaggio A scelta per montaggio con viti o per incassare in calcestruzzo
Fissaggio I tasselli per il montaggio con viti non sono inclusi; selezionare separatamente quelli adatti al fondamento

Briefkasten Manufaktur Lippe GmbH
Werler Straße 60
32105 Bad Salzuflen

www.briefkasten-manufaktur.de
info@briefkasten-manufaktur.de
Tel.: +49 5222 807110

Geschäftsführer Oliver Woineck
Ust.ID.Nr. DE303690847
Handelsregister Amtsgericht Lemgo, HRB 8618

Dimensioni della cassetta e volume

La BASIC 385 è disponibile con diverse dimensioni dei vani a seconda della configurazione del prodotto. La versione standard 300 × 110 × 385 mm offre circa 12 litri di volume; a seconda della variante è disponibile anche 300 × 220 × 385 mm con circa 25 litri di volume.

Montaggio tramite incassamento in calcestruzzo

Per l’impianto autoportante consigliamo un basamento in calcestruzzo di dimensioni adeguate. In caso di incassamento è necessario allineare gli elementi di supporto in acciaio inox in verticale e ancorarli in modo permanente nel basamento. La dimensione del basamento e la profondità di ancoraggio devono essere adeguate alla natura del terreno, al peso dell’impianto e alle condizioni locali.

Montaggio con viti su basamento

Per il montaggio con viti è necessario un basamento in calcestruzzo piano e portante. I tasselli di ancoraggio o i mezzi di fissaggio idonei devono essere scelti in funzione del sottofondo e del carico dell’impianto. Nelle versioni BASIC-385-ST-R i tasselli non fanno parte della fornitura base.

Nota sulla protezione dalle intemperie

La corrispondenza è protetta al meglio da umidità e sporco solo se inserita completamente e con lo sportello d’inserimento chiuso. Invii sporgenti possono impedire la chiusura completa dello sportello. In condizioni atmosferiche estreme, nonostante la conformità normativa, può verificarsi l’ingresso di umidità nella cassetta.

Product properties

Materiale di base	Acciaio, zincato, Acciaio inox V2A 1.4301
Superficie/colore	RAL 9005 nero profondo, RAL 3004 rosso porpora, DB 703 minerale di ferro micaceo, RAL 7016 grigio antracite, RAL a scelta (secondo la tabella colori), Terra, Alluminio grigio RAL 9007, RAL 9016 bianco traffico
Serie	BASE
Scatola singola a volume	Normale > 10 litri
Etichettatura dei nomi	Etichetta con il nome
Tipo di montaggio	Indipendente
Ritiro dell'articolo	Lato anteriore
Numero di scatole	con 21 cassette per le lettere

Briefkasten Manufaktur Lippe GmbH
Werler Straße 60
32105 Bad Salzuflen

www.briefkasten-manufaktur.de
info@briefkasten-manufaktur.de
Tel.: +49 5222 807110

Geschäftsführer Oliver Woineck
Ust.ID.Nr. DE303690847
Handelsregister Amtsgericht Lemgo, HRB 8618

Dimensions

Altezza della singola scatola in mm	110,0
Larghezza della singola scatola in mm	300,0
Volume in litri	12
Altezza della fessura per le lettere in mm	35,0
Larghezza della fessura per le lettere in mm	265,0
Altezza del sistema di cassette per le lettere in mm	770,0
Larghezza del sistema di cassette per le lettere in mm	900,0
Altezza complessiva in mm	1200,0 | 1500,0 | 1700,0
Larghezza totale in mm	1060,0
Profondità in mm	435,0
Peso in kg	88
Condizioni di consegna	La consegna avviene in blocchi; elementi di supporto / cassetta postale consegnati separatamente.

Dimension drawing

Montagebohrungen

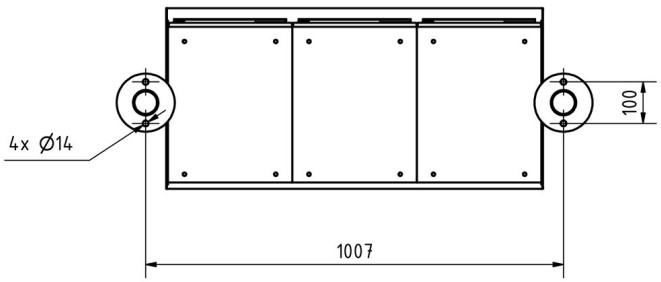

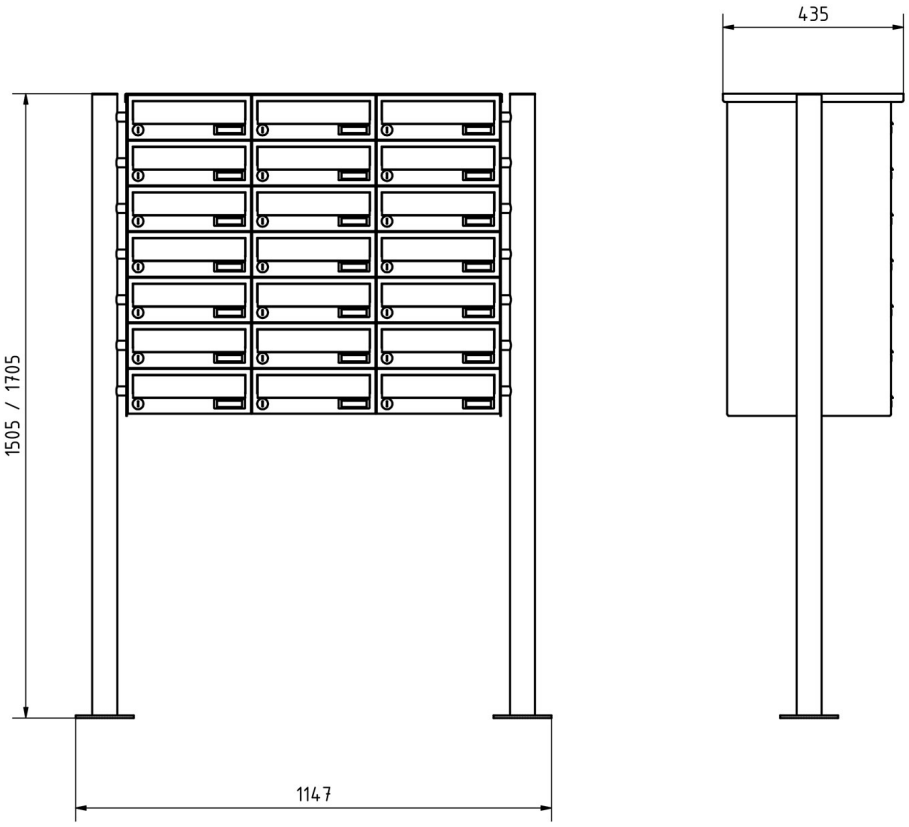

Briefkasten Manufaktur Lippe GmbH
Werler Straße 60
32105 Bad Salzuflen

www.briefkasten-manufaktur.de
info@briefkasten-manufaktur.de
Tel.: +49 5222 807110

Geschäftsführer Oliver Woineck
Ust.ID.Nr. DE303690847
Handelsregister Amtsgericht Lemgo, HRB 8618

More images







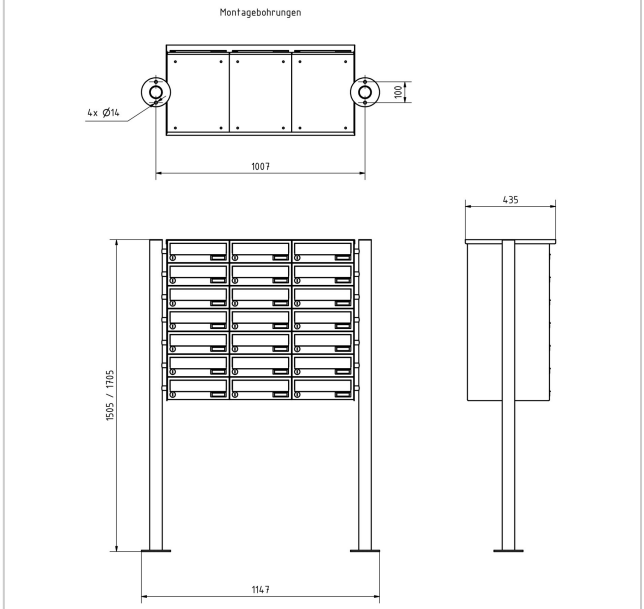

Briefkasten Manufaktur Lippe GmbH
Werler Straße 60
32105 Bad Salzuflen

www.briefkasten-manufaktur.de
info@briefkasten-manufaktur.de
Tel.: +49 5222 807110

Geschäftsführer Oliver Woineck
Ust.ID.Nr. DE303690847
Handelsregister Amtsgericht Lemgo, HRB 8618





Briefkasten Manufaktur Lippe GmbH
Werler Straße 60
32105 Bad Salzuflen

www.briefkasten-manufaktur.de
info@briefkasten-manufaktur.de
Tel.: +49 5222 807110

Geschäftsführer Oliver Woineck
Ust.ID.Nr. DE303690847
Handelsregister Amtsgericht Lemgo, HRB 8618