Cassetta per pacchi autoportante KANT Edition ST-Q - Design Elegance 1 - DB 703 minerale di ferro micaceo | DB 703 mica metallica, finitura a grana fine, opaca



Product number 303-PK-DB703VA-STQ

Product description

Box per pacchi autoportante KANT Edition ST-Q - Design Elegance 1 - RAL 7016 grigio antracite

La box per pacchi autoportante KANT Edition rappresenta una soluzione innovativa che fonde **design elegante** e comfort funzionale. Con il suo design minimalista, che offre una serratura invisibile e una raffinata possibilità di personalizzazione della targhetta, si integra perfettamente negli ambienti abitativi moderni. Può fare affidamento su una **qualità durevole** grazie alla nostra eccellente selezione di materiali e alla lavorazione precisa.

La generosa apertura di immissione permette l'inserimento di pacchi fino a una dimensione di 360 x 250 x 130 mm, consentendo quindi di depositare senza problemi e in tutta sicurezza anche pacchi fino alla taglia M. Un elemento distintivo è lo sportello protettivo, che non solo copre elegantemente l'apertura di immissione ma protegge anche la serratura dall'umidità. Grazie al sistema a camera di sicurezza integrato i pacchi inseriti possono essere prelevati solo dalla parte inferiore del vano chiuso a chiave, impedendo il furto mediante introduzione della mano dall'alto. Una cassetta per pacchi per la ricezione semplice dei pacchi, ricezione indipendente dal corriere! Ogni corriere (ad es. DHL, DPD, TNT, GLS, Hermes, ecc.) può utilizzare questa cassetta per pacchi. Grazie al sistema a camera di sicurezza e alla capacità di 85 litri è possibile ricevere più pacchi. Per la posta giornaliera Le consigliamo la cassetta postale KANT nello stesso design.

Il montaggio in autonomia risulta semplice grazie alla costruzione ben studiata.

Briefkasten Manufaktur Lippe GmbH
Werler Straße 60
32105 Bad Salzuflen

www.briefkasten-manufaktur.de
info@briefkasten-manufaktur.de
Tel.: +49 5222 807110

Geschäftsführer Oliver Woineck
Ust.ID.Nr. DE303690847
Handelsregister Amtsgericht Lemgo, HRB 8618

- Box per pacchi di alta qualità in acciaio zincato, verniciato a polvere in DB 703 mica ferrosa, struttura fine, opaco.
- Design Elegance 1: mascherina in acciaio inox, satinata con grana 240.
- Volume vano pacchi: ca. 85 litri, dimensione massima pacco: 360 x 250 x 130 mm (L x A x P).
- Ampio sportello di immissione con tecnologia a camera di sicurezza per la possibilità di deposito di più pacchi.
- Sportello di immissione con ammortizzazione per una chiusura silenziosa.
- La porta si apre dall'alto verso il basso.
- Inclusi 2 chiavi con codice chiave.
- Incisione laser personalizzata resistente ai raggi UV e agli agenti atmosferici.
- I montanti portanti L 40 mm x P 80 mm sono realizzati in acciaio inox V2A 1.4301 spessore 2 mm, satinati con grana 240, per interramento nel calcestruzzo o per montaggio a vite.

Informazione importante:

Per ottenere una protezione ottimale dall'acqua per i Suoi pacchi, la box per pacchi o l'installazione delle cassette per pacchi dovrebbe, se possibile, essere collocata sotto un portico o un tettoia.

La merce imballata è protetta dall'acqua solo se viene depositata completamente all'interno della box e lo sportello di immissione è chiuso. Pacchi non inseriti completamente permettono l'ingresso di umidità e sporco nella box.
L'ingresso d'acqua non costituisce motivo di reclamo.

Product properties

Materiale di base	Acciaio, zincato, Acciaio inox V2A 1.4301
Serie	KANT
Funzioni	Portagiornali, Scomparto pacchi
Numero di scatole	con 1 scatola per pacchi, con 1 cassetta per le lettere
Superficie/colore	DB 703 minerale di ferro micaceo, Terra
Tipo di montaggio	Indipendente
Numero civico	Numero civico come incisione laser
Etichettatura dei nomi	Etichettatura dei nomi come incisione laser
Ritiro dell'articolo	Lato anteriore
Scatola singola a volume	Jumbo > 30 litri

Briefkasten Manufaktur Lippe GmbH
Werler Straße 60
32105 Bad Salzuflen

www.briefkasten-manufaktur.de
info@briefkasten-manufaktur.de
Tel.: +49 5222 807110

Geschäftsführer Oliver Woineck
Ust.ID.Nr. DE303690847
Handelsregister Amtsgericht Lemgo, HRB 8618

Dimensions

Altezza della singola scatola in mm	580,0
Larghezza della singola scatola in mm	440,0
Volume in litri	85
Altezza complessiva in mm	1200,0 | 1500,0
Larghezza totale in mm	555,0
Profondità in mm	350,0
Peso in kg	18
Condizioni di consegna	La consegna avviene in blocchi; elementi autoportanti/box per pacchi consegnati separatamente.

Dimension drawing

Briefkasten Manufaktur Lippe GmbH
Werler Straße 60
32105 Bad Salzuflen

www.briefkasten-manufaktur.de
info@briefkasten-manufaktur.de
Tel.: +49 5222 807110

Geschäftsführer Oliver Woineck
Ust.ID.Nr. DE303690847
Handelsregister Amtsgericht Lemgo, HRB 8618

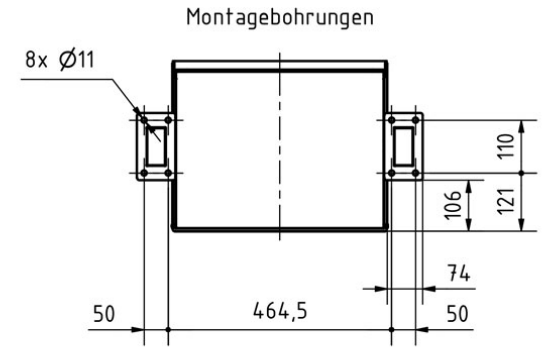

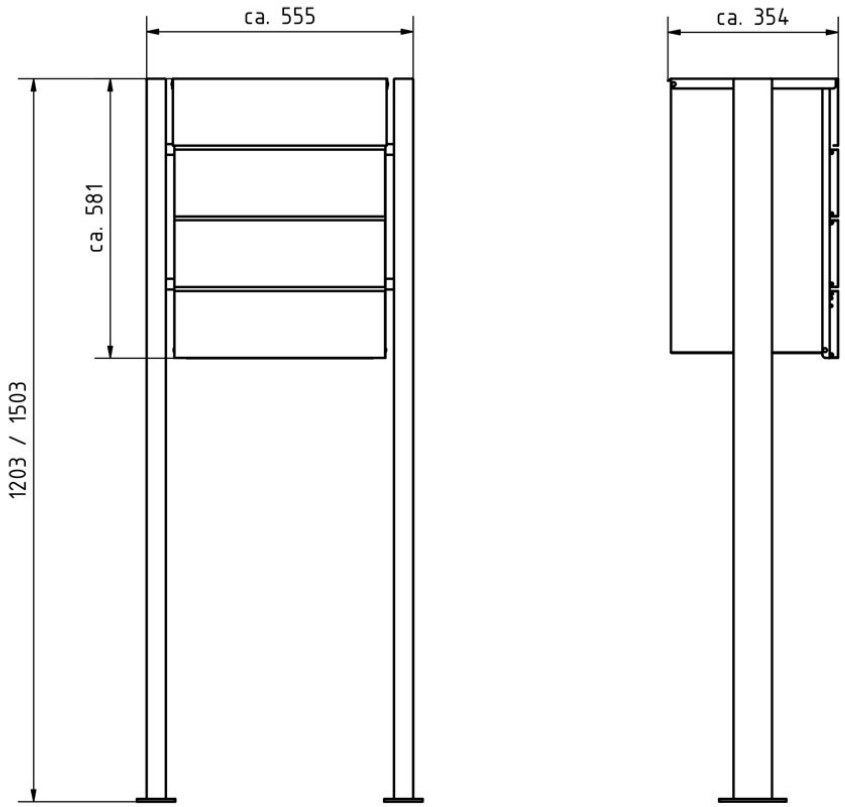

Briefkasten Manufaktur Lippe GmbH
Werler Straße 60
32105 Bad Salzuflen

www.briefkasten-manufaktur.de
info@briefkasten-manufaktur.de
Tel.: +49 5222 807110

Geschäftsführer Oliver Woineck
Ust.ID.Nr. DE303690847
Handelsregister Amtsgericht Lemgo, HRB 8618

More images





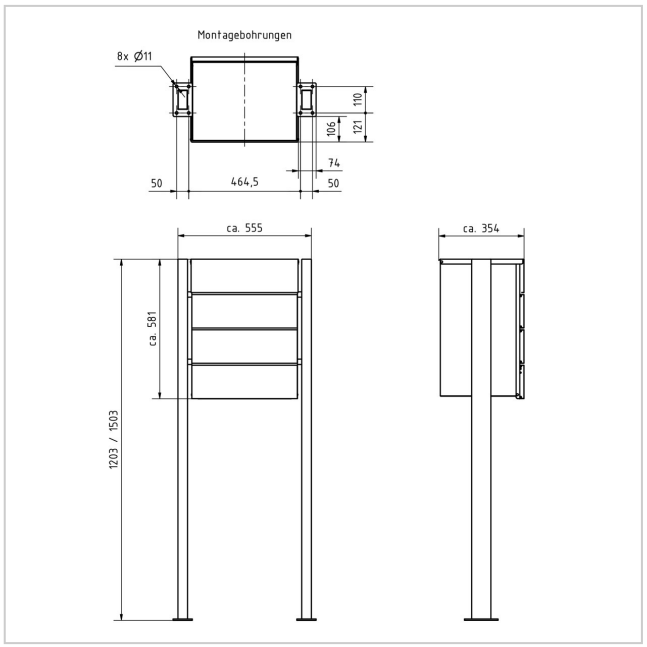



Briefkasten Manufaktur Lippe GmbH
Werler Straße 60
32105 Bad Salzuflen

www.briefkasten-manufaktur.de
info@briefkasten-manufaktur.de
Tel.: +49 5222 807110

Geschäftsführer Oliver Woineck
Ust.ID.Nr. DE303690847
Handelsregister Amtsgericht Lemgo, HRB 8618







Briefkasten Manufaktur Lippe GmbH
Werler Straße 60
32105 Bad Salzuflen

www.briefkasten-manufaktur.de
info@briefkasten-manufaktur.de
Tel.: +49 5222 807110

Geschäftsführer Oliver Woineck
Ust.ID.Nr. DE303690847
Handelsregister Amtsgericht Lemgo, HRB 8618