Cassetta per le lettere a 2 pali KANT Edition con scomparto per giornali - Design Elegance 1 - Nero jet RAL 9005 | RAL 9005 nero profondo, finitura opaca a struttura fine | con 2 cassette postali (1x2)



Product number 303-9005VA-STQ-2

Product description

Cassette postali da terra a 2 posti KANT Edition con vano per giornali - Design Elegance 1 - RAL 9005 nero profondo

La cassetta postale da terra a 2 posti KANT Edition unisce **design elegante** e comfort funzionale in un unico prodotto. Il suo design minimalista con serratura invisibile e un'area per la targhettatura stilosa si integra perfettamente in contesti abitativi moderni. Si affidi a una **qualità durevole** grazie alla nostra eccellente selezione di materiali e alla lavorazione precisa.

La capienza generosa di circa 12 litri e l'inserimento dall'alto garantiscono posta senza pieghe – anche per buste DIN C4 e riviste. Per un comfort aggiuntivo la cassetta è dotata di **ammortizzatori di alta qualità** che permettono una chiusura morbida e silenziosa dello sportello di immissione. Il vano per giornali di questa cassetta offre la massima funzionalità con utilizzo da entrambi i lati, ideale per la vita quotidiana moderna. Nella fornitura è incluso un coperchio di chiusura installabile successivamente, che le permette di chiudere in modo affidabile il lato esposto alle intemperie.

Grazie alla modalità costruttiva, il montaggio autonomo è semplice.

Briefkasten Manufaktur Lippe GmbH
Werler Straße 60
32105 Bad Salzuflen

www.briefkasten-manufaktur.de
info@briefkasten-manufaktur.de
Tel.: +49 5222 807110

Geschäftsführer Oliver Woineck
Ust.ID.Nr. DE303690847
Handelsregister Amtsgericht Lemgo, HRB 8618

- Cassette postali da terra a 2 posti di alta qualità con corpo in acciaio zincato, verniciato a polvere in RAL 9005 nero profondo, finitura opaca a struttura fine.
- Design Elegance 1: piastra frontale in acciaio inox, levigata con grana 240.
- Le porte si aprono dall'alto verso il basso.
- Inserimento dall'alto, sportelli d'inserimento con ammortizzatori di alta qualità per una chiusura silenziosa.
- Incluso 2 chiavi con numero di chiave per ciascuna unità.
- Le cassette postali sono conformi alla DIN/EN 13724. Dimensione dell'apertura (3,5 cm x 33,5 cm) per C4 in orizzontale; qui entrano anche grandi buste senza pieghe.
- Vani porta-giornali (BH 360x110mm) in acciaio zincato, verniciato a polvere in RAL 9005 nero profondo, finitura opaca a struttura fine. Aperto su entrambi i lati (1x coperchio di chiusura incluso).
- Iscrizione del nome opzionale ca. 8-25 mm di altezza.
- Iscrizione del numero civico opzionale ca. 60-80 mm di altezza.
- Le colonne portanti sono in acciaio inossidabile V2A 1.4301, 40 mm x 40 mm, levigate, per interramento con calcestruzzo o per montaggio a vite.

Informazione importante:

Per garantire una protezione ottimale della vostra posta dall'acqua, la cassetta postale o l'impianto di cassette dovrebbe, se possibile, essere collocato sotto una pensilina.

La corrispondenza è protetta dall'acqua soltanto se è depositata completamente all'interno della cassetta e lo sportello di immissione è chiuso. La posta non inserita completamente consente l'ingresso di umidità e sporco nella cassetta. Questo impianto è protetto contro l'ingresso di acqua secondo DIN EN 13724. L'ingresso di acqua non costituisce motivo di reclamo.

Product properties

Materiale di base	Acciaio, zincato
Superficie/colore	RAL 9005 nero profondo
Serie	KANT
Funzioni	Portagiornali
Scatola singola a volume	Normale > 10 litri
Tipo di montaggio	Indipendente
Numero civico	Numero civico come incisione laser
Numero di scatole	con 2 cassette per le lettere
Etichettatura dei nomi	Etichettatura dei nomi come incisione laser
Ritiro dell'articolo	Lato anteriore

Briefkasten Manufaktur Lippe GmbH
Werler Straße 60
32105 Bad Salzuflen

www.briefkasten-manufaktur.de
info@briefkasten-manufaktur.de
Tel.: +49 5222 807110

Geschäftsführer Oliver Woineck
Ust.ID.Nr. DE303690847
Handelsregister Amtsgericht Lemgo, HRB 8618

Dimensions

Altezza della singola scatola in mm	BK 280,0 | ZF 110,0
Larghezza della singola scatola in mm	355,0
Volume in litri	12
Altezza della fessura per le lettere in mm	35,0
Larghezza della fessura per le lettere in mm	335,0
Altezza del sistema di cassette per le lettere in mm	412,0
Larghezza del sistema di cassette per le lettere in mm	372,0
Altezza complessiva in mm	1500,0
Larghezza totale in mm	372,0
Profondità in mm	186,0
Peso in kg	19
Condizioni di consegna	La consegna avviene in blocchi, elementi di supporto / cassetta postale consegnati separatamente.

Dimension drawing

Briefkasten Manufaktur Lippe GmbH
Werler Straße 60
32105 Bad Salzuflen

www.briefkasten-manufaktur.de
info@briefkasten-manufaktur.de
Tel.: +49 5222 807110

Geschäftsführer Oliver Woineck
Ust.ID.Nr. DE303690847
Handelsregister Amtsgericht Lemgo, HRB 8618

Montagebohrungen (1 : 5)

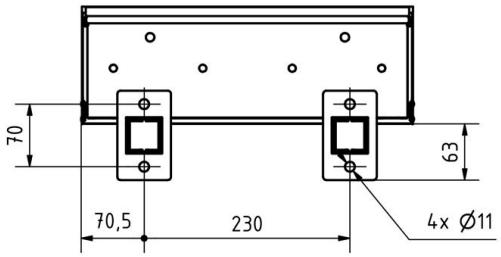

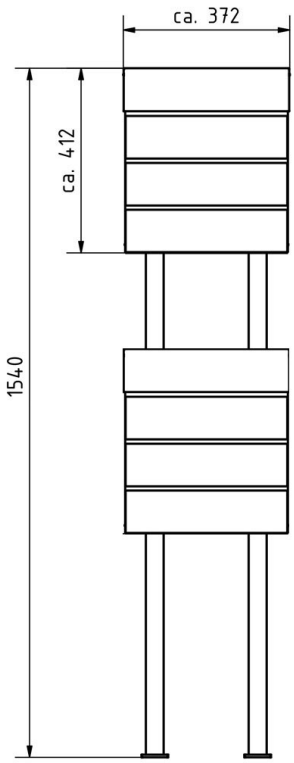

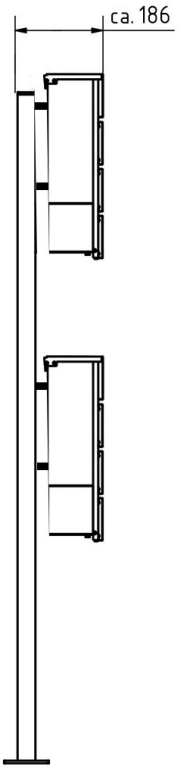

Briefkasten Manufaktur Lippe GmbH
Werler Straße 60
32105 Bad Salzuflen

www.briefkasten-manufaktur.de
info@briefkasten-manufaktur.de
Tel.: +49 5222 807110

Geschäftsführer Oliver Woineck
Ust.ID.Nr. DE303690847
Handelsregister Amtsgericht Lemgo, HRB 8618

More images





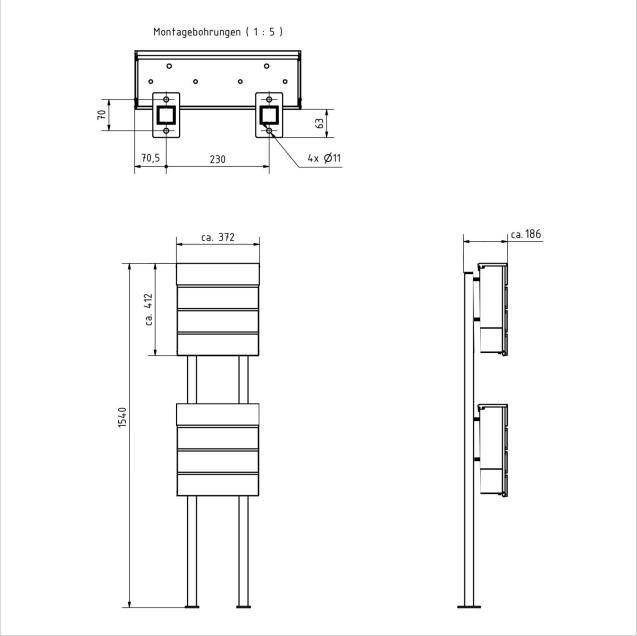



Briefkasten Manufaktur Lippe GmbH
Werler Straße 60
32105 Bad Salzuflen

www.briefkasten-manufaktur.de
info@briefkasten-manufaktur.de
Tel.: +49 5222 807110

Geschäftsführer Oliver Woineck
Ust.ID.Nr. DE303690847
Handelsregister Amtsgericht Lemgo, HRB 8618





Briefkasten Manufaktur Lippe GmbH
Werler Straße 60
32105 Bad Salzuflen

www.briefkasten-manufaktur.de
info@briefkasten-manufaktur.de
Tel.: +49 5222 807110

Geschäftsführer Oliver Woineck
Ust.ID.Nr. DE303690847
Handelsregister Amtsgericht Lemgo, HRB 8618